TRANSTECNO®

the modular gearmotor

AC Alu



Indice

Index

		Indice	Index	Pag. Page
	A	Introduzione	Introduction	A1
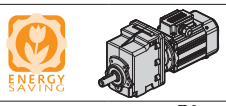	B	Motoriduttori ad ingranaggi cilindrici CMG	Helical in-line gearmotors CMG	B1
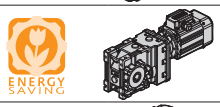	C	Motoriduttori ad assi ortogonali CMB	Helical bevel gearmotors CMB	C1
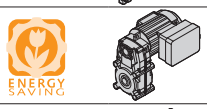	D	Motoriduttori pendolari KFT105	Helical parallel gearmotors KFT105	D1
	E	Motoriduttori pendolari FT	Helical parallel gearmotors FT	E1
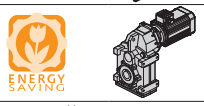	F	Motoriduttori pendolari ATS	Helical parallel gearmotors ATS	F1
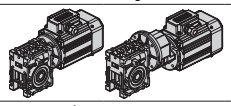	G	Motoriduttori a vite senza fine CM/CMP	Wormgearmotors CM/CMP	G1
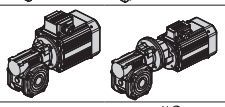	H	Motoriduttori a vite senza fine CL/CLP	Wormgearmotors CL/CLP	H1
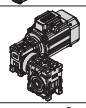	I	Motoriduttori combinati a vite senza fine CMM	Double reduction wormgearmotors CMM	I1
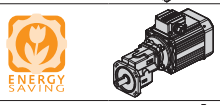	L	Motoriduttori ad ingranaggi cilindrici monostadio PU	Single stage helical gearmotors PU	L1
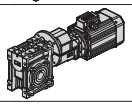	M	Motoriduttori a vite senza fine con precoppia PU CMPU	PU Pre-stage wormgearmotors CMPU	M1
	N	Motori elettrici CA SM	AC Electric motors SM	N1
	O	Motori elettrici CA autofrenanti SMT..BR	AC Electric motors with brake SMT..BR	O1
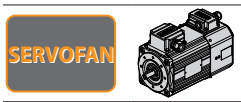	P	Motori elettrici CA servoventilati SMT..SV	AC Electric Motors with forced-ventilation SMT..SV	P1
	Q	Motori elettrici CA SM..UL/CSA	AC Electric motors SM..UL/CSA	Q1
	R	Pre-stage AC motors USV 538	Pre-stage AC motors USV 538	R1
	S	Motoinverter Smart SMT...TVR2	Motor with smart integrated frequency converter SMT...TVR2	S1
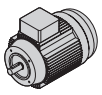	T	Motori elettrici CA TS - T2A - T3A	AC Electric motors TS - T2A - T3A	T1
	U	Appendice	Appendix	U1

Questo catalogo annulla e sostituisce ogni precedente edizione o revisione.
Ci riserviamo inoltre il diritto di apportare modifiche senza preavviso.
La versione più aggiornata è disponibile sul sito www.transtecno.com

This catalogue supersedes any previous edition and revision.
We reserve the right to implement modifications without notice.
The most updated version is available on our website www.transtecno.com

Indice	*Index*	Pag. *Page*
Generalità	*General information*	**A2**
Velocità entrata	*Input speed*	**A2**
Rapporto di riduzione	*Gear ratio*	**A2**
Velocità in uscita	*Output speed*	**A2**
Coppia richiesta	*Requested torque*	**A2**
Coppia nominale	*Nominal torque*	**A3**
Coppia trasmessa	*Output torque*	**A3**
Rendimento	*Efficiency*	**A3**
Reversibilità e irreversibilità	*Reversibility and irreversibility*	**A4**
Potenza in entrata	*Input power*	**A4**
Fattore di servizio	*Service factor*	**A5**
Carico radiale	*Radial load*	**A6**
Carico assiale	*Axial load*	**A6**
Scelta dei motoriduttori	*Selecting the gearmotors*	**A6**
Giunto elastico	*Flexible coupling*	**A7**
Lubrificazione	*Lubrication*	**A8**
Posizioni di montaggio	*Mounting positions*	**A8**
Temperatura di lavoro	*Operating temperature*	**A10**
Installazione e verifiche	*Installation and inspection*	**A11**
Applicazioni critiche	*Critical applications*	**A11**
Note	*Notes*	**A12**

Questa sezione annulla e sostituisce ogni precedente edizione o revisione. Qualora questa sezione non Vi sia giunta in distribuzione controllata, l'aggiornamento dei dati ivi contenuto non è assicurato. **In tal caso la versione più aggiornata è disponibile sul nostro sito internet www.transtecno.com**

This section replaces any previous edition and revision. If you obtained this catalogue other than through controlled distribution channels, the most up to date content is not guaranteed. ***In this case the latest version is available on our web site www.transtecno.com***

Generalità

Per avere una migliore comprensione degli argomenti e dei dati esposti in questo catalogo proponiamo la simbologia utilizzata corredandola delle informazioni di base per giungere ad una corretta selezione dei motoriduttori.

General information

Information in this manual is provided with symbols in order to understand the subject matter and data. These symbols are intended to aid the user in selecting the right gearmotors.

Velocità entrata — n_1 [min^{-1}] — *Input speed*

Rappresenta la velocità riferita al tipo di motorizzazione prescelta ed è applicata in entrata al riduttore.

Per selezioni a velocità diverse da quelle riportate consultare il ns. Servizio Tecnico.

This is the input speed at the gearbox related to the type of drive unit selected.

When different speeds are required, contact our Technical Service.

Rapporto di riduzione — i — *Gear ratio*

E' una grandezza adimensionale ed è in funzione del numero dei denti degli ingranaggi interni al riduttore.
Nei riduttori a vite senza fine si ottiene dividendo il numero di denti della corona per il numero dei filetti (Z) della vite senza fine.
Dai dati di catalogo si può ottenere con la relazione:

This value is strictly related to the size and number of teeth gears inside the gearbox.
This value is obtained in wormgearboxes by dividing the number of wheel teeth by the number of starts (Z) of the worm.
From the data given in the catalogue, the value can be calculated using the following formula:

$$i = \frac{n_1}{n_2}$$

Velocità in uscita — n_2 [min^{-1}] — *Output speed*

E' la velocità risultante sull' asse di uscita del riduttore e viene ricavata dalla relazione precedente:

This is the gearbox output speed calculated using the formula given above:

$$n_2 = \frac{n_1}{i}$$

I

Coppia richiesta — Mr_2 [Nm] — *Requested torque*

E' la coppia richiesta dall'applicazione ed è indispensabile per la selezione di una motorizzazione.
Essa può essere comunicata dall'utente oppure calcolata in base ai dati di applicazione (se forniti).

This is the torque needed for the application and must be known when selecting a drive system. It can either be provided by the user or calculated according to the application data (if provided).

Coppia nominale — Mn_2 [Nm] — *Nominal torque*

Rappresenta la coppia in uscita trasmissibile dal riduttore in base alla velocità in entrata n_1 e al rapporto di riduzione i.
Essa è calcolata in base ad un servizio con carico continuo uniforme corrispondente ad un fattore di servizio uguale a 1.
Questo valore non è riportato nel presente catalogo ma può essere ricavato approssimativamente con la seguente relazione fra M_2 (coppia trasmessa) e sf (fattore di servizio):

This is the output torque that can be transmitted by the gearbox according to input speed n_1 and gear ratio i. It is calculated based on service with a continuous steady load corresponding to a service factor equal to 1. This value is not given in the catalogue but can be calculated approximately with the following formula between M_2 (output torque) and sf (service factor):

$$Mn_2 = M_2 \cdot sf$$

Coppia Trasmessa — M_2 [Nm] — *Output torque*

E' la coppia trasmessa in uscita al riduttore.
Dipende dalla potenza P_1 del motore installato, dal numero di giri in uscita n_2 e dal rendimento dinamico Rd e può essere calcolata con la relazione:

This is the gearbox's output torque. It is strictly related to power P_1 of the motor installed, output rpm n_2 and dynamic efficiency Rd. It can be calculated with the following formula:

$$M_2 = \frac{9550 \cdot P_1 \cdot Rd}{n_2}$$

oppure: *or:*

$$M_2 = \frac{9550 \cdot P_2}{n_2}$$

dove: *where:*

$$P_2 = P_1 \cdot Rd$$

Rendimento — Rd; Rs — *Efficiency*

I calcoli delle prestazioni sono stati effettuati in base al rendimento dinamico Rd dei riduttori (valore ottimale che si raggiunge nel funzionamento a regime dopo rodaggio).

Nei riduttori combinati, il rendimento complessivo è dato dal prodotto dei rendimenti dei due riduttori, considerando però che nel secondo riduttore il rendimento dovrà essere valutato in base alla ridotta velocità in entrata ottenuta dividendo n_1 per il rapporto i del primo riduttore.

E' opportuno considerare che nei riduttori a vite senza fine si ha anche un valore di rendimento statico Rs, presente in fase di avviamento, che declassa sensibilmente la coppia risultante per cui influenza in modo determinante la scelta di motorizzazioni destinate ad applicazioni intermittenti (es. sollevamenti).

Il valore dei rendimenti dinamico e statico dei riduttori a vite senza fine sono riportati nella tabella della sez. CM/CMP.
Nei riduttori ad ingranaggi CMG, CMB e PU il rendimento medio è del 94%.

Efficiency is calculated based on dynamic efficiency Rd of the gearboxes (optimal value reached when running at normal speed after the break in period).

In combination gearboxes, overall efficiency is obtained from the combined efficiency of the two gearboxes. However, keep in mind that efficiency of the second gearbox should be determined according to the reduced input speed obtained by dividing n_1 by ratio i of the first gearbox.

It is important to remember that wormgearboxes also have static efficiency value Rs present at start-up. This value notably reduces the resulting torque. As a result, it must be taken into consideration when selecting drive systems for intermittent operations (e.g. lifting) as it is a determinant factor.

Dynamic and static efficiency of wormgearboxes are given in the table into section CM/CMP.
On helical gearboxes CMG, CMB and PU the average efficency is 94%.

Reversibilità e irreversibilità

Reversibility and irreversibility

La diretta conseguenza del rendimento (statico e dinamico) è la reversibilità del riduttore a vite senza fine che consiste nella possibilità di fare ruotare l'albero entrata tramite l'applicazione di una torsione più o meno accentuata sull'albero uscita.
L'impossibilità o la difficoltà ad effettuare l'azione sopra descritta, determina il grado di reversibilità (o irreversibilità) di un riduttore.

Reversibility of the wormgearbox is the direct consequence of efficiency (static and dynamic). This determines whether or not the input shaft can be rotated by applying a certain torque on the output shaft.
Whether or not this can be done and how difficult it actually is to do determine the degree of reversibility (or irreversibility) of a gearbox.

Questa caratteristica, molto significativa nei riduttori a vite senza fine, è influenzata da molteplici fattori quali angolo d'elica (quindi rapporto di trasmissione), lubrificazione, temperatura, finitura superficiale della vite senza fine, presenza di vibrazioni, ecc.

This feature, quite significant in wormgearboxes, is affected by numerous factors including the helix angle (therefore drive ratio), lubrication, temperature, surface finish of the worm, vibrations, etc...

In applicazioni dove sono presenti delle traslazioni è necessario garantire una elevata reversibilità onde evitare che le inerzie delle masse in movimento possano determinare punte di carico inammissibili sugli organi di trasmissione.

In applications that include translations, high reversibility must be guaranteed to prevent inertia of the moving parts from creating unacceptable load peaks on the drive parts.

In applicazioni dove è richiesto un non ritorno del carico (es. sollevamenti o nastri trasportatori inclinati) in assenza di un freno motore è necessario scegliere un riduttore caratterizzato da un elevato grado di irreversibilità.
Desideriamo comunque evidenziare che la garanzia assoluta di non ritorno è data esclusivamente dall'installazione di un motore autofrenante o di un altro dispositivo frenante esterno.

In applications that require non-return of the load (e.g. lifting or inclined conveyor belts) a gearbox with high irreversibility must be chosen when a motor-brake unit is not present.

However, we would like to point out that non-return can be totally assured only by installing a self-braking motor or other external braking device.

La tabella sottostante riporta a titolo puramente indicativo i vari gradi di reversibilità/irreversibilità nei riduttori a vite senza fine in funzione del rendimento dinamico Rd e statico Rs.

The table below is provided for reference purposes only. It contains the various degrees of reversibility/irreversibility of wormgearboxes in relation to dynamic Rd and static Rs efficiency.

Rd	Reversibilità e irreversibilità dinamica	*Dynamic reversibility and irreversibility*
> 0.6	Reversibilità dinamica	*Dynamic reversibility*
0.5 - 0.6	Reversibilità dinamica incerta	*Uncertain dynamic reversibility*
0.4 - 0.5	Buona irreversibilità dinamica	*Good dynamic irreversibility*
<0.4	Irreversibilità dinamica	*Dynamic irreversibility*
Rs	**Reversibilità e irreversibilità statica**	***Static reversibility and irreversibility***
> 0.55	Reversibilità statica	*Static reversibility*
0.5 - 0.55	Reversibilità statica incerta	*Uncertain static reversibility*
<0.5	Irreversibilità statica	*Static irreversibility*

Potenza in entrata P_1 [kW] *Input power*

E' la potenza motore applicata in entrata al riduttore e riferita alla velocità n_1.
Può essere calcolata come segue:

This is the power applied by the motor at the gearbox input in reference to speed n_1.
It can be calculated with the following formula:

$$P_1 = \frac{M_2 \cdot n_2}{9550 \cdot Rd}$$

Fattore di servizio — sf — *Service factor*

E' una grandezza adimensionale che indica il sovradimensionamento da applicare ad una determinata motorizzazione per garantire la resistenza agli urti e la durata richiesta.
Le tabelle di catalogo offrono una vasta scelta di motorizzazioni con fattori di servizio differenziati che possono soddisfare la maggior parte delle applicazioni più o meno gravose.
Per una corretta interpretazione dei valori del fattore di servizio sf riportati a fianco di ogni selezione proposta, riportiamo nelle tabelle seguenti i valori indicativi attribuiti alle classi di carico A, B, C e alla durata di funzionamento giornaliero h/d e al numero di avviamenti/ora.
Definendo la classe di carico a cui riferire l'applicazione, si ricercherà nella tabella il corrispondente valore di sf da utilizzare nella scelta della motorizzazione più idonea.

This value indicates how a certain drive system is to be over-sized in order to assure the requested service and stand up to shocks. The tables given in the catalogue offer a wide range of drive systems with different service factors able to satisfy most types of applications. To correctly understand service factor values sf given for each item, approximate values for load classes A, B and C along with the number of hours of daily operation h/d and number of start-ups/hours need to be known.
Once the load class required for the application has been determined, locate corresponding value sf to be used when selecting the most suitable drive system.

Tipo di carico	**A** - Uniforme	fa ≤ 0.3
	B - Medio	fa ≤ 3
	C - Forte	fa ≤ 10

Type of load	***A** - Uniform*	*fa ≤ 0.3*
	***B** - Moderate shocks*	*fa ≤ 3*
	***C** - Heavy shocks*	*fa ≤ 10*

$$fa = \frac{Je}{Jm}$$

- Je (kgm^2) momento d'inerzia esterno ridotto all'albero motore.
- Jm (kgm^2) momento d'inerzia motore.
  Se fa > 10 interpellare il sn. Servizio Tecnico.

$$fa = \frac{Je}{Jm}$$

- *Je (kgm^2) moment of reduced external inertia at the drive-shaft*
- *Jm (kgm^2) moment of inertia of motor.*
  If fa > 10 call our Technical Service.

A — Classe di carico / *Load class*
Carico uniforme / *Uniform load*

sf									
h/d	n. avviamenti/ora / n. start-up/hour								
	2	**4**	**8**	**16**	**32**	**63**	**125**	**250**	**500**
4	0.8	0.8	0.9	0.9	1.0	1.1	1.1	1.2	1.2
8	1.0	1.0	1.1	1.1	1.3	1.3	1.3	1.3	1.3
16	1.3	1.3	1.3	1.3	1.5	1.5	1.5	1.5	1.5
24	1.5	1.5	1.5	1.5	1.8	1.8	1.8	1.8	1.8

B — Classe di carico / *Load class*
Carico con urti moderati / *Moderate shock load*

sf									
h/d	n. avviamenti/ora / n. start-up/hour								
	2	**4**	**8**	**16**	**32**	**63**	**125**	**250**	**500**
4	1.0	1.0	1.0	1.0	1.3	1.3	1.3	1.3	1.3
8	1.3	1.3	1.3	1.3	1.5	1.5	1.5	1.5	1.5
16	1.5	1.5	1.5	1.5	1.8	1.8	1.8	1.8	1.8
24	1.8	1.8	1.8	1.8	2.2	2.2	2.2	2.2	2.2

C — Classe di carico / *Load class*
Carico con urti forti / Heavy *shock load*

sf									
h/d	n. avviamenti/ora / n. start-up/hour								
	2	**4**	**8**	**16**	**32**	**63**	**125**	**250**	**500**
4	1.3	1.3	1.3	1.3	1.5	1.5	1.5	1.5	1.5
8	1.5	1.5	1.5	1.5	1.8	1.8	1.8	1.8	1.8
16	1.8	1.8	1.8	1.8	2.2	2.2	2.2	2.2	2.2
24	2.2	2.2	2.2	2.2	2.5	2.5	2.5	2.5	2.5

Esempio applicazione:

Nastro trasportatore attribuibile alla classe di carico B **(carico con urti moderati)** e previsto per una durata di funzionamento giornaliero (h/d) di **16** ore e con **8** avviamenti/ora.
Dalla tabella rileviamo **sf = 1.5**

Application example:

*Conveyor belt assigned to load class B **(moderate shock load)**, to be run **16** hours a day (h/d) with **8** start-ups/hour.*
The following value is obtained from the table
sf = 1.5

Carico radiale — R; R_2 [N] — *Radial load*

L'applicazione sull'albero in uscita del riduttore di pignoni, pulegge, ecc. determina delle forze radiali che debbono necessariamente essere considerate per evitare sollecitazioni eccessive con il rischio di danneggiamenti del riduttore stesso.
Il calcolo del carico radiale esterno R agente sull'albero del riduttore può essere determinato come segue:

Pinions, pulleys, etc applied on the output shaft of the gearboxes create radial forces that must be taken into consideration to avoid excessive stress risking damage to the gearbox itself.

External radial load R that acts on the gearbox shaft can be calculated as follows:

$$R = \frac{2000 \cdot M_2 \cdot kr}{d} \leq R_2$$

dove:
d [mm] diametro primitivo del pignone o della puleggia
kr coefficiente riferito al tipo di trasmissione:
kr = 1.4 ruota per catena
kr = 1.1 ingranaggio
kr = 1.5 - 2.5 puleggia per cinghia a V

where:
***d** [mm] diameter of the pinion or pulley*
***kr** coefficient in relation to type of transmission:*
***kr = 1.4** sprocket wheel*
***kr = 1.1** gear*
***kr = 1.5 - 2.5** pulley for V belts*

E' opportuno evidenziare che i valori di R_2 sono riferiti a carichi agenti sulla mezzeria dell'albero lento (considerando l'albero sporgente) per cui il confronto dovrà essere effettuato nelle medesime condizioni.

Keep in mind that values R_2 refer to loads that act on the centerline of the output shaft (considering the shaft protrudes). As a result, the value should be compared under the same conditions.

Carico assiale — A; A_2 [N] — *Axial load*

A volte, unitamente al carico radiale, può essere presente anche una forza A che agisce assialmente sull'albero uscita; in questo caso considerare che il carico assiale ammissibile A_2 sull'albero è da considerare:

At times, along with the radial load, force A may be present that acts axially on the output shaft. In this case, keep in mind allowable axial load A_2 that can be applied on the shaft is:

$$A_2 = R_2 \cdot 0.2$$

Nel caso in cui il valore del carico assiale A agente sull'albero risultasse superiore ad A_2 contattate il ns. Servizio Tecnico.

If axial load A that acts on the shaft is greater than A_2, contact our Technical Service.

Scelta dei motoriduttori — *Selecting the gearmotors*

Per la scelta di un motoriduttore è necessario seguire la seguente procedura.

To select the required gearmotor, perform the procedure below:

1. Per l'applicazione desiderata ricavare il fattore di servizio sf dalle tabelle a pag. A5 in base alla classe di carico, alle ore di funzionamento giornaliere e al numero di avviamenti orari.

1. *Determine the service factor sf for the desired application by referring to the charts given on page A5. This is to be done by considering the class of load, the operational hours/day and the number of start-ups/ hour.*

2. Se si conosce la potenza motore P [kW] richiesta, passare al punto 3); se è nota la coppia in uscita M richiesta è necessario calcolare la potenza motore P con le formule:

2. *If the required motor power output P is known, go to item 3); if the required output torque M is known, determine motor output P by using the following formulas:*

$$P = \frac{M \cdot n_2}{9550 \cdot Rd}$$ Motoriduttore / *Gearmotor*

dove Rd è il rendimento dinamico (riportato a pag. D6) e n_2 il numero di giri richiesti in uscita al motoriduttore.

where Rd stands for the dynamic efficiency (indicated on page D6) and n_2 indicates the required output rpm of the gearmotor.

3. Nelle tabelle dei dati tecnici ricercare la motorizzazione in cui sia P_1 maggiore o uguale a P e con riferimento a d una velocità n_2/n_{2max} prossima a quella desiderata, scegliere la motorizzazione in cui il fattore di servizio sf indicato risulti uguale o superiore a quello ricavato al punto 1).

3. Use the specification chart to search for the power unit where P_1 is greater than or equal to P with a speed n_2/n_{2max} that approximates the desired one. Choose a power unit where the indicated service factor sf is equal to or greater than that calculated at point 1).

P_1 [kW]	n_2 [min^{-1}]	M_2 [Nm]	sf	i		IEC
0.18						
63B4 (1400 min^{-1})	**30.0**	54	2.2	46.61	**CMG013**	**B5**
	25.3	64	1.9	55.36		**B5**
	22.1	73	1.6	63.22		**B5**
	18.6	87	1.4	75.08		**B5**

Esempio / *Example:*

Applicazione / *Application:*
Nastro trasportatore / *Conveyor belt*

P : 0.18 kW
sf : 1.5
n_2 : 23 min^{-1}

Motorizzazione scelta / *Power unit selected:*

CMG013 i = 63.22, P_1 = 0.18 kW, sf = 1.6

P_1 [kW]	n_2 [min^{-1}]	M_2 [Nm]	sf	i		IEC
0.18						
63B4 (1400 min^{-1})	**187**	8	4.4	7.5	**CM040**	**B5/B14**
	140	10	3.7	10		**B5/B14**
	93	15	2.5	15		**B5/B14**
	70	19	2.1	20		**B5/B14**
	56	22	1.7	25		**B5/B14**
	47	25	1.7	30		**B5/B14**
	35	32	1.3	40		**B5/B14**
	28	39	1.0	50		**B5/B14**

Esempio / *Example:*

Applicazione / *Application:*
Nastro trasportatore / *Conveyor belt*

P : 0.17 kW
sf : 1.5
n_2 : 45 min^{-1}

Motorizzazione scelta / *Power unit selected:*

CM040 i = 30, P_1 = 0.18 kW, sf = 1.7

Giunto elastico / *Flexible coupling*

L'accoppiamento al motore tramite giunto elastico a morsetto ha i seguenti vantaggi:
- Maggiore rigidità torsionale;
- Smorzamento delle vibrazioni;
- Smorzamento dei picchi d'inerzia del motore;
- Eliminazione dell'ossidazione tra l'albero motore ed il manicotto per tribocorrosione;
- Temperatura di funzionamento inferiore;
- Facilità di smontaggio del motore anche dopo lunghi periodi di utilizzo;
- Evita il danneggiamento della linguetta del motore per servizio altamente intermittente.

Motor connection by clamp flexible coupling allows the following benefits:
- Increasing torsional rigidity;
- Reducing vibrations;
- Cushioning motor start up jerks;
- Eliminates fretting corrosion phenomenon between motor sleeve and electric motor shaft;
- Lowering operating temperature;
- Easy disassembly of the motor after long periods of use;

- Avoid the damage of the key of the motor for highly intermittent duty

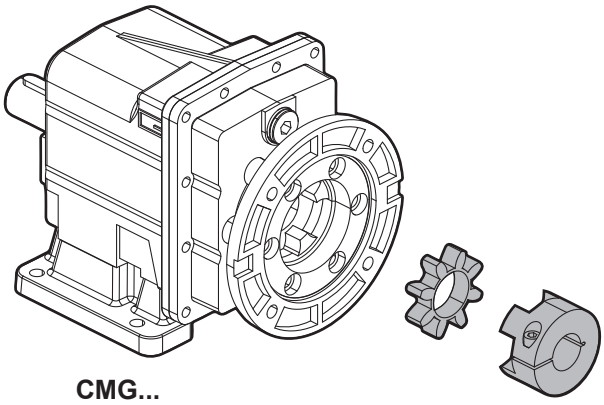

CMG...

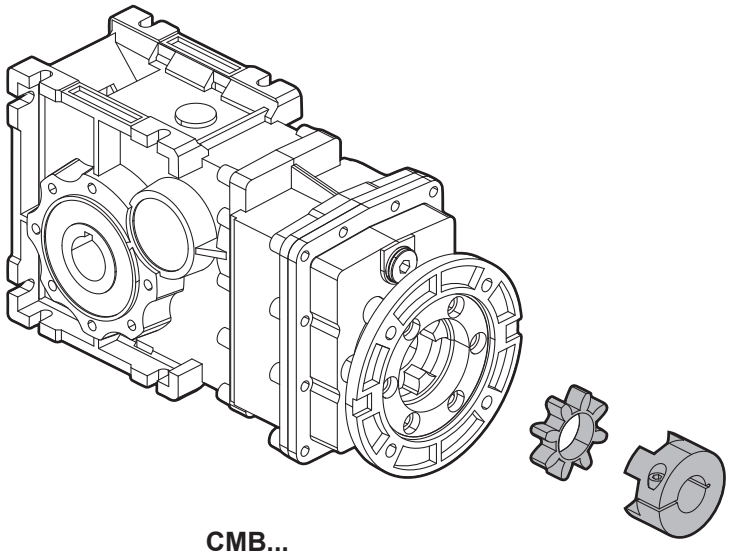

CMB...

Lubrificazione

Lubrication

I motoriduttori della serie CMG, CMB, KFT105, FT, ATS, CM, CMP, CL, CLP, CMM e PU sono forniti completi di lubrificante sintetico viscosità 320 a lunga durata, pertanto non necessitano di manutenzione.

All unit sizes of CMG, CMB, KFT105, FT, ATS, CM, CMP, CL, CLP, CMM and PU series are complete with a long life synthetic lubricant, viscosity 320 and do not require maintenance.

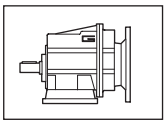

CMG

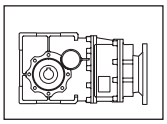

CMB

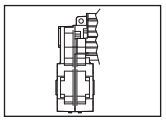

KFT105

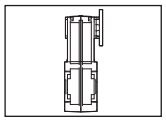

FT

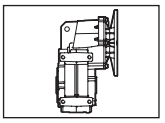

ATS

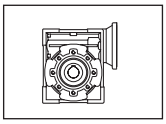

CM

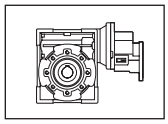

CMP

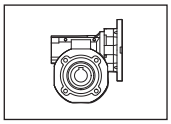

CL

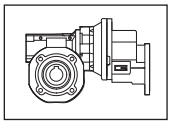

CLP

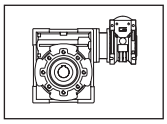

CMM

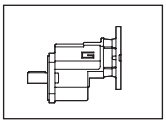

PU

SHELL	AGIP	KLUBER	CASTROL	ESSO	MOBIL
Shell Omala S4 WE320	Tellium VSF320	Klubersynth GH 6 320	Alphasyn PG320	S320	Mobil Glygoyle HE 320

Nelle sezioni specifiche sono riportate le tabelle con le quantità indicative di lubrificante contenute e/o da immettere.

The tables contain the approximate amount of lubricant held and/or to be put in.

In fase di ordine è necessario specificare sempre la posizione di montaggio desiderata.

Always specify the desired installation position at the time of order.

Posizioni di montaggio

Mounting positions

CMG

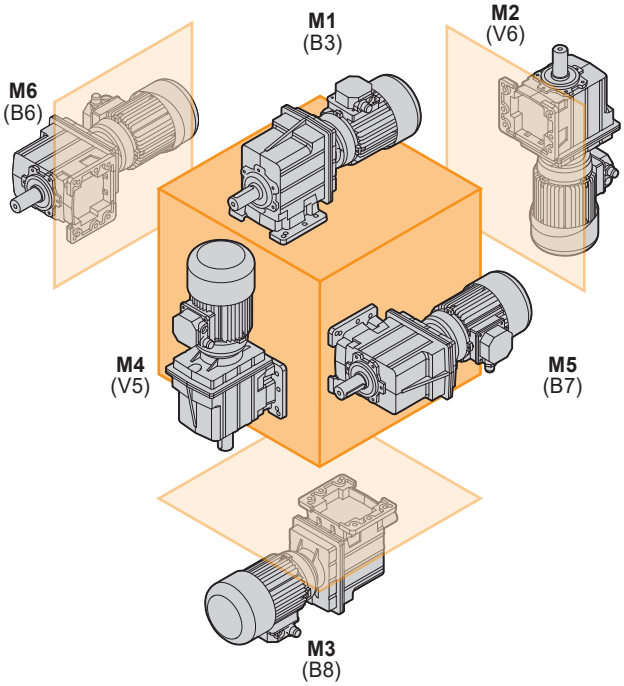

CMB

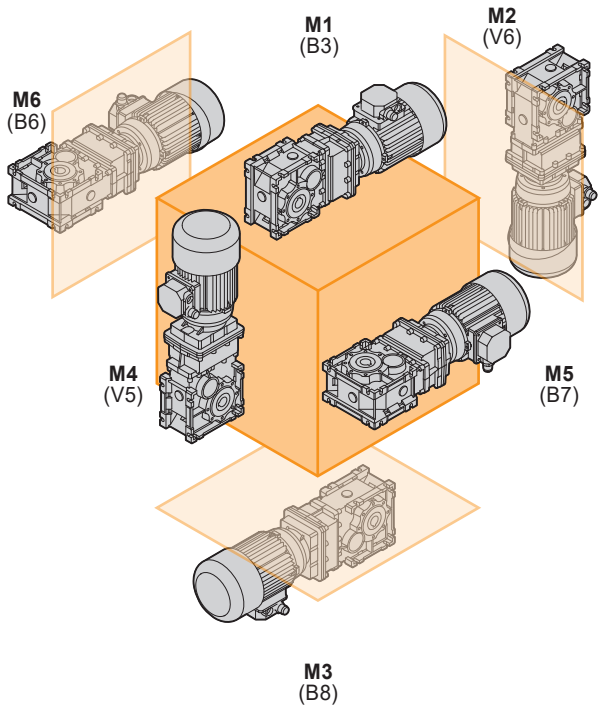

Posizioni di montaggio

Mounting positions

KFT 105

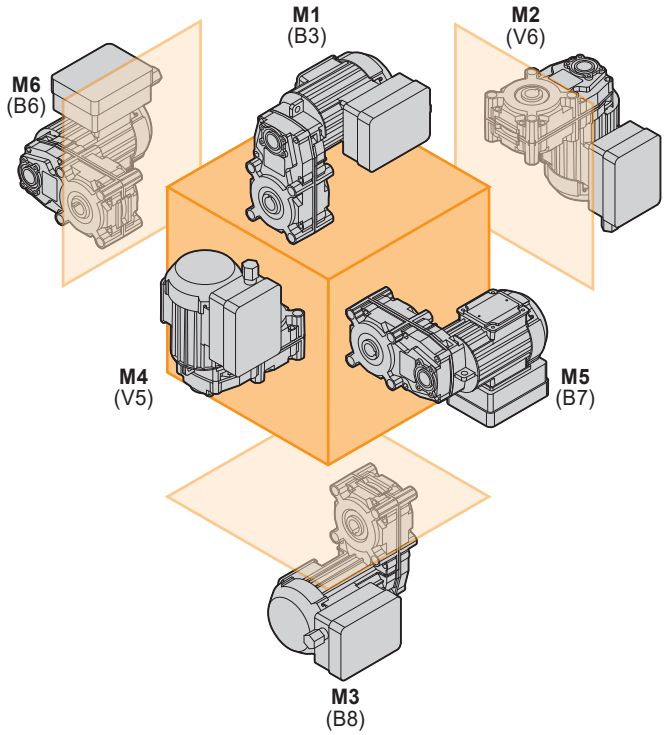

FT

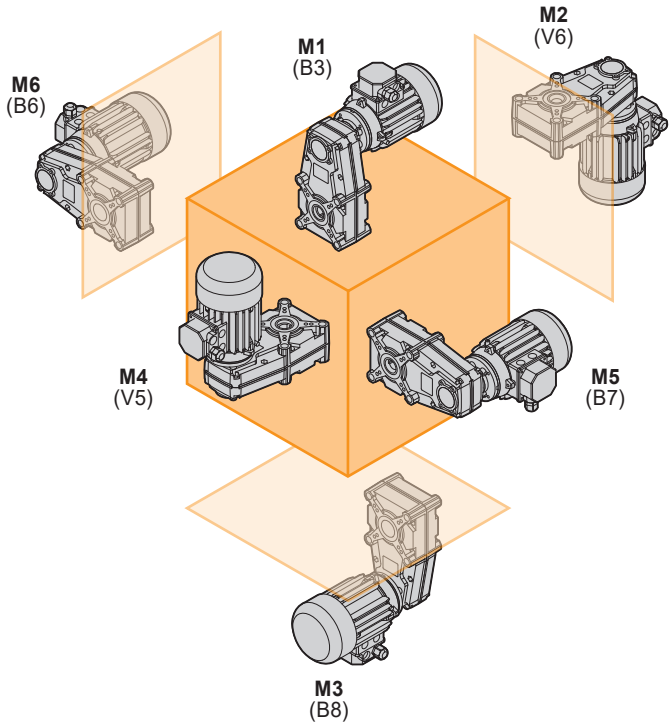

ATS

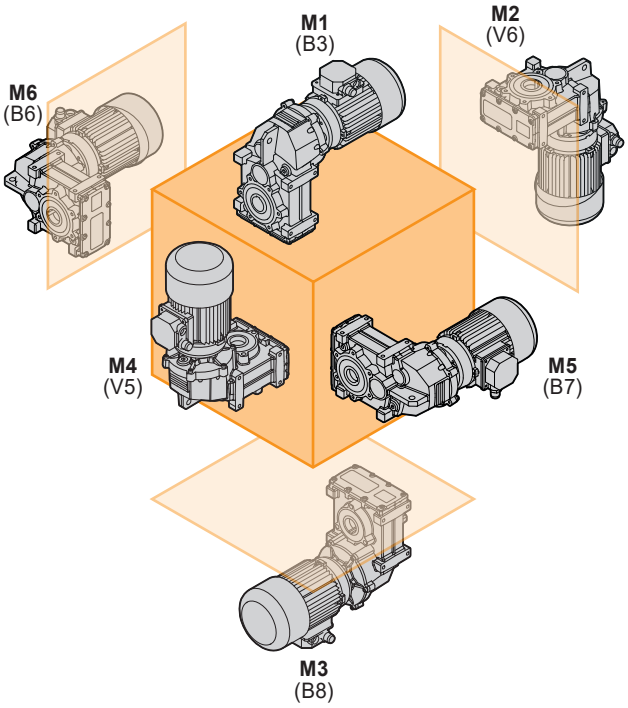

CM

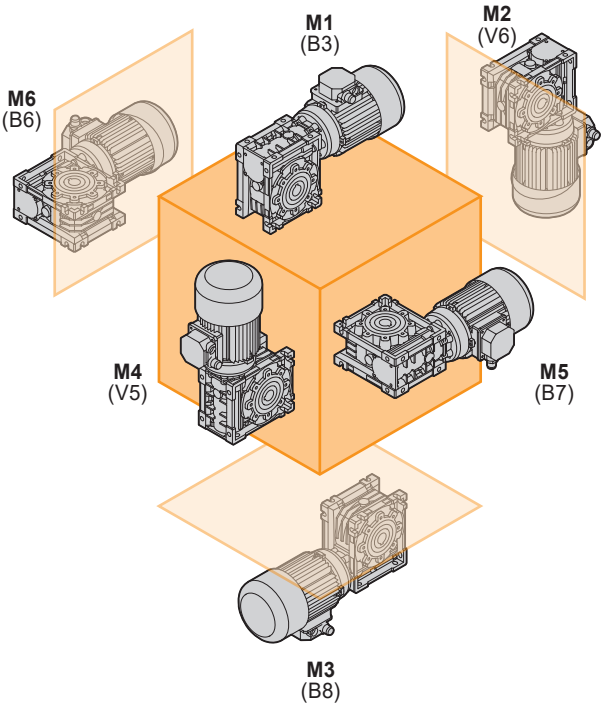

Temperatura di lavoro / *Operating temperature*

La temperatura ambientale influisce sulle specifiche di riduttori.

The environmental temperature affects specifications of gearboxes.

Campo di temperatura standard / *Standard temperature range*

CMG	-20°C / +40°C
CMB	-20°C / +40°C
KFT105	-20°C / +40°C
FT	-20°C / +40°C
ATS	-20°C / +40°C
CM	-20°C / +40°C
CMP	-20°C / +40°C
CL	-20°C / +40°C
CLP	-20°C / +40°C
PU	-20°C / +40°C

Campi di temperatura speciali / *Special temperature range*

	< -15°C	< -20°C	> +40°C
CMG		usare paraoli in silicone (VMQ) *use silicone (VMQ) oil seals* usare lubrificante per basse *temperature use low temperature lubricant*	usare paraoli in Viton (FPM) *use Viton (FPM) oil seals* usare lubrificante per alte temperature *use high temperature lubricant*
CMB			
KFT105			
FT			
ATS			
CM			
CM130	dimezzare i carichi radiali in uscita *halve the output radial loads*		
CMP			
CL			
CLP			
PU			

Per temperature <0°C riferirsi alle seguenti note:
- verificare che il motore sia idoneo al funzionamento a bassa temperatura;
- assicurarsi che il motore possa fornire maggior coppia di avviamento a causa dell'aumento di viscosità del lubrificante;
- procedere con alcuni minuti di funzionamento a vuoto per garantire l'ottimale lubrificazione;
- contattare il servizi tecnico per valutare un lubrificante con viscosità inferiore.

For temperature <0°C refer to the following notes:
- *check if the motor is suitable for low temperature;*
- *due to the high viscosity of the lubricant, check if the motor can supply high starting torque;*
- *let the group run for a few minutes without load to guarantee good lubrication;*
- *please contect our technical service to consider a lubricant with lower viscosity.*

Installazione e verifiche

In fase di installazione del riduttore è opportuno verificare che:

- i dati riportati in targhetta corrispondano al prodotto che è stato ordinato;
- le superfici di accoppiamento e gli alberi siano accuratamente puliti e privi di ammaccature;
- le superfici su cui verrà installato il riduttore siano perfettamente piane e sufficientemente rigide;
- l'albero macchina e quello del riduttore siano correttamente allineati;
- siano stati installati sistemi di limitazione della coppia se si prevedono urti o blocchi della macchina durante il funzionamento;
- siano state predisposte le necessarie protezioni antinfortunistiche agli organi rotanti;
- siano state create delle opportune coperture a protezione dagli agenti atmosferici se l'installazione è effettuata all'aperto ed è soggetta alle intemperie;
- l'ambiente di lavoro non sia corrosivo (a meno che tale specifica non sia stata dichiarata in fase di ordine al fine di predisporre il riduttore per questo utilizzo);
- gli eventuali pignoni o pulegge montati sull'albero uscita o entrata del riduttore, siano calettati correttamente in modo tale da non generare carichi radiali e/o assiali superiori a quelli ammissibili;
- su tutti gli accoppiamenti sia stato applicato un adeguato protettivo antiossidante per prevenire eventuali ossidazioni da contatto;
- tutte le viti di fissaggio siano state serrate correttamente;
- per tutti i riduttori grandezza CM 130 verificare la corretta quantità di lubrificante in funzione della posizione di montaggio.

Installation and inspection

While installing the gearbox, always make sure that:

- *the specifications stamped on the rating plate match those indicated for the unit actually ordered;*
- *the mating surfaces and the shafts are thoroughly clean and free of dents;*
- *the surfaces where the gearbox are to be mounted on are flat and strong enough;*
- *the machine drive shaft and the gearbox shaft are perfectly aligned;*
- *the required torque limiters have been installed if the machine is likely to produce shocks or blockages during operation;*
- *the rotary parts have been provided with the required safety guards;*
- *adequate weatherproof covering has been provided if the machine is to be installed outdoor;*
- *the working environment is not exposed to corrosive agents (unless this has been indicated while placing the order so that the gearbox can be adequately set up);*
- *the pinions or pulleys on the gearbox input/output shafts are properly fitted in order not to produce radial and/or axial loads that exceed the maximum allowable limits;*
- *all the couplings have been treated with adequate rust preventative in order to avoid oxidation provoked by contact;*
- *all the mounting screws have been securely tightened;*
- *check the lubricant quantity depending on the mounting position on all gearboxes CM 130.*

Applicazioni critiche

In tutti questi casi consultare il Servizio Tecnico

- utilizzo come moltiplicatore;
- utilizzo come argano di sollevamento;
- utilizzo in posizioni non previste a catalogo;
- utilizzo in ambiente con pressione diversa da quella atmosferica;
- utilizzo in ambiente con temperature <-35°C o >+50°C

Critical applications

In these cases please contact the Technical Service

- *used to increase speed ;*
- *used as a hoist;*
- *used in mounting positions not shown in the catalogue;*
- *use in environment pressure other than atmospheric pressure;*
- *use in places with temperature <-35°C or >+50°C*

Note/*Notes*

TRANSTECNO®
the modular gearmotor

CMG

CMG

CMG Alu

Motoriduttori ad ingranaggi cilindrici
Helical in-line gearmotors



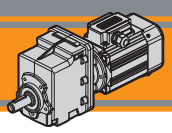

ENERGY SAVING

Indice	*Index*	Pag. *Page*
Caratteristiche tecniche	*Technical features*	**B2**
Designazione	*Classification*	**B3**
Sensi di rotazione	*Direction of rotation*	**B4**
Simbologia	*Symbols*	**B4**
Lubrificazione	*Lubrication*	**B4**
Carichi radiali	*Radial loads*	**B4**
Motori applicabili	*Motors adapters*	**B5**
Dati tecnici	*Technical data*	**B6**
Dimensioni	*Dimensions*	**B20**

Questa sezione annulla e sostituisce ogni precedente edizione o revisione. Qualora questa sezione non Vi sia giunta in distribuzione controllata, l'aggiornamento dei dati ivi contenuto non è assicurato. **In tal caso la versione più aggiornata è disponibile sul nostro sito internet www.transtecno.com**

This section replaces any previous edition and revision. If you obtained this catalogue other than through controlled distribution channels, the most up to date content is not guaranteed. ***In this case the latest version is available on our web site www.transtecno.com***

Caratteristiche tecniche

I motoriduttori ad ingranaggi cilindrici della serie CMG sono caratterizzati da un elevato grado di modularità: partendo da un corpo di base è possibile configurarlo secondo le esigenze, con flangia o piede.

Caratteristiche comuni a tutta la serie:

- Carcassa e flangia PAM in pressofusione di alluminio per le taglie 00, 01, 02, 03 e 04.
- Piedi e flange d'uscita in ghisa;
- Ingranaggi cilindrici a denti elicoidali, induriti e rettificati;
- Lubrificazione permanente con olio sintetico.
- Disponibili con giunto elastico in ingresso

Technical features

The high degree of modularity is a design feature of CMG helical in-line gearmotors range. It is possible to set up the version required using flanges or feet.

The main features of CMG range are:

- *Die-cast aluminium housings and input flanges for sizes 00, 01, 02, 03 and 04.*
- *Cast iron feet and output flanges;*
- *Ground-hardened helical gears;*
- *Permanent synthetic oil long-life lubrication.*
- *Input flexible coupling available*

ENERGY SAVING

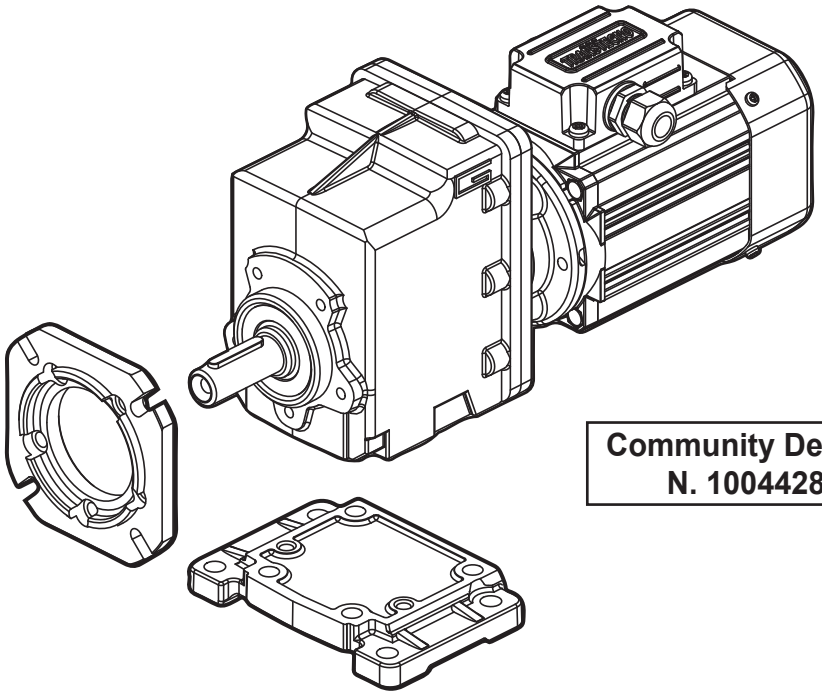

Community Design N. 1004428

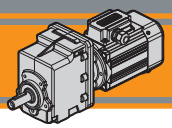

Designazione — *Classification*

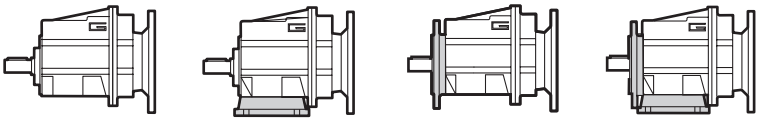

RIDUTTORE / *GEARBOX*

CMG	01	2	H65	9.81	D20	71	B14	FX
Tipo *Type*	Grandezza *Size*	Stadi *Stages*	Versione *Version*	Rapporto *Ratio*	Albero uscita *Output shaft*	IEC	Forma costruttiva *Version*	Giunto elastico *Flexible coupling*
CMG	00 01 02 03 04	2 3	U... H... F... H.../F...	vedi tabelle *see tables*	vedi tabelle *see tables*	IEC 56.. — 112..	B5 B14	FX A7 pag.

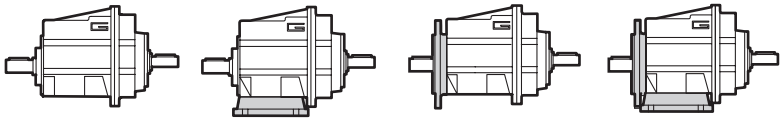

RIDUTTORE / *GEARBOX*

CMGIS	01	2	U	9.81	D20
Tipo *Type*	Grandezza *Size*	Stadi *Stages*	Versione *Version*	Rapporto *Ratio*	Albero uscita *Output shaft*
CMGIS	00 01 02 03 04	2 3	U... H... F... H.../F...	vedi tabelle *see tables*	vedi tabelle *see tables*

MOTORE TRIFASE / *THREE PHASE MOTOR*

SMT	63	2	4	0.18 kW	IE2	B14	230-400 V	50 Hz	TEFC	BR	T1
Tipo *Type*	Grandezza *Size*	Indicativo potenza *Power coefficient*	Poli *Poles*	Potenza *Power*	Efficienza *Efficiency level*	Forma costruttiva *Version*	Tensione *Voltage*	Frequenza *Frequency*	*Ventilazione Fan cooling*	*Opzioni Options*	Pos. Morsettiera *Terminal box pos.*
SMT	N1 pag.	1-2-3-4-5	4	0.04 kW ... 2.2 kW	IE1-IE2-IE3 N4 pag.	B14	230-400 V 460V	50Hz 60Hz	TEFC TENV	Q1-P1 Q1-S1 pag.	T1 (Std) T4 T2 T3

MOTORE MONOFASE / *SINGLE PHASE MOTOR*

SMM	63	2	4	0.18 kW	B14	230 V	50 Hz	TEFC	UL-CSA	T1
Tipo *Type*	Grandezza *Size*	Indicativo potenza *Power coefficient*	Poli *Poles*	Potenza *Power*	Forma costruttiva *Version*	Tensione *Voltage*	Frequenza *Frequency*	*Ventilazione Fan cooling*	*Opzioni Options*	Pos. Morsettiera *Terminal box pos.*
SMM	N1 pag.	1-2-3-4	4	0.04 kW ... 0.75 kW	B14	230V	50Hz	TEFC TENV	Q1 pag.	T1 (Std) T4 T2 T3

MOTORE TRIFASE / *THREE PHASE MOTOR*

T	2A	63	2	4	0.18 kW	B5	PTO	230-400 V	50 Hz	T1
Tipo *Type*	Efficienza *Efficiency level*	Grandezza *Size*	Indicativo potenza *Power coefficient*	Poli *Poles*	Potenza *Power*	Forma costruttiva *Version*	Protezione termica *Thermal protector*	Tensione *Voltage*	Frequenza *Frequency*	Pos. Morsettiera *Terminal box pos.*
T	S (IE1) 2A (IE2) 3A (IE3)	T1 pag.	1-2-3-S L1-L2 M1-M2	2 4 6	0.09 kW ... 2.2 kW	B5 B14 B3	Null PTO	230-400 V 50Hz 275-480 V 60Hz 400-690 V 50Hz		T1 (Std) T4 T2 T3

Sensi di rotazione / *Direction of rotation*

CMG...2
CMGIS..2

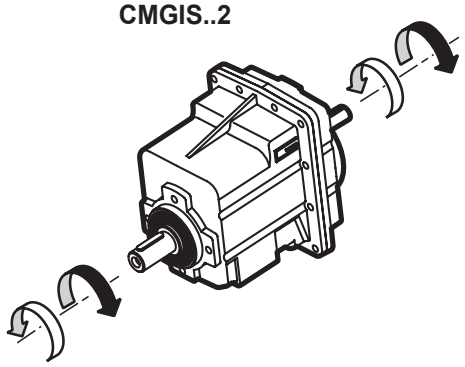

CMG...3
CMGIS..3

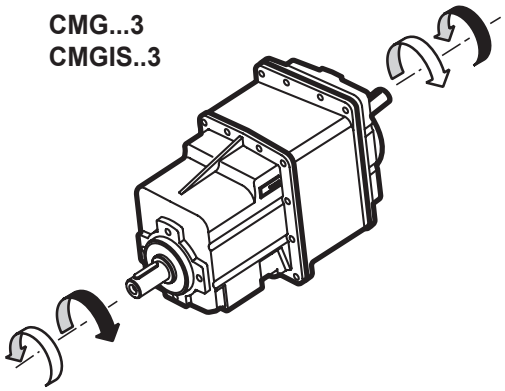

Simbologia / *Symbols*

n_1	[min^{-1}]	Velocità in ingresso / *Input speed*
n_2	[min^{-1}]	Velocità in uscita / *Output speed*
i		Rapporto di riduzione / *Ratio*
P_1	[kW]	Potenza in entrata / *Input power*
M_2	[Nm]	Coppia nominale in uscita in funzione di P_1 / *Output torque referred to P_1*
Pn_1	[kW]	Potenza nominale in entrata / *Nominal input power*
Mn_2	[Nm]	Coppia nominale in uscita in funzione di Pn_1 / *Nominal output torque referred to Pn_1*
sf		Fattore di servizio / *Service factor*
R_2	[N]	Carico radiale ammissibile in uscita / *Permitted output radial load*
A_2	[N]	Carico assiale ammissibile in uscita / *Permitted output axial load*
Kg	[kg]	Peso del solo riduttore / *Weight of the gearbox only*

Lubrificazione / *Lubrication*

Tutti i motoriduttori nelle taglie 00, 01, 02, 03 e 04 sono forniti completi di lubrificante sintetico viscosità 320, pertanto possono essere installati in qualunque posizione di montaggio e non necessitano di manutenzione.

Permanent synthetic oil long-life lubrication (viscosity grade 320) makes it possible to use sizes 00, 01, 02, 03 and 04 in all mounting positions; for this reason they can be installed in any assembly position and do not require maintenance.

Carichi radiali / *Radial loads*

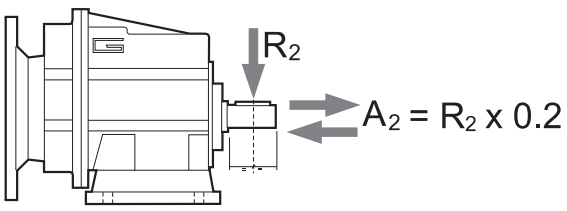

n_2 [min^{-1}]	R_2 [N]				
	CMG 00	CMG 01	CMG 02	CMG 03	CMG 04
700	416	764	1529	1987	2379
600	437	805	1609	2092	2504
500	465	855	1710	2223	2661
400	501	921	1842	2395	2866
250	586	1077	2154	2801	3353
180	653	1323	2554	3321	3897
150	748	1406	2714	3529	4244
120	806	1631	3467	3801	4572
100	958	1842	3684	4507	5234
80	1032	1984	3969	5042	5991
60	1136	2184	4368	5549	6594
40	1300	2500	5000	6500	8000
10	1300	2500	5000	6500	8000

Carichi radiali — *Radial loads*

Quando il carico radiale risultante non è applicato sulla mezzeria dell'albero occorre calcolare quello effettivo con la seguente formula:

When the resulting radial load is not applied on the centre line of the shaft it is necessary to calculate the effective load with the following formula:

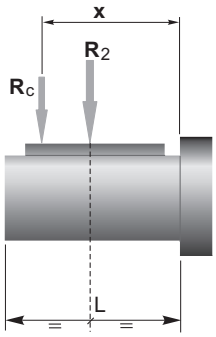

	CMG 00	CMG 01	CMG 02	CMG 03	CMG 04
a	73	104	117	132	150
b	53	84	92	102	115
R_{2MAX}	1300	2500	5000	6500	8000

$$R_c = \frac{R_2 \cdot a}{(b+x)} \leq R_{2MAX}$$

$$R \leq R_c$$

a, b = valori riportati nella tabella
a, b = values given in the table

Motori applicabili — *Motors adapters*

CMG	SMT						SMM				
	5014 5024 5034 5044	5624 5634 5444 5654	6324 6334 6344	7124 7134 7144	8024 8034	9024 9034	5014 5024 5034	5624 5634 5444	6324 6334	7124 7134	8024
002											
012											
013											
022											
023											
032											
033											
042											
043											

CMG	TS						T2A			T3A			
	5624	6314 6324 6334	7114 7124 7134 7144	8024 8034	90S4 90L14 90L24	100L14	6324 6334	7124 7134	8014	8024 8034	90S4 90L14 90LB4	100L14 100L24 100L34	112M4
002													
012													
013													
022													
023													
032													
033													
042													
043													

N.B. Le aree evidenziate in grigio indicano l'applicabilità della corrispondente grandezza motore.

N.B. *Grey areas indicate motor inputs available on each size of unit.*

Dati tecnici — n_1 1400 min^{-1} — *Technical data*

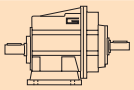

n_2 [min^{-1}]	Mn_2 [Nm]	Pn_1 [kW]	i	IEC Motori applicabili *IEC Motor adapters* 56 B5/B14	63 B5/B14	71 B5/B14	80 B5/B14
CMGIS 002							
279	40	1.2	5.03				
230	40	1.0	6.10				
187	40	0.82	7.49				
156	50	0.85	8.99				
138	50	0.75	10.16				
116	50	0.63	12.07				
105	70	0.80	13.40				
92.5	70	0.71	15.14				
77.1	70	0.59	18.17				
64.9	70	0.50	21.58				
59.6	70	0.45	23.51				
55.8	70	0.43	25.10				*
51.7	70	0.39	27.08				*
43.1	70	0.33	32.49				*
33.3	70	0.25	42.04				*
31.2	70	0.24	44.89				*
28.7	70	0.22	48.86				*
25.4	70	0.19	55.10				*

N.B.
Le aree evidenziate indicano l'applicabilità della corrispondente grandezza motore.

N.B.
Highlighted areas indicate motor inputs available on each size of unit.

*** =** Il fattore di servizio (**sf**) deve essere scelto in funzione dell'applicazione: si prega di contattare il nostro Servizio Tecnico.

Prima di eseguire la scelta del motoriduttore riferirsi alle prestazioni elencate nelle tabelle dalla pag. B11 alla pag. B19.

*** =** *The service factor (**sf**) has to be selected depending on application: please contact our Technical Department.*

Before selecting any gearbox, please read the performance values shown in the tables on page B11 to B19.

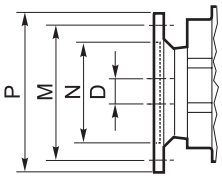

Dimensioni IEC / *IEC Dimensions*	56 B5	56 B14	63 B5	63 B14	71 B5	71 B14	80 B5	80 B14
N	80	50	95	60	110	70	130	80
M	100	65	115	75	130	85	165	100
P	120	80	140	90	160	105	200	120
D	9		11		14		19	

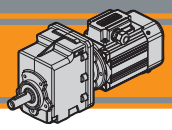

Dati tecnici — n_1 1400 min^{-1} — ***Technical data***

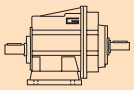	n_2 [min^{-1}]	Mn_2 [Nm]	Pn_1 [kW]	i	IEC Motori applicabili *IEC Motor adapters*				
CMGIS 012					**56 B5/B14**	**63 B5/B14**	**71 B5/B14**	**80 B5/B14**	**90 B5/B14**
	367	60	2.4	3.82					
	302	60	2.0	4.63					
	246	60	1.6	5.69					
	181	80	1.6	7.72					
	153	80	1.3	9.17					
	143	80	1.2	9.81					
	122	100	1.3	11.50					
	118	100	1.3	11.90					
	101	120	1.3	13.80					
	95.7	120	1.3	14.62					
	78.4	120	1.0	17.86					
	73.4	120	1.0	19.07					
	70.6	120	0.92	19.83					
	59.4	120	0.78	23.56					*
	47.4	120	0.62	29.56					*
	39.5	120	0.52	35.47					*
	30.5	120	0.40	45.89				*	*
	28.6	120	0.37	49.00				*	*
	26.3	120	0.34	53.33				*	*
	23.3	120	0.30	60.15				*	*
CMGIS 013					**56 B5/B14**	**63 B5/B14**	**71 B5/B14**	**80 B5/B14**	**90 B5/B14**
	22.1	120	0.30	63.22				*	*
	18.6	120	0.25	75.08				*	*
	15.7	120	0.21	89.17				*	*
	12.4	120	0.17	113.05			*	*	*
	10.4	120	0.14	134.27			*	*	*
	8.1	120	0.11	173.72			*	*	*
	6.9	120	0.09	202.16			*	*	*
	5.4	120	0.07	261.57			*	*	*
	4.6	120	0.06	304.00			*	*	*
	3.6	120	0.05	393.33			*	*	*
	3.2	120	0.04	443.59			*	*	*

N.B.
Le aree evidenziate indicano l'applicabilità della corrispondente grandezza motore.

N.B.
Highlighted areas indicate motor inputs available on each size of unit.

*** =** Il fattore di servizio (**sf**) deve essere scelto in funzione dell'applicazione: si prega di contattare il nostro Servizio Tecnico.

Prima di eseguire la scelta del motoriduttore riferirsi alle prestazioni elencate nelle tabelle dalla pag. B11 alla pag. B19.

**** =** The service factor (**sf**) has to be selected depending on application: please contact our Technical Department.*

Before selecting any gearbox, please read the performance values shown in the tables on page B11 to B19.

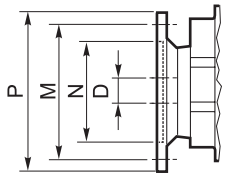

Dimensioni IEC / *IEC Dimensions*										
	56 B5	**56 B14**	**63 B5**	**63 B14**	**71 B5**	**71 B14**	**80 B5**	**80 B14**	**90 B5**	**90 B14**
N	80	50	95	60	110	70	130	80	130	95
M	100	65	115	75	130	85	165	100	165	115
P	120	80	140	90	160	105	200	120	200	140
D	9		11		14		19		24	

Dati tecnici — n_1 1400 min^{-1} — *Technical data*

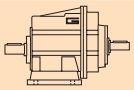

n_2 [min^{-1}]	Mn_2 [Nm]	Pn_1 [kW]	i	IEC Motori applicabili *IEC Motor adapters* 56 B5/B14	63 B5/B14	71 B5/B14	80 B5/B14	90 B5/B14
CMGIS 022								
383	100	4.2	3.66					
316	100	3.4	4.43					
257	100	2.8	5.45					
190	120	2.5	7.39					
159	120	2.1	8.78					
141	120	1.8	9.93					
127	200	2.8	11.01					
116	200	2.5	12.05					
106	160	1.8	13.21					
94.6	200	2.1	14.81					
81.9	130	1.2	17.10					
69.7	200	1.5	20.08					
58.7	200	1.3	23.85					
46.8	200	1.0	29.93					
39.0	200	0.85	35.91					
30.1	200	0.66	46.46					*
28.2	200	0.62	49.61					*
25.9	200	0.57	54.00					*
23.0	200	0.50	60.90					*
CMGIS 023				56 B5/B14	63 B5/B14	71 B5/B14	80 B5/B14	90 B5/B14
21.9	200	0.49	64.01					*
18.4	200	0.41	76.02				*	*
15.5	200	0.35	90.29				*	*
12.2	200	0.27	114.46				*	*
10.3	200	0.23	135.95				*	*
8.0	200	0.18	175.89			*	*	*
6.8	200	0.15	204.69			*	*	*
5.3	200	0.12	264.84			*	*	*
4.5	200	0.10	307.80			*	*	*
3.5	200	0.08	398. 25			*	*	*
3.1	200	0.07	449.14			*	*	*

N.B.
Le aree evidenziate indicano l'applicabilità della corrispondente grandezza motore.

N.B.
Highlighted areas indicate motor inputs available on each size of unit.

*** =** Il fattore di servizio (**sf**) deve essere scelto in funzione dell'applicazione: si prega di contattare il nostro Servizio Tecnico.

Prima di eseguire la scelta del motoriduttore riferirsi alle prestazioni elencate nelle tabelle dalla pag. B11 alla pag. B19.

*** =** *The service factor (**sf**) has to be selected depending on application: please contact our Technical Department.*

Before selecting any gearbox, please read the performance values shown in the tables on page B11 to B19.

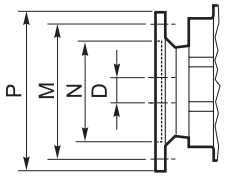

Dimensioni IEC / *IEC Dimensions*										
	56 B5	56 B14	63 B5	63 B14	71 B5	71 B14	80 B5	80 B14	90 B5	90 B14
N	80	50	95	60	110	70	130	80	130	95
M	100	65	115	75	130	85	165	100	165	115
P	120	80	140	90	160	105	200	120	200	140
D	9		11		14		19		24	

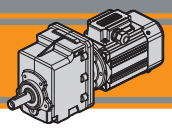

Dati tecnici — n_1 1400 min^{-1} — *Technical data*

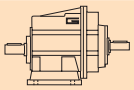

	n_2 [min^{-1}]	Mn_2 [Nm]	Pn_1 [kW]	i	IEC Motori applicabili / *IEC Motor adapters*				
CMGIS 032					**71 B5**	**80 B5/B14**	**90 B5/B14**	**100 B5/B14**	**112 B5/B14**
	374	150	6.1	3.74	B				
	311	150	5.1	4.50	B				
	255	150	4.2	5.48	B				
	222	180	4.4	6.31	B				
	177	180	3.5	7.93	B				
	154	180	3.0	9.08	B				*
	128	180	2.5	10.93	B				*
	111	250	3.0	12.60	B				*
	105	250	2.9	13.30	B				*
	91.5	280	2.8	15.30	B				*
	76.9	240	2.0	18.21	B				*
	72.8	280	2.2	19.24	B				*
	66.2	240	1.7	21.15	B				*
	56.0	300	1.8	24.99	B				*
	45.8	300	1.5	30.57	B			*	*
	40.9	300	1.3	34.20	B			*	*
	36.2	300	1.2	38.63	B			*	*
	31.7	300	1.0	44.18	B			*	*
	27.3	300	0.89	51.30	B		*	*	*
	23.0	300	0.75	60.80	B		*	*	*

					56 B5/B14	**63 B5/B14**	**71 B5/B14**	**80 B5/B14**	**90 B5/B14**
CMGIS 033									
	19.2	300	0.64	72.83					*
	14.4	300	0.48	97.45					*
	12.1	300	0.40	115.74				*	*
	9.9	300	0.33	140.81				*	*
	8.0	300	0.27	174.26				*	*
	6.2	300	0.21	225.47				*	*
	5.3	300	0.18	262.05			*	*	*
	4.3	300	0.14	325.79			*	*	*
	3.7	300	0.12	378.64			*	*	*
	3.3	300	0.11	427.03			*	*	*

N.B.
Le aree evidenziate indicano l'applicabilità della corrispondente grandezza motore.
B = Boccola di riduzione in acciaio.

*** =** Il fattore di servizio (**sf**) deve essere scelto in funzione dell'applicazione: si prega di contattare il nostro Servizio Tecnico.

Prima di eseguire la scelta del motoriduttore riferirsi alle prestazioni elencate nelle tabelle dalla pag. B11 alla pag. B19.

N.B.
Highlighted areas indicate motor inputs available on each size of unit.
***B** = Metal shaft sleeve.*

**** =** The service factor (**sf**) has to be selected depending on application: please contact our Technical Department.*

Before selecting any gearbox, please read the performance values shown in the tables on page B11 to B19.

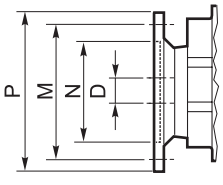

Dimensioni IEC / *IEC Dimensions*												
	56 B5	**56 B14**	**63 B5**	**63 B14**	**71 B5**	**71 B14**	**80 B5**	**80 B14**	**90 B5**	**90 B14**	**100/112 B5**	**100/112 B14**
N	80	50	95	60	110	70	130	80	130	95	180	110
M	100	65	115	75	130	85	165	100	165	115	215	130
P	120	80	140	90	160	105	200	120	200	140	250	160
D	9		11		14		19		24		28	

Dati tecnici — n_1 1400 min^{-1} — *Technical data*

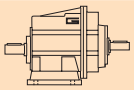

n_2 [min^{-1}]	Mn_2 [Nm]	Pn_1 [kW]	i	IEC Motori applicabili / *IEC Motor adapters*				
CMGIS 042				**71 B5**	**80 B5/B14**	**90 B5/B14**	**100 B5/B14**	**112 B5/B14**
374	230	9.4	3.74	B				
311	230	7.8	4.50	B				
255	230	6.4	5.48	B				
222	260	6.3	6.31	B				
177	260	5.0	7.93	B				
154	280	4.7	9.08	B				
128	280	3.9	10.93	B				
111	350	4.2	12.60	B				
105	350	4.0	13.30	B				
91.5	420	4.2	15.30	B				
72.8	420	3.3	19.24	B				
56.0	500	3.1	24.99	B				
45.8	500	2.5	30.57	B				*
40.9	500	2.2	34.20	B				*
36.2	500	2.0	38.63	B				*
31.7	500	1.7	44.18	B			*	*
27.3	500	1.5	51.30	B			*	*
23.0	480	1.2	60.80	B			*	*
CMGIS 043				**56 B5/B14**	**63 B5/B14**	**71 B5/B14**	**80 B5/B14**	**90 B5/B14**
19.2	500	1.1	72.83					
14.4	500	0.80	97.45					*
12.1	500	0.67	115.74					*
9.9	500	0.55	140.81					*
8.0	500	0.45	174.26					*
6.2	500	0.35	225.47				*	*
5.3	500	0.30	262.05				*	*
4.3	500	0.24	325.79				*	*
3.7	500	0.21	378.64				*	*
3.3	500	0.18	427.03			*	*	*

N.B.
Le aree evidenziate indicano l'applicabilità della corrispondente grandezza motore.
B = Boccola di riduzione in acciaio.

*** =** Il fattore di servizio (**sf**) deve essere scelto in funzione dell'applicazione: si prega di contattare il nostro Servizio Tecnico.

Prima di eseguire la scelta del motoriduttore riferirsi alle prestazioni elencate nelle tabelle dalla pag. B11 alla pag. B19.

N.B.
Highlighted areas indicate motor inputs available on each size of unit.
***B** = Metal shaft sleeve.*

**** =** The service factor (**sf**) has to be selected depending on application: please contact our Technical Department.*

Before selecting any gearbox, please read the performance values shown in the tables on page B11 to B19.

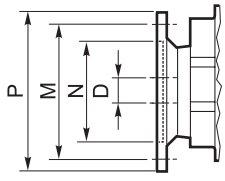

Dimensioni IEC / *IEC Dimensions*												
	56 B5	**56 B14**	**63 B5**	**63 B14**	**71 B5**	**71 B14**	**80 B5**	**80 B14**	**90 B5**	**90 B14**	**100/112 B5**	**100/112 B14**
N	80	50	95	60	110	70	130	80	130	95	180	110
M	100	65	115	75	130	85	165	100	165	115	215	130
P	120	80	140	90	160	105	200	120	200	140	250	160
D	9		11		14		19		24		28	

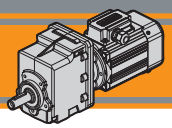

Dati tecnici / *Technical data*

P_1 [kW]	n_2 [min^{-1}]	M_2 [Nm]	sf	i	
0.04					
SMT5014	**279**	1	30.4	5.03	**CMG002**
SMM5014	**230**	2	25.0	6.10	
(1400 min^{-1})	**187**	2	20.4	7.49	
SMT SMM	**156**	2	21.2	8.99	
	138	3	18.8	10.16	
	116	3	15.8	12.07	
	105	4	20.0	13.40	
	92	4	17.7	15.14	
	77	5	14.7	18.17	
	65	6	12.4	21.58	
	60	6	11.4	23.51	
	56	7	10.6	25.10	
	52	7	9.9	27.08	
	43	9	8.2	32.49	
	33	11	6.4	42.04	
	31	12	6.0	44.89	
	29	13	5.5	48.86	
	25	14	4.8	55.10	
	29	13	9.3	49.00	**CMG012**
	26	14	8.6	53.33	
	23	16	7.6	60.15	
	22	16	7.4	63.22	**CMG013**
	19	19	6.2	75.08	
	16	23	5.2	89.17	
	12	29	4.1	113.05	
	10	34	3.5	134.27	
	8.1	45	2.7	173.72	
	6.9	52	2.3	202.16	
	5.4	67	1.8	261.57	
	4.6	78	1.5	304.00	
	3.6	101	1.2	393.33	
	3.2	114	1.1	443.59	
	8.0	45	4.4	175.89	**CMG023**
	6.8	52	3.8	204.69	
	5.3	68	2.9	264.84	
	4.5	79	2.5	307.80	
	3.5	102	2.0	398.25	
	3.1	115	1.7	449.14	
0.06					
SMT5024	**279**	2	20.3	5.03	**CMG002**
SMM5024	**230**	2	16.7	6.10	
(1400 min^{-1})	**187**	3	13.6	7.49	
SMT SMM	**156**	4	14.2	8.99	
	138	4	12.5	10.16	
	116	5	10.5	12.07	

P_1 [kW]	n_2 [min^{-1}]	M_2 [Nm]	sf	i	
0.06					
SMT5024	**105**	5	13.3	13.40	**CMG002**
SMM5024	**92**	6	11.8	15.14	
(1400 min^{-1})	**77**	7	9.8	18.17	
SMT SMM	**65**	8	8.3	21.58	
	60	9	7.6	23.51	
	56	10	7.1	25.10	
	52	11	6.6	27.08	
	43	13	5.5	32.49	
	33	17	4.2	42.04	
	31	18	4.0	44.89	
	29	19	3.6	48.86	
	25	22	3.2	55.10	
	31	18	6.7	45.89	**CMG012**
	29	19	6.2	49.00	
	26	21	5.7	53.33	
	23	24	5.1	60.15	
	22	24	4.9	63.22	**CMG013**
	19	29	4.2	75.08	
	16	34	3.5	89.17	
	12	43	2.8	113.05	
	10	52	2.3	134.27	
	8.1	67	1.8	173.72	
	6.9	78	1.5	202.16	
	5.4	101	1.2	261.57	
	4.6	117	1.0	304.00	
	3.6	151	0.8	393.33	
	3.2	171	0.7	443.59	
	12	44	4.5	114.46	**CMG023**
	10	52	3.8	135.95	
	8.0	68	3.0	175.89	
	6.8	79	2.5	204.69	
	5.3	102	2.0	264.84	
	4.5	118	1.7	307.80	
	3.5	153	1.3	398.25	
	3.1	173	1.2	449.14	
	6.2	87	3.5	225.47	**CMG033**
	5.3	101	3.0	262.05	
	4.3	125	2.4	325.79	
	3.7	146	2.1	378.64	
	3.3	164	1.8	427.03	
	5.3	101	5.0	262.05	**CMG043**
	4.3	125	4.0	325.79	
	3.7	146	3.4	378.64	
	3.3	164	3.0	427.03	

IEC

Motori *Motors*	SMT	SMM
	5014 **5024**	**5014** **5024**
IEC	**56 B14**	**56 B14**

Dati tecnici / *Technical data*

P_1 [kW]	n_2 [min^{-1}]	M_2 [Nm]	sf	i	
0.09					
SMT5034	**279**	3	13.5	5.03	**CMG002**
SMM5034	**230**	4	11.1	6.10	
SMT5624	**187**	4	9.1	7.49	
SMM5624	**156**	5	9.4	8.99	
(1400 min^{-1})	**138**	6	8.3	10.16	
SMT SMM	**116**	7	7.0	12.07	
	105	8	8.9	13.40	
	92	9	7.8	15.14	
TS5624	**77**	11	6.5	18.17	
(1400 min^{-1})	**65**	13	5.5	21.58	
	60	14	5.1	23.51	
	56	15	4.7	25.10	
	52	16	4.4	27.08	
	43	19	3.7	32.49	
	33	25	2.8	42.04	
	31	26	2.6	44.89	
	29	29	2.4	48.86	
	25	32	2.2	55.10	
	47	17	6.9	29.56	**CMG012**
	39	21	5.7	35.47	
	31	27	4.4	45.89	
	29	29	4.2	49.00	
	26	31	3.8	53.33	
	23	35	3.4	60.15	
	22	36	3.3	63.22	**CMG013**
	19	43	2.8	75.08	
	16	51	2.3	89.17	
	12	65	1.8	113.05	
	10	77	1.5	134.27	
	8.1	100	1.2	173.72	
	6.9	117	1.0	202.16	
	5.4	151	0.8	261.57	
	22	37	5.4	64.01	**CMG023**
	18	44	4.6	76.02	
	16	52	3.8	90.29	
	12	66	3.0	114.46	
	10	78	2.5	135.95	
	8.0	102	2.0	175.89	
	6.8	118	1.7	204.69	
	5.3	153	1.3	264.84	
	4.5	178	1.1	307.80	
	3.5	230	0.9	398.25	
	3.1	259	0.8	449.14	

P_1 [kW]	n_2 [min^{-1}]	M_2 [Nm]	sf	i	
0.09					
SMT5034	**12.1**	67	4.5	115.74	**CMG033**
SMM5034	**9.9**	81	3.7	140.81	
SMT5624	**8.0**	101	3.0	174.26	
SMM5624	**6.2**	130	2.3	225.47	
(1400 min^{-1})	**5.3**	151	2.0	262.05	
SMT SMM	**4.3**	188	1.6	325.79	
	3.7	219	1.4	378.64	
	3.3	246	1.2	427.03	
TS5624					
(1400 min^{-1})	**8.0**	101	5.0	174.26	**CMG043**
	6.2	130	3.8	225.47	
	5.3	151	3.3	262.05	
	4.3	188	2.7	325.79	
	3.7	219	2.3	378.64	
	3.3	246	2.0	427.03	
0.12					
SMT5044	**279**	4	10.1	5.03	**CMG002**
SMT5634	**230**	5	8.3	6.10	
SMT5634IE2	**187**	6	6.8	7.49	
SMM5634	**156**	7	7.1	8.99	
(1400 min^{-1})	**138**	8	6.3	10.16	
SMT SMM	**116**	9	5.3	12.07	
	105	11	6.7	13.40	
	92	12	5.9	15.14	
TS6314	**77**	14	4.9	18.17	
(1400 min^{-1})	**65**	17	4.1	21.58	
	60	18	3.8	23.51	
	56	20	3.5	25.10	
	52	21	3.3	27.08	
	43	26	2.7	32.49	
	33	33	2.1	42.04	
	31	35	2.0	44.89	
	29	38	1.8	48.86	
	25	43	1.6	55.10	
	59	19	6.5	23.56	**CMG012**
	47	23	5.2	29.56	
	39	28	4.3	35.47	
	31	36	3.3	45.89	
	29	39	3.1	49.00	
	26	42	2.9	53.33	
	23	47	2.5	60.15	
	22	49	2.5	63.22	**CMG013**
	19	58	2.1	75.08	
	16	69	1.7	89.17	
	12	87	1.4	113.05	
	10	103	1.2	134.27	
	8.1	134	0.9	173.72	
	6.9	156	0.8	202.16	

IEC

Motori *Motors*	SMT		SMM		TS	
	5034 5044	5624 5634 5634IE2	5034	5624 5634	5624	6314
IEC	56 B14	56 B14	56 B14	56 B14	56 B5/B14	63 B5/B14

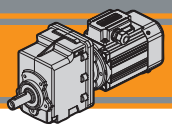

Dati tecnici — *Technical data*

P_1 [kW]	n_2 [min^{-1}]	M_2 [Nm]	sf	i	
0.12					
SMT5044	**22**	49	4.1	64.01	**CMG023**
SMT5634	**18**	58	3.4	76.02	
SMT5634IE2	**16**	69	2.9	90.29	
SMM5634	**12**	88	2.3	114.46	
(1400 min^{-1})	**10**	105	1.9	135.95	
SMT SMM	**8.0**	135	1.5	175.89	
	6.8	157	1.3	204.69	
	5.3	204	1.0	264.84	
TS6314	**4.5**	237	0.8	307.80	
(1400 min^{-1})					
	19	56	5.4	72.83	**CMG033**
	14	75	4.0	97.45	
	12	89	3.4	115.74	
	10	108	2.8	140.81	
	8.0	134	2.2	174.26	
	6.2	173	1.7	225.47	
	5.3	202	1.5	262.05	
	4.3	251	1.2	325.79	
	3.7	291	1.0	378.64	
	3.3	329	0.9	427.03	
	19	56	8.9	72.83	**CMG043**
	14	75	6.7	97.45	
	12	89	5.6	115.74	
	10	108	4.6	140.81	
	8.0	134	3.7	174.26	
	6.2	173	2.9	225.47	
	5.3	202	2.5	262.05	
	4.3	251	2.0	325.79	
	3.7	291	1.7	378.64	
	3.3	329	1.5	427.03	

P_1 [kW]	n_2 [min^{-1}]	M_2 [Nm]	sf	i	
0.18					
SMT5644	**279**	6	6.8	5.03	**CMG002**
SMT6324	**230**	7	5.6	6.10	
SMT6324IE2	**187**	9	4.5	7.49	
SMM5644	**156**	11	4.7	8.99	
SMM6324	**138**	12	4.2	10.16	
(1400 min^{-1})	**116**	14	3.5	12.07	
	105	16	4.4	13.40	
SMT SMM	**92**	18	3.9	15.14	
	77	21	3.3	18.17	
TS6324	**65**	25	2.8	21.58	
T2A6324	**60**	28	2.5	23.51	
(1400 min^{-1})	**56**	30	2.4	25.10	
	52	32	2.2	27.08	
	43	38	1.8	32.49	
	33	50	1.4	42.04	
	31	53	1.3	44.89	
	29	58	1.2	48.86	
	25	65	1.1	55.10	
	78	21	5.7	17.86	**CMG012**
	73	22	5.3	19.07	
	71	23	5.1	19.83	
	59	28	4.3	23.56	
	47	35	3.4	29.56	
	39	42	2.9	35.47	
	31	54	2.2	45.89	
	29	58	2.1	49.00	
	26	63	1.9	53.33	
	23	71	1.7	60.15	
	22	73	1.6	63.22	**CMG013**
	19	87	1.4	75.08	
	16	103	1.2	89.17	
	12	130	0.9	113.05	
	23	72	2.8	60.90	**CMG022**
	22	74	2.7	64.01	**CMG023**
	18	88	2.3	76.02	
	16	104	1.9	90.29	
	12	132	1.5	114.46	
	10	157	1.3	135.95	
	8.0	203	1.0	175.89	
	6.8	236	0.8	204.69	

IEC

Motori *Motors*	SMT			SMM		TS	T2A
	5044	5634 5634IE2 5644	6324 6324IE2	5634 5644	6324	6314 6324	6324
IEC	56 B14	56 B14	63 B14	56 B14	63 B14	63 B5/B14	63 B5/B14

Dati tecnici — *Technical data*

P_1 [kW]	n_2 [min^{-1}]	M_2 [Nm]	sf	i	
0.18					
SMT5644	**19**	84	3.6	72.83	**CMG033**
SMT6324	**14**	112	2.7	97.45	
SMT6324IE2	**12**	134	2.2	115.74	
SMM5644	**10**	163	1.8	140.81	
SMM6324	**8.0**	201	1.5	174.26	
(1400 min^{-1})	**6.2**	260	1.2	225.47	
SMT SMM	**5.3**	302	1.0	262.05	
	19	84	5.9	72.83	**CMG043**
TS6324	**14**	112	4.4	97.45	
T2A6324	**12**	134	3.7	115.74	
(1400 min^{-1})	**10**	163	3.1	140.81	
	8.0	201	2.5	174.26	
	6.2	260	1.9	225.47	
	5.3	302	1.7	262.05	
	4.3	376	1.3	325.79	
	3.7	437	1.1	378.64	
	3.3	493	1.0	427.03	
0.25					
SMT5654	**279**	8	4.9	5.03	**CMG002**
SMT6334	**230**	10	4.0	6.10	
SMT6334IE2	**187**	12	3.3	7.49	
SMM6334	**156**	15	3.4	8.99	
(1400 min^{-1})	**138**	17	3.0	10.16	
	116	20	2.5	12.07	
SMT SMM	**105**	22	3.2	13.40	
	92	25	2.8	15.14	
TS6334	**77**	30	2.4	18.17	
TS7114	**65**	35	2.0	21.58	
T2A6334	**60**	38	1.8	23.51	
(1400 min^{-1})	**56**	41	1.7	25.10	
	52	44	1.6	27.08	
	43	53	1.3	32.49	
	33	69	1.0	42.04	
	31	73	1.0	44.89	
	29	80	0.9	48.86	
	25	90	0.8	55.10	
	367	6	9.6	3.82	**CMG012**
	302	8	7.9	4.63	
	246	9	6.4	5.69	
	181	13	6.3	7.72	
	153	15	5.3	9.17	
	143	16	5.0	9.81	
	122	19	5.3	11.50	
	118	19	5.1	11.90	
	101	23	5.3	13.80	
	96	24	5.0	14.62	
	78	29	4.1	17.86	
	73	31	3.8	19.07	

P_1 [kW]	n_2 [min^{-1}]	M_2 [Nm]	sf	i	
0.25					
SMT5654	**71**	32	3.7	19.83	**CMG012**
SMT6334	**59**	39	3.1	23.56	
SMT6334IE2	**47**	48	2.5	29.56	
SMM6334	**39**	58	2.1	35.47	
(1400 min^{-1})	**31**	75	1.6	45.89	
	29	80	1.5	49.00	
SMT SMM	**26**	87	1.4	53.33	
	23	98	1.2	60.15	
TS6334					
TS7114	**22**	101	1.2	63.22	**CMG013**
T2A6334	**19**	120	1.0	75.08	
(1400 min^{-1})	**16**	143	0.8	89.17	
	70	33	6.1	20.08	**CMG022**
	59	39	5.1	23.85	
	47	49	4.1	29.93	
	39	59	3.4	35.91	
	30	76	2.6	46.46	
	28	81	2.5	49.61	
	26	88	2.3	54.00	
	23	100	2.0	60.90	
	22	103	1.9	64.01	**CMG023**
	18	122	1.6	76.02	
	16	145	1.4	90.29	
	12	183	1.1	114.46	
	10	218	0.9	135.95	
TS7114 B5 Solo / *Only*	**32**	72	4.1	44.18	**CMG032**
	27	84	3.6	51.30	
	23	100	3.0	60.80	
SMT5654	**19**	117	2.6	72.83	**CMG033**
SMT6334	**14**	156	1.9	97.45	
SMT6334IE2	**12**	186	1.6	115.74	
SMM6334	**10**	226	1.3	140.81	
(1400 min^{-1})	**8.0**	279	1.1	174.26	
	6.2	361	0.8	225.47	
SMT SMM	**19**	117	4.3	72.83	**CMG043**
TS6334	**14**	156	3.2	97.45	
TS7114	**12**	186	2.7	115.74	
T2A6334	**10**	226	2.2	140.81	
(1400 min^{-1})	**8.0**	279	1.8	174.26	
	6.2	361	1.4	225.47	
	5.3	420	1.2	262.05	
	4.3	522	1.0	325.79	
	3.7	607	0.8	378.64	

IEC

Motori *Motors*	SMT		SMM		TS		T2A
	5644 5654	6324 6324IE2 6334 6334IE2	5644	6324 6334	6324 6334	7114	6324 6334
IEC	56 B14	63 B14	56 B14	63 B14	63 B5/B14	71 B5/B14	63 B5/B14

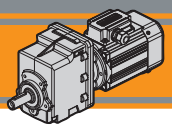

Dati tecnici — *Technical data*

P_1 [kW]	n_2 [min^{-1}]	M_2 [Nm]	sf	i	
0.37					
SMT6344	**279**	12	3.3	5.03	**CMG002**
SMT7124	**230**	15	2.7	6.10	
SMT7124IE2	**187**	18	2.2	7.49	
SMM7124	**156**	22	2.3	8.99	
(1400 min^{-1})	**138**	25	2.0	10.16	
SMT SMM	**116**	29	1.7	12.07	
	105	32	2.2	13.40	
	92	37	1.9	15.14	
TS7124	**77**	44	1.6	18.17	
T2A7124	**65**	52	1.3	21.58	
(1400 min^{-1})	**60**	57	1.2	23.51	
	56	61	1.2	25.10	
	52	66	1.1	27.08	
	43	79	0.9	32.49	
	367	9	6.5	3.82	**CMG012**
	302	11	5.3	4.63	
	246	14	4.4	5.69	
	181	19	4.3	7.72	
	153	22	3.6	9.17	
	143	24	3.4	9.81	
	122	28	3.6	11.50	
	118	29	3.5	11.90	
	101	33	3.6	13.80	
	96	35	3.4	14.62	
	78	43	2.8	17.86	
	73	46	2.6	19.07	
	71	48	2.5	19.83	
	59	57	2.1	23.56	
	47	72	1.7	29.56	
	39	86	1.4	35.47	
	31	111	1.1	45.89	
	29	119	1.0	49.00	
	26	129	0.9	53.33	
	23	146	0.8	60.15	
	22	150	0.8	63.22	**CMG013**
	127	27	7.5	11.01	**CMG022**
	116	29	6.8	12.05	
	106	32	5.0	13.21	
	95	36	5.6	14.81	
	82	41	3.1	17.10	
	70	49	4.1	20.08	
	59	58	3.5	23.85	
	47	73	2.8	29.93	

P_1 [kW]	n_2 [min^{-1}]	M_2 [Nm]	sf	i	
0.37					
SMT6344	**39**	87	2.3	35.91	**CMG022**
SMT7124	**30**	113	1.8	46.46	
SMT7124IE2	**28**	120	1.7	49.61	
SMM7124	**26**	131	1.5	54.00	
(1400 min^{-1})	**23**	148	1.4	60.90	
SMT SMM	**22**	152	1.3	64.01	**CMG023**
	18	180	1.1	76.02	
TS7124	**16**	214	0.9	90.29	
T2A7124					
(1400 min^{-1})					
TS7124 T2A7124 B5	**66**	51	4.7	21.15	**CMG032**
	56	61	5.0	24.99	
	46	74	4.0	30.57	
Solo / *Only*	**41**	83	3.6	34.20	
(1400 min^{-1})	**36**	94	3.2	38.63	
	32	107	2.8	44.18	
	27	124	2.4	51.30	
	23	147	2.0	60.80	
SMT6344	**19**	173	1.7	72.83	**CMG033**
SMT7124	**14**	231	1.3	97.45	
SMT7124IE2	**12**	275	1.1	115.74	
SMM7124	**10**	334	0.9	140.81	
(1400 min^{-1})					
SMT SMM	**19**	173	2.9	72.83	**CMG043**
	14	231	2.2	97.45	
	12	275	1.8	115.74	
TS7124	**10**	334	1.5	140.81	
T2A7124	**8.0**	413	1.2	174.26	
(1400 min^{-1})	**6.2**	535	0.9	225.47	
0.55					
SMT7134	**279**	18	2.2	5.03	**CMG002**
SMT7134IE2	**230**	22	1.8	6.10	
SMM7134	**187**	27	1.5	7.49	
(1400 min^{-1})	**156**	32	1.5	8.99	
SMT SMM	**138**	37	1.4	10.16	
	116	43	1.2	12.07	
	105	48	1.5	13.40	
TS7134	**92**	55	1.3	15.14	
TS8014	**77**	65	1.1	18.17	
T2A7134	**65**	78	0.9	21.58	
T2A8014					
(1400 min^{-1})					

IEC

Motori *Motors*	SMT		SMM	TS		T2A	
	6344	7124 7124IE2 7134 7134IE2	7124 7134	7124 7134	8014	7124 7134	8014
IEC	63 B14	71 B14	71 B14	71 B5/B14	80 B5/B14	71 B5/B14	80 B5/B14

Dati tecnici — *Technical data*

P_1 [kW]	n_2 [min^{-1}]	M_2 [Nm]	sf	i	
0.55					
SMT7134 SMT7134IE2 SMM7134 (1400 min^{-1}) SMT SMM	**367**	14	4.4	3.82	**CMG012**
	302	17	3.6	4.63	
	246	20	2.9	5.69	
	181	28	2.9	7.72	
	153	33	2.4	9.17	
	143	35	2.3	9.81	
	122	41	2.4	11.50	
TS7134 TS8014 T2A7134 T2A8014 (1400 min^{-1})	**118**	43	2.3	11.90	
	101	50	2.4	13.80	
	96	53	2.3	14.62	
	78	64	1.9	17.86	
	73	69	1.7	19.07	
	71	71	1.7	19.83	
	59	85	1.4	23.56	
	47	106	1.1	29.56	
	39	128	0.9	35.47	
	383	13	7.6	3.66	**CMG022**
	316	16	6.3	4.43	
	257	20	5.1	5.45	
	189	27	4.5	7.39	
	160	32	3.8	8.78	
	141	36	3.4	9.93	
	127	40	5.0	11.01	
	116	43	4.6	12.05	
	106	48	3.4	13.21	
	95	53	3.8	14.81	
	82	62	2.1	17.10	
	70	72	2.8	20.08	
	59	86	2.3	23.85	
	47	108	1.9	29.93	
	39	129	1.5	35.91	
	30	167	1.2	46.46	
	28	179	1.1	49.61	
	26	194	1.0	54.00	
	212	226	0.9	64.01	**CMG023**
TS7134 T2A7134 B5 Solo / *Only* TS8014 T2A8014 (1400 min^{-1})	**111**	45	5.5	12.60	**CMG032**
	105	48	5.2	13.30	
	92	55	5.1	15.30	
	77	66	3.7	18.21	
	73	69	4.0	19.24	
	66	76	3.2	21.15	
	56	90	3.3	24.99	
	46	110	2.7	30.57	
	41	123	2.4	34.20	
	36	139	2.2	38.63	
	32	159	1.9	44.18	
	27	185	1.6	51.30	
	23	219	1.4	60.80	

P_1 [kW]	n_2 [min^{-1}]	M_2 [Nm]	sf	i	
0.55					
SMT7134 SMT7134IE2 SMM7134 (1400 min^{-1}) SMT SMM	**19**	257	1.2	72.83	**CMG033**
	14	344	0.9	97.45	
TS7134 TS8014 T2A7134 T2A8014 (1400 min^{-1})					
TS7134 T2A7134 B5 Solo / *Only* TS8014 T2A8014 (1400 min^{-1})	**23**	219	2.2	60.80	**CMG042**
SMT7134 SMT7134IE2 SMM7134 (1400 min^{-1}) SMT SMM	**19**	257	1.9	72.83	**CMG043**
	14	344	1.5	97.45	
	12	408	1.2	115.74	
	10	497	1.0	140.81	
	10	497	1.0	140.81	
	8.0	615	0.8	174.26	
TS7134 TS8014 T2A7134 T2A8014 (1400 min^{-1})					
0.75					
SMT7144 SMT8024 IE3 SMM8024 (1400 min^{-1}) SMT SMM	**279**	25	1.6	5.03	**CMG002**
	230	30	1.3	6.10	
	187	37	1.1	7.49	
	156	44	1.1	8.99	
	138	50	1.0	10.16	
	116	59	0.8	12.07	
	105	66	1.1	13.40	
TS7144 TS8024 T3A8024 (1400 min^{-1})	**92**	74	0.9	15.14	
	367	19	3.2	3.82	**CMG012**
	302	23	2.6	4.63	
	246	28	2.1	5.69	
	181	38	2.1	7.72	
	153	45	1.8	9.17	
	143	48	1.7	9.81	
	122	56	1.8	11.50	
	118	58	1.7	11.90	
	101	68	1.8	13.80	
	96	72	1.7	14.62	
	78	88	1.4	17.86	
	73	94	1.3	19.07	
	71	97	1.2	19.83	
	59	116	1.0	23.56	

IEC

Motori *Motors*	SMT		SMM		TS		T2A		T3A
	7134 7134IE2 7144	8024	7134	8024	7134 7144	8014 8024	7134	8014	8024
IEC	71 B14	80 B14	71 B14	80 B14	71 B5/B14	80 B5/B14	71 B5/B14	80 B5/B14	80 B5/B14

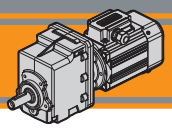

Dati tecnici — *Technical data*

P_1 [kW]	n_2 [min^{-1}]	M_2 [Nm]	sf	i	
0.75					
SMT7144 SMT8024 IE3 SMM8024 (1400 min^{-1}) SMT SMM TS7144 TS8024 T3A8024 (1400 min^{-1})	**383**	18	5.6	3.66	**CMG022**
	316	22	4.6	4.43	
	257	27	3.7	5.45	
	189	36	3.3	7.39	
	160	43	2.8	8.78	
	141	49	2.5	9.93	
	127	54	3.7	11.01	
	116	59	3.4	12.05	
	106	65	2.5	13.21	
	95	73	2.8	14.81	
	82	84	1.5	17.10	
	70	99	2.0	20.08	
	59	117	1.7	23.85	
	47	147	1.4	29.93	
	39	176	1.1	35.91	
	30	228	0.9	46.46	
	28	244	0.8	49.61	
SMT8024 IE3 SMM8024 (1400 min^{-1}) SMT SMM TS7144 B5 Solo / *Only* TS8024 T3A8024 (1400 min^{-1})	**374**	18	8.2	3.74	**CMG032**
	311	22	6.8	4.50	
	255	27	5.6	5.48	
	222	31	5.8	6.31	
	177	39	4.6	7.93	
	154	45	4.0	9.08	
	128	54	3.4	10.93	
	111	62	4.0	12.60	
	105	65	3.8	13.30	
	92	75	3.7	15.30	
	77	89	2.7	18.21	
	73	94	3.0	19.24	
	66	104	2.3	21.15	
	56	123	2.4	24.99	
	46	150	2.0	30.57	
	41	168	1.8	34.20	
	36	190	1.6	38.63	
	32	217	1.4	44.18	
	27	252	1.2	51.30	
	23	299	1.0	60.80	
	56	123	4.1	24.99	**CMG042**
	46	150	3.3	30.57	
	41	168	3.0	34.20	
	36	190	2.6	38.63	
	32	217	2.3	44.18	
	27	252	2.0	51.30	
	23	299	1.6	60.80	

P_1 [kW]	n_2 [min^{-1}]	M_2 [Nm]	sf	i	
0.75					
SMT7144 SMT8024 IE3 SMM8024 (1400 min^{-1}) SMT SMM TS7144 TS8024 T3A8024 (1400 min^{-1})	**19**	350	1.4	72.83	**CMG043**
	14	469	1.1	97.45	
	12	557	0.9	115.74	
1.1					
SMT8034 IE3 (1400 min^{-1}) SMT SMM TS8034 TS90S4 T3A8034 T3A90S4 (1400 min^{-1})	**367**	28	2.2	3.82	**CMG012**
	302	33	1.8	4.63	
	246	41	1.5	5.69	
	181	56	1.4	7.72	
	153	66	1.2	9.17	
	143	71	1.1	9.81	
	122	83	1.2	11.50	
	118	86	1.2	11.90	
	101	99	1.2	13.80	
	96	105	1.1	14.62	
	78	129	0.9	17.86	
	71	143	0.8	19.83	
	383	26	3.8	3.66	**CMG022**
	316	32	3.1	4.43	
	257	39	2.5	5.45	
	189	53	2.3	7.39	
	160	63	1.9	8.78	
	141	72	1.7	9.93	
	127	79	2.5	11.01	
	116	87	2.3	12.05	
	106	95	1.7	13.21	
	95	107	1.9	14.81	
	70	145	1.4	20.08	
	59	172	1.2	23.85	
	47	216	0.9	29.93	
	39	259	0.8	35.91	

IEC

Motori *Motors*	SMT		SMM	TS			T3A	
	7144	8024 8034	8024	7144	8024 8034	90S4	8024 8034	90S4
IEC	71 B14	80 B14	80 B14	71 B5/B14	80 B5/B14	90 B5/B14	80 B5/B14	90 B5/B14

Dati tecnici

Technical data

P_1 [kW]	n_2 [min^{-1}]	M_2 [Nm]	sf	i	
1.1					
SMT8034 IE3 (1400 min^{-1}) SMT SMM	**374**	27	5.6	3.74	**CMG032**
	311	32	4.6	4.50	
	255	39	3.8	5.48	
	222	45	4.0	6.31	
	177	57	3.2	7.93	
TS8034	**154**	65	2.8	9.08	
TS90S4	**128**	79	2.3	10.93	
T3A8034	**111**	91	2.8	12.60	
T3A90S4	**105**	96	2.6	13.30	
(1400 min^{-1})	**92**	110	2.5	15.30	
	77	131	1.8	18.21	
	73	139	2.0	19.24	
	66	152	1.6	21.15	
	56	180	1.7	24.99	
	46	220	1.4	30.57	
	41	246	1.2	34.20	
	36	278	1.1	38.63	
	32	318	0.9	44.18	
	128	79	3.6	10.93	**CMG042**
	111	91	3.9	12.60	
	105	96	3.7	13.30	
	92	110	3.8	15.30	
	73	139	3.0	19.24	
	56	180	2.8	24.99	
	46	220	2.3	30.57	
	41	247	2.0	34.30	
	36	278	1.8	38.63	
	32	318	1.6	44.18	
	27	370	1.4	51.30	
	23	438	1.1	60.80	
	19	514	1.0	72.83	**CMG043**
1.5					
SMT9024 IE3 (1400 min^{-1}) SMT SMM	**367**	38	1.6	3.82	**CMG012**
	302	45	1.3	4.63	
	246	56	1.1	5.69	
	181	76	1.1	7.72	
	153	90	0.9	9.17	
TS90L14					
T3A90L14	**383**	36	2.8	3.66	**CMG022**
(1400 min^{-1})	**316**	44	2.3	4.43	
	257	54	1.9	5.45	
	189	73	1.7	7.39	
	160	86	1.4	8.78	
	141	98	1.2	9.93	
	127	108	1.8	11.01	
	116	118	1.7	12.05	
	106	130	1.2	13.21	

P_1 [kW]	n_2 [min^{-1}]	M_2 [Nm]	sf	i	
1.5					
SMT9024 IE3 (1400 min^{-1}) SMT SMM	**95**	145	1.4	14.81	**CMG022**
	70	197	1.0	20.08	
	59	234	0.9	23.85	
	374	37	4.1	3.74	**CMG032**
TS90L14	**311**	44	3.4	4.50	
T3A90L14	**255**	54	2.8	5.48	
(1400 min^{-1})	**222**	62	2.9	6.31	
	177	78	2.3	7.93	
	154	89	2.0	9.08	
	128	107	1.7	10.93	
	111	124	2.0	12.60	
	105	131	1.9	13.30	
	92	150	1.9	15.30	
	77	179	1.3	18.21	
	73	189	1.5	19.24	
	66	208	1.2	21.15	
	56	245	1.2	24.99	
	46	300	1.0	30.57	
	41	336	0.9	34.20	
	36	379	0.8	38.63	
	374	37	6.3	3.74	**CMG042**
	311	44	5.2	4.50	
	255	54	4.3	5.48	
	222	62	4.2	6.31	
	177	78	3.3	7.93	
	154	89	3.1	9.08	
	128	107	2.6	10.93	
	111	124	2.8	12.60	
	105	131	2.7	13.30	
	92	150	2.8	15.30	
	73	189	2.2	19.24	
	56	245	2.0	24.99	
	46	300	1.7	30.57	
	41	336	1.5	34.20	
	36	379	1.3	38.63	
	32	434	1.2	44.18	
	27	504	1.0	51.30	

IEC

Motori *Motors*	SMT		TS			T3A	
	8034	9024	7144	8034	90S4 90L14	8024 8034	90S4 90L14
IEC	80 B14	90 B14	71 B5/B14	80 B5/B14	90 B5/B14	80 B5/B14	90 B5/B14

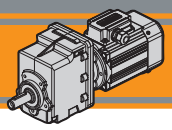

Dati tecnici — *Technical data*

P_1 [kW]	n_2 [min^{-1}]	M_2 [Nm]	sf	i	
2.2					
SMT9034 IE3 (1400 min^{-1}) SMT SMM	**374**	54	2.8	3.74	**CMG032**
	311	65	2.3	4.50	
	255	79	1.9	5.48	
	222	91	2.0	6.31	
	177	114	1.6	7.93	
TS90L24	**154**	131	1.4	9.08	
TS100L14	**128**	157	1.1	10.93	
T3A90LB4	**111**	182	1.4	12.60	
T3A100L14 (1400 min^{-1})	**105**	192	1.3	13.30	
	92	220	1.3	15.30	
	73	277	1.0	19.24	
	56	360	0.8	24.99	
	374	54	4.3	3.74	**CMG042**
	311	65	3.5	4.50	
	255	79	2.9	5.48	
	222	91	2.9	6.31	
	177	114	2.3	7.93	
	154	131	2.1	9.08	
	128	157	1.8	10.93	
	111	182	1.9	12.60	
	105	192	1.8	13.30	
	92	220	1.9	15.30	
	73	277	1.5	19.24	
	56	360	1.4	24.99	
	46	440	1.1	30.57	
	41	494	1.0	34.30	
	36	557	0.9	38.63	
3					
T3A100L24 B5 Solo / *Only* (1400 min^{-1})	**374**	74	2.0	3.74	**CMG032**
	311	88	1.7	4.50	
	255	108	1.4	5.48	
	222	124	1.5	6.31	
	177	156	1.2	7.93	
	154	178	1.0	9.08	
	128	215	0.8	10.93	
	111	248	1.0	12.60	
	105	261	1.0	13.30	
	92	301	0.9	15.30	

P_1 [kW]	n_2 [min^{-1}]	M_2 [Nm]	sf	i	
3					
T3A100L24 B5 Solo / *Only* (1400 min^{-1})	**374**	74	3.1	3.74	**CMG042**
	311	88	2.6	4.50	
	255	108	2.1	5.48	
	222	124	2.1	6.31	
	177	156	1.7	7.93	
	154	178	1.6	9.08	
	128	215	1.3	10.93	
	111	248	1.4	12.60	
	105	261	1.3	13.30	
	92	301	1.4	15.30	
	73	378	1.1	19.24	
	56	491	1.0	24.99	
	46	601	0.8	30.57	
4					
T3A100L34 T3A112M4 B5 Solo / *Only* (1400 min^{-1})	**374**	98	1.5	3.74	**CMG032**
	311	118	1.3	4.50	
	255	144	1.0	5.48	
	222	165	1.1	6.31	
	177	208	0.9	7.93	
	374	98	2.3	3.74	**CMG042**
	311	118	1.9	4.50	
	255	144	1.6	5.48	
	222	165	1.6	6.31	
	177	208	1.3	7.93	
	154	238	1.2	9.08	
	128	286	1.0	10.93	
	111	330	1.1	12.60	
	105	348	1.0	13.30	
	92	401	1.0	15.30	
	73	504	0.8	19.24	
	56	655	0.8	24.99	

IEC

Motori *Motors*	SMT	TS		T3A		
	9034	90L24	TS100L14	90LB4	100L14 100L24 100L34	112M4
IEC	90 B14	90 B5/B14	100 B5/B14	90 B5/B14	100 B5/B14	112 B5/B14

Dati tecnici elettrici — *Electrical technical data*

Si prega di consultare il paragrafo dedicato: — *Please see the dedicated paragraph:*

SMT SMM → N4 pag.

TS T2A T3A → T3 pag.

Dimensioni | *Dimensions*

CMG 002 U

CMG 002 U

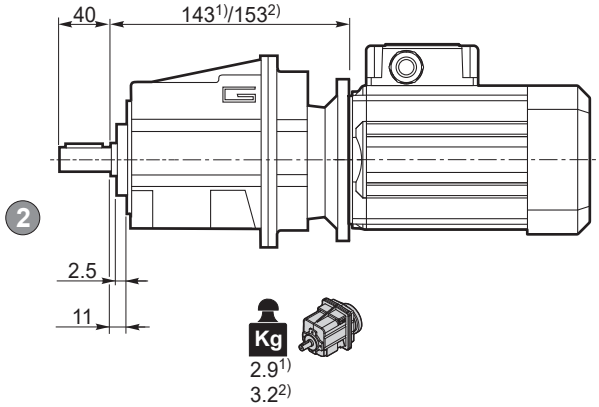

[1)]IEC 56/63/71, [2)]IEC 80

Flangia entrata
Input flange

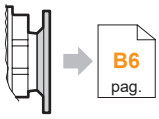

Albero uscita
Output shaft
2

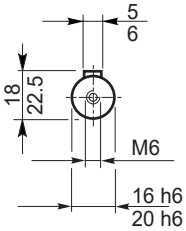

CMGIS 002 U

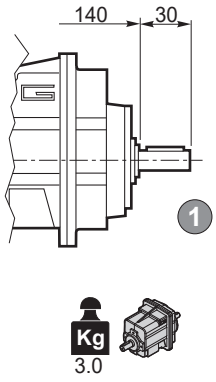

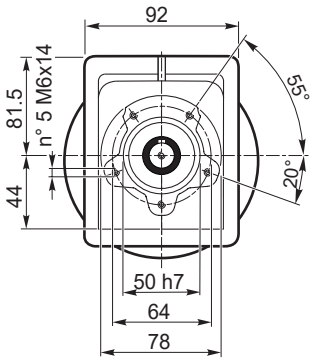

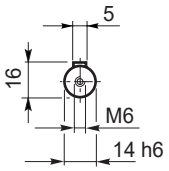

Albero entrata
Input shaft
1

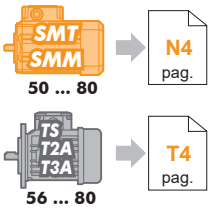

Dimensioni ***Dimensions***

CMG 002 H..

CMG 002 H..

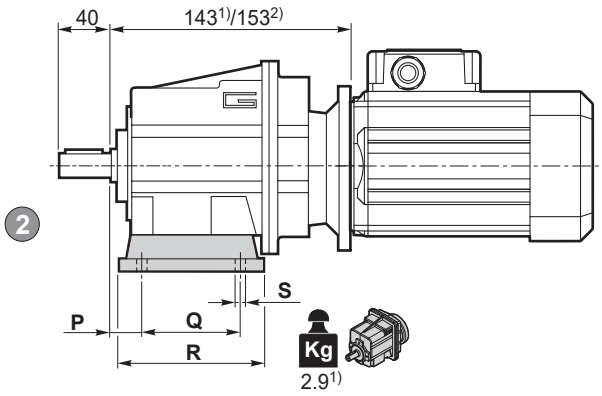

[1]IEC 56/63/71, [2]IEC 80

CMGIS 002 H..

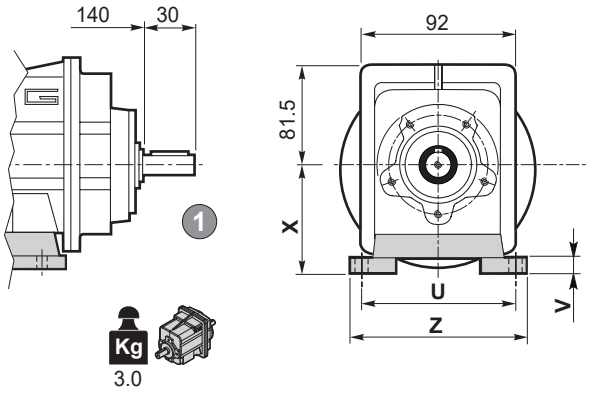

Flangia entrata
Input flange

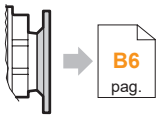

B6 pag.

Albero uscita
Output shaft

2

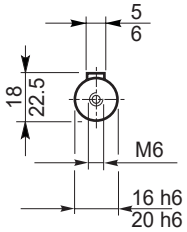

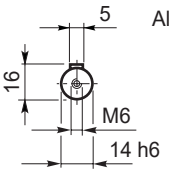

Albero entrata
Input shaft

1



N4 pag.

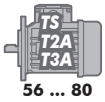

T4 pag.

Versione **H** / ***H** Version*										
CMG CMGIS	**P**	**Q**	**R**	**S**	**U**	**V**	**X**	**Z**	**Piede / *Foot***	
									Tipo / *Type*	Peso / *Weight* [kg]
002	**18**	**60**	**80**	**9**	**100**	**10**	**60**	**120**	**H60**	**0.2**
	18	80	104	9	110 - 120	10	75	145	H75	0.3
	18	50 - 87	110	9	110	10	85	135	H85	0.4

Preferenziale / *Preferred*

Dimensioni ***Dimensions***

CMG 002 F..

CMG 002 F..

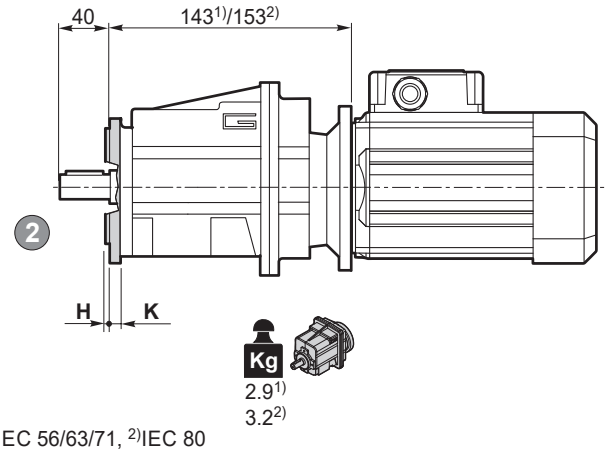

[1]IEC 56/63/71, [2]IEC 80

CMGIS 002 F..

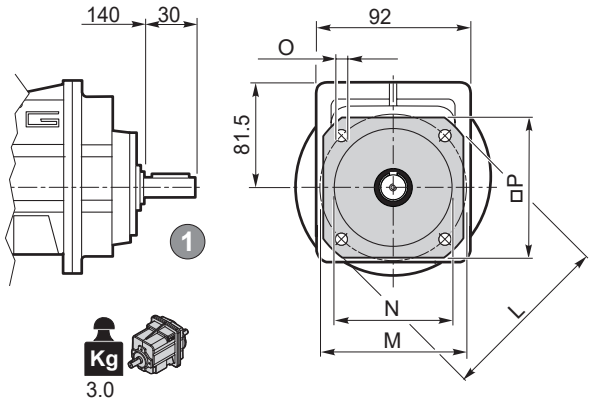

Flangia entrata
Input flange

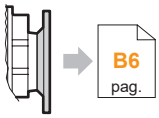

B6 pag.

Albero uscita
Output shaft
2

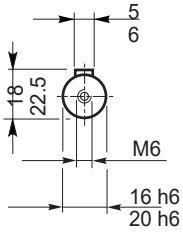

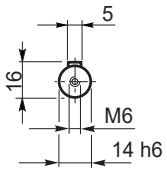

Albero entrata
Input shaft
1



N4 pag.

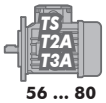

T4 pag.

Versione **F** / ***F** Version*									
CMG CMGIS	**H**	**K**	**L**	**M**	**N** f7	**O**	**P**	**Flangia / *Flange***	
								Tipo / *Type*	Peso / *Weight* [kg]
002	3.5	7	105	85	70	6.5	90	**F105**	0.1
	3.5	8	120	100	80	9	100	**F120**	0.2
	3.5	8	140	115	95	9	115	**F140**	0.2

Dimensioni ***Dimensions***

CMG 002 H../F..

CMG 002 H../F..

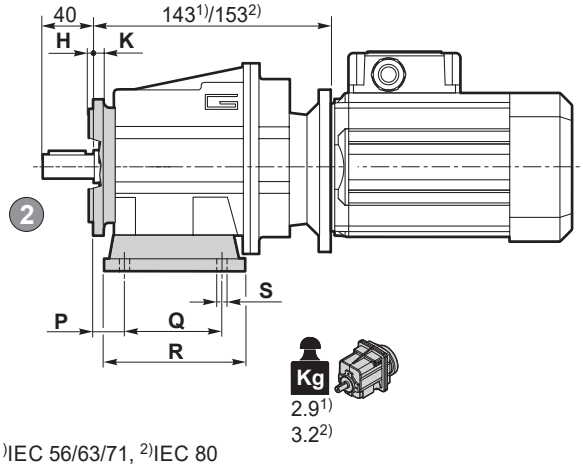

[1]IEC 56/63/71, [2]IEC 80

CMGIS 002 H../F..

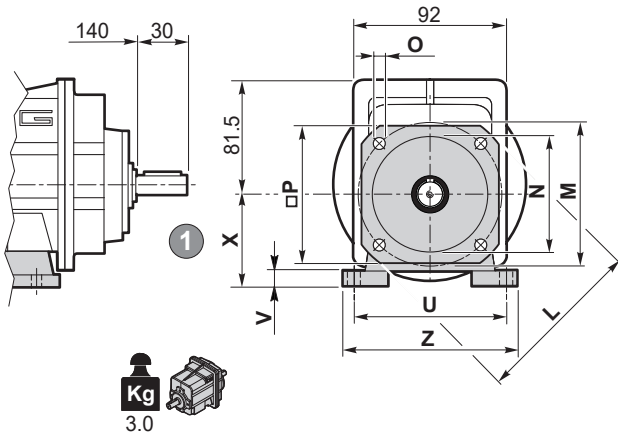

Flangia entrata
Input flange

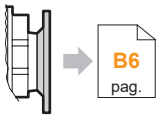

B6 pag.

Albero uscita
Output shaft
2

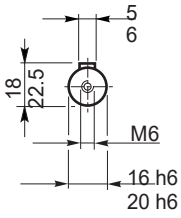

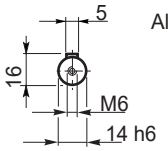

Albero entrata
Input shaft
1



50 ... 80

N4 pag.

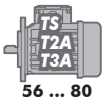

56 ... 80

T4 pag.

CMG CMGIS	Versione **H** / ***H*** Version								Piede / *Foot*		Combinazioni possibili H/F *Possible combinations H/F*		
	P	Q	R	S	U	V	X	Z	Tipo *Type*	Peso / *Weight* [kg]	F105	F120	F140
002	**18**	**60**	**80**	**9**	**100**	**10**	**60**	**120**	**H60**	**0.2**	•	•	•
	18	80	104	9	110 - 120	10	75	145	**H75**	0.3	•	•	•
	18	50 - 87	110	9	110	10	85	135	**H85**	0.4	•	•	•

Preferenziale / *Preferred*

• Combinazioni possibili H/F / *Possible combinations H/F*

CMG CMGIS	Versione **F** / ***F*** *Version*							Flangia / *Flange*	
	H	K	L	M	N f7	O	P	Tipo / *Type*	Peso / *Weight* [kg]
002	3.5	7	105	85	70	6.5	90	**F105**	0.1
	3.5	8	120	100	80	9	100	**F120**	0.2
	3.5	8	140	115	95	9	115	**F140**	0.2

Dimensioni | *Dimensions*

CMG 012 U - CMG 013 U

CMG 012 U

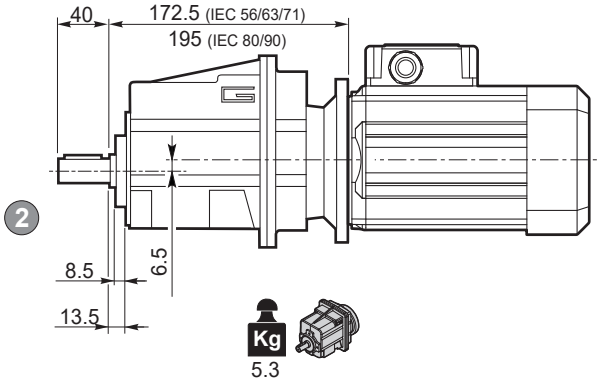

Flangia entrata
Input flange

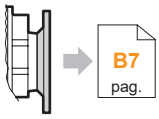

Albero uscita
Output shaft
2

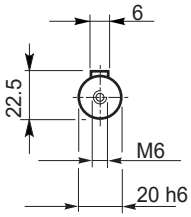

CMGIS 012 U

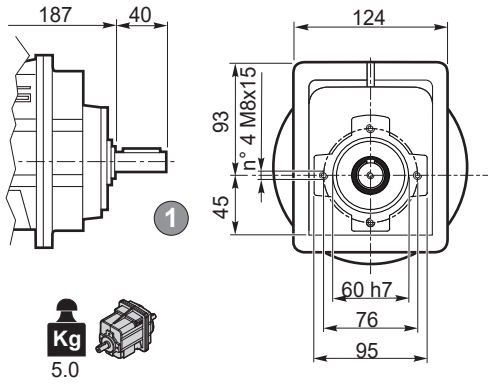

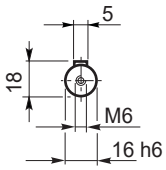

Albero entrata
Input shaft
1

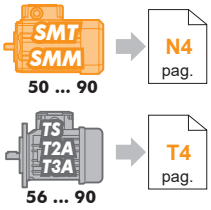

CMG 013 U

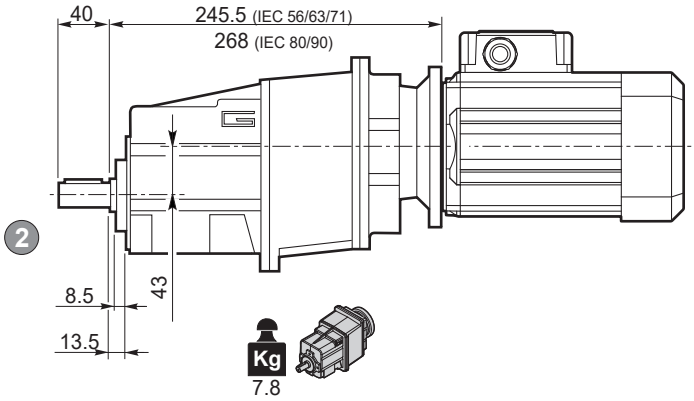

Flangia entrata
Input flange

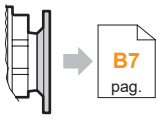

Albero uscita
Output shaft
2

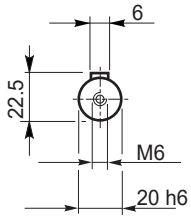

CMGIS 013 U

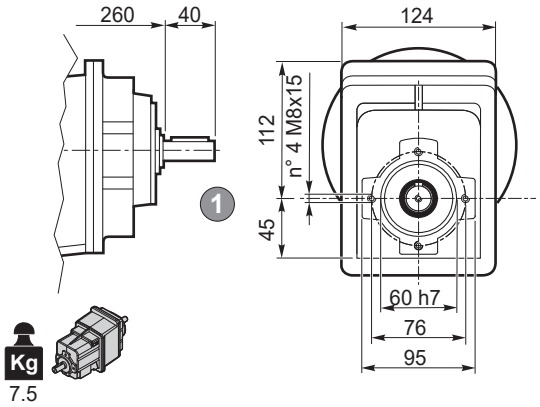

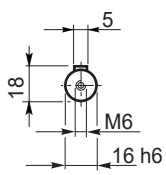

Albero entrata
Input shaft
1

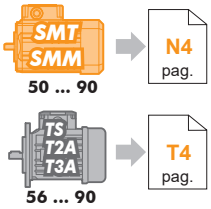

Dimensioni *Dimensions*

CMG 012 H.. - CMG 013 H..

CMG 012 H..

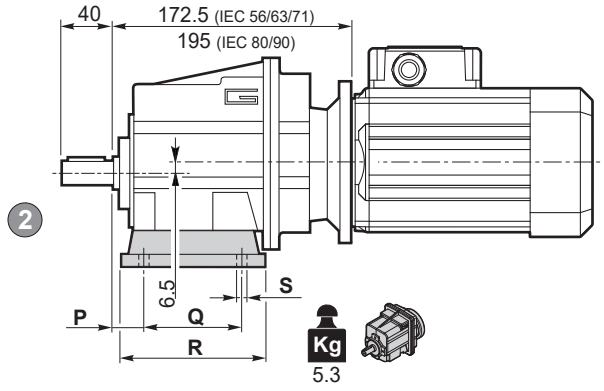

Flangia entrata
Input flange

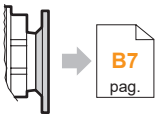

Albero uscita
Output shaft
2

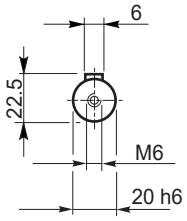

CMGIS 012 H..

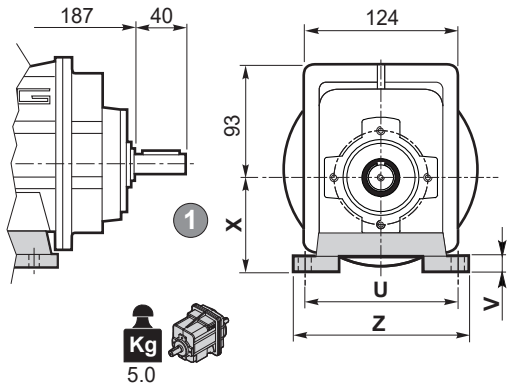

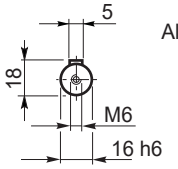

Albero entrata
Input shaft
1

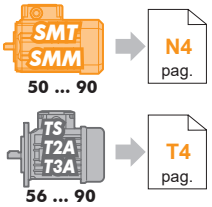

CMG 013 H..

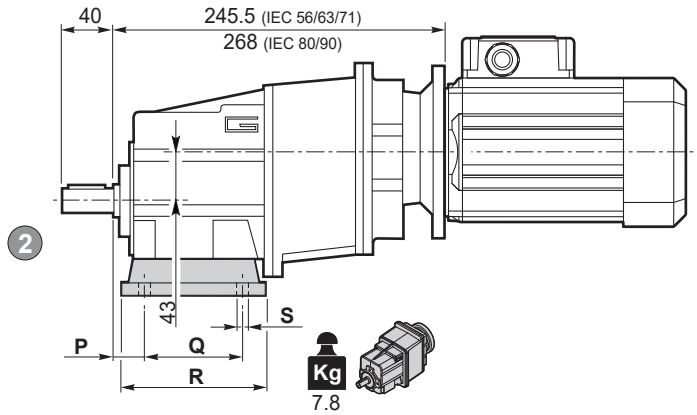

Flangia entrata
Input flange

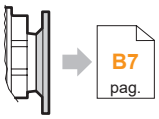

Albero uscita
Output shaft
2

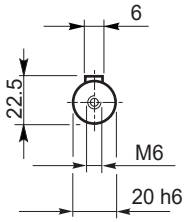

CMGIS 013 H..

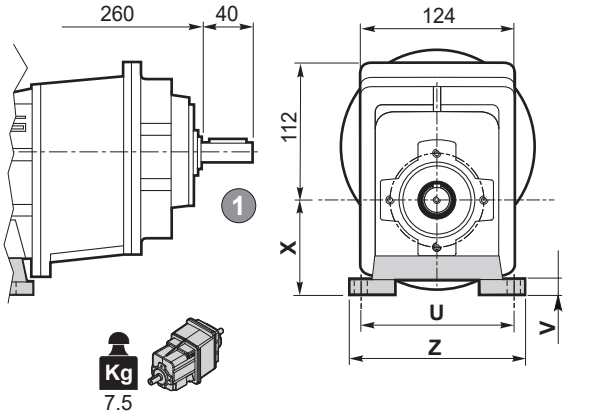

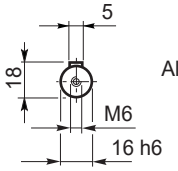

Albero entrata
Input shaft
1

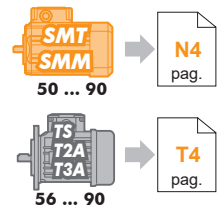

Versione **H** / ***H** Version*										
CMG CMGIS	**P**	**Q**	**R**	**S**	**U**	**V**	**X**	**Z**	**Piede / *Foot***	
									Tipo / *Type*	Peso / *Weight* [kg]
012 013	**20**	**85**	**108**	**9**	**115**	**12**	**65**	**139**	**H65**	**0.7**
	18	80	118	9	110	12	75	140	**H75**	1.0
	25	85	120	9	120	12	80	140	**H80**	1.1
	18	50 - 87	118	9	110	12	85	130	**H85**	1.2
	25	130	154	9	110	12	90	135	**H90**	1.5
	18	60 - 107.5	135	11	130	12	100	155	**H100**	1.7

Preferenziale / *Preferred*

Dimensioni ***Dimensions***

CMG 012 F.. - CMG 013 F..

CMG 012 F..

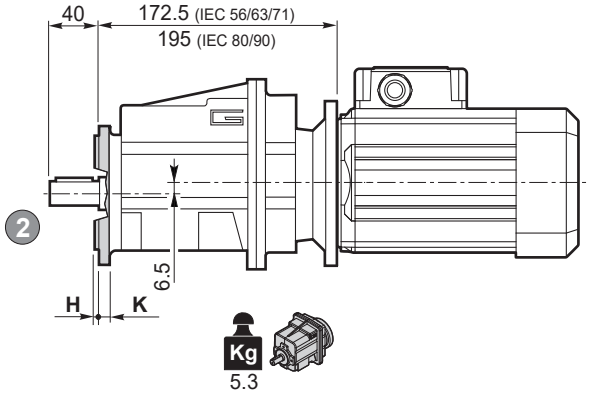

Flangia entrata
Input flange

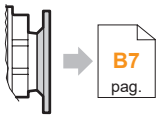

Albero uscita
Output shaft

2

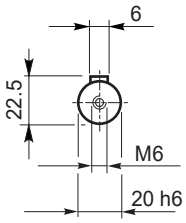

CMGIS 012 F..

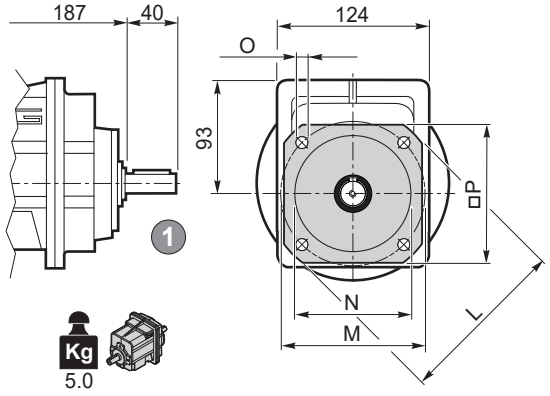

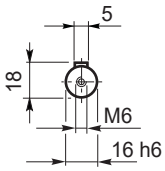

Albero entrata
Input shaft

1

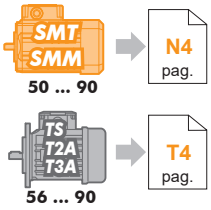

CMG 013 F..

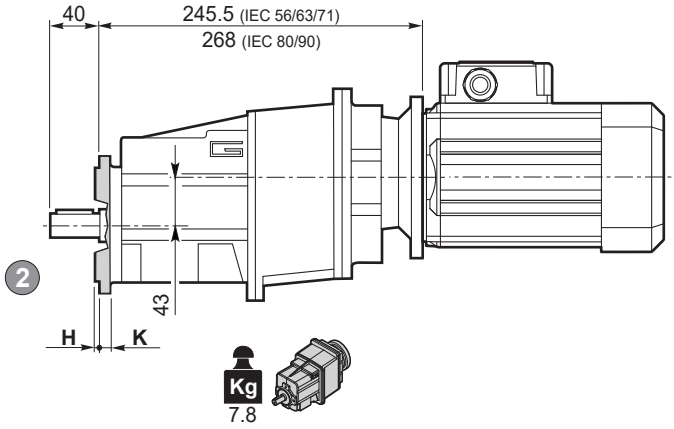

Flangia entrata
Input flange

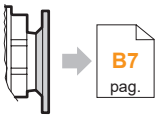

Albero uscita
Output shaft

2

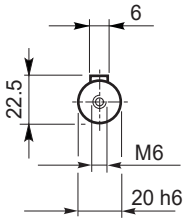

CMGIS 013 F..

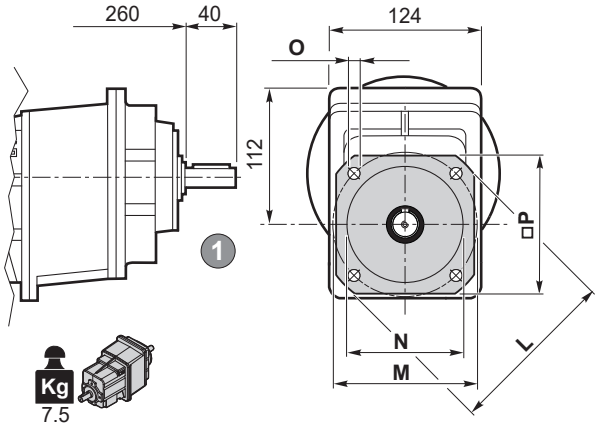

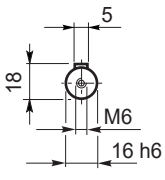

Albero entrata
Input shaft

1

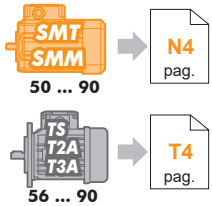

Versione **F** / ***F** Version*									
CMG CMGIS	**H**	**K**	**L**	**M**	**N** f7	**O**	**P**	**Flangia / *Flange***	
								Tipo / *Type*	Peso / *Weight* [kg]
012 013	3	9	120	100	80	9	106	**F120**	0.5
	3.5	9	140	115	95	9	115	**F140**	0.8
	3.5	9	160	130	110	9	126	**F160**	1.1
	3.5	11	200	165	130	11	165	**F200**	1.8

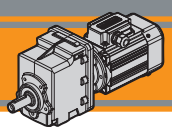

CMG 012 H../F.. - CMG 013 H../F..

CMG 012 H../F..

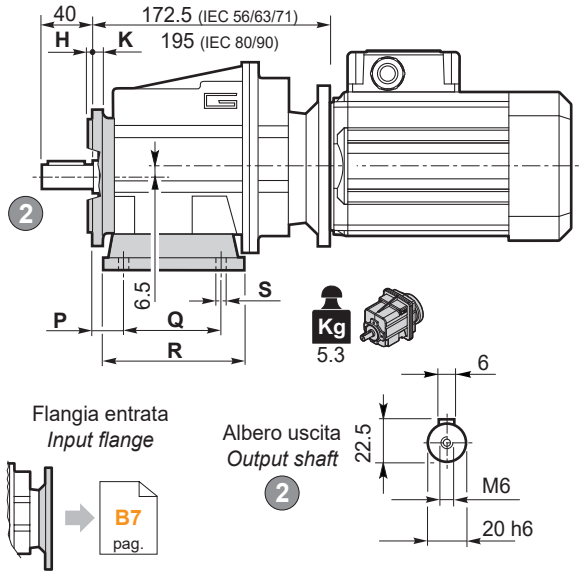

CMGIS 012 H../F..

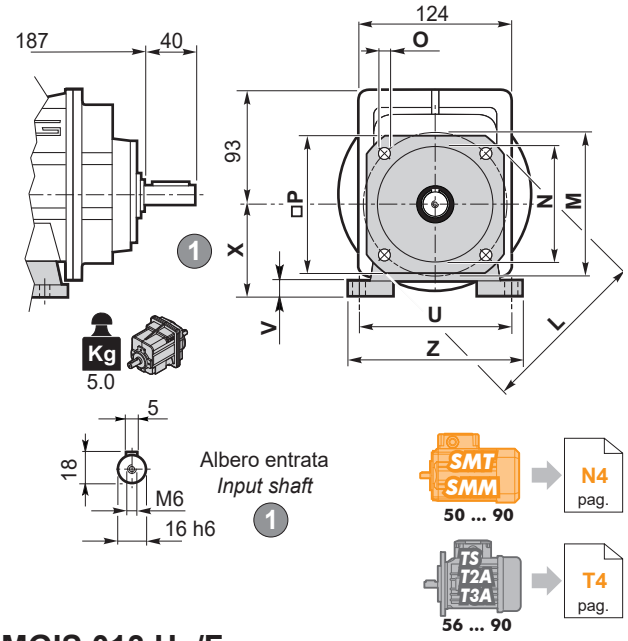

CMG 013 H../F..

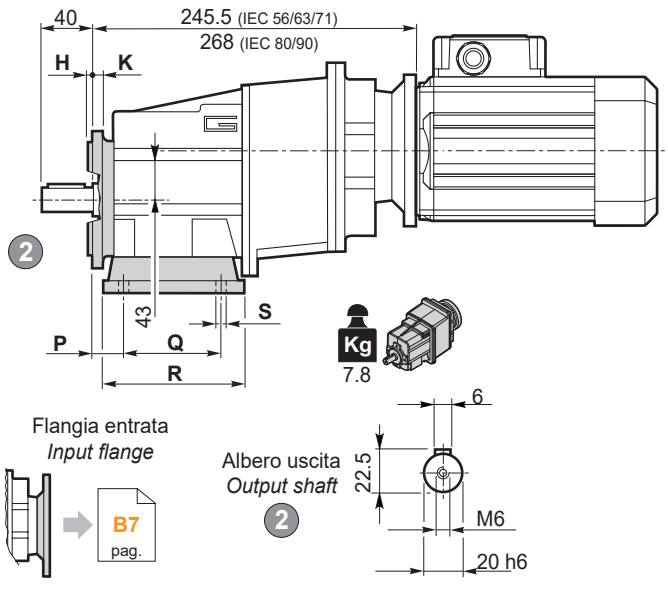

CMGIS 013 H../F..

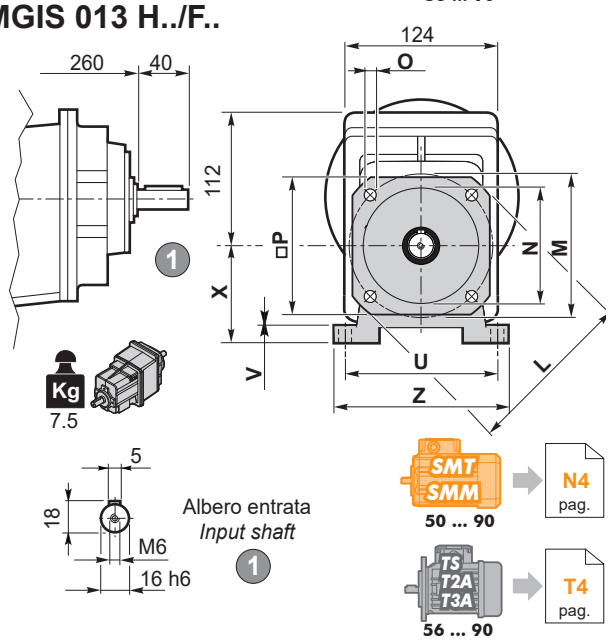

Versione **H** / ***H*** Version											Combinazioni possibili H/F *Possible combinations H/F*			
CMG CMGIS	**P**	**Q**	**R**	**S**	**U**	**V**	**X**	**Z**	**Piede / *Foot*** Tipo *Type*	Peso / *Weight* [kg]	**F120**	**F140**	**F160**	**F200**
012 013	**20**	**85**	**108**	**9**	**115**	**12**	**65**	**139**	**H65**	**0.7**	•	•		
	18	80	118	9	110	12	75	140	**H75**	1.0	•	•	•	
	25	85	120	9	120	12	80	140	**H80**	1.1	•	•	•	
	18	50 - 87	118	9	110	12	85	130	**H85**	1.2	•	•	•	
	25	130	154	9	110	12	90	135	**H90**	1.5	•	•	•	•
	18	60 - 107.5	135	11	130	12	100	155	**H100**	1.7	•	•	•	•

Preferenziale / *Preferred*

• Combinazioni possibili H/F / *Possible combinations H/F*

Versione **F** / ***F*** *Version*									
CMG CMGIS	**H**	**K**	**L**	**M**	**N** f7	**O**	**P**	**Flangia / *Flange*** Tipo / *Type*	Peso / *Weight* [kg]
012 013	3	9	120	100	80	9	106	**F120**	0.5
	3.5	9	140	115	95	9	115	**F140**	0.8
	3.5	9	160	130	110	9	126	**F160**	1.1
	3.5	11	200	165	130	11	165	**F200**	1.8

Dimensioni | *Dimensions*

CMG 022 U - CMG 023 U

CMG 022 U

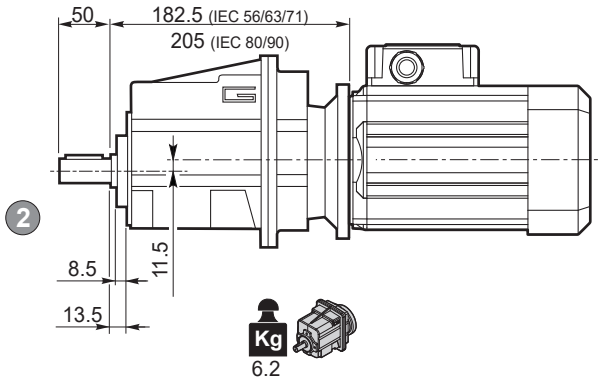

Flangia entrata
Input flange

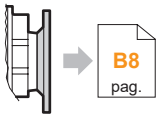

Albero uscita
Output shaft
2

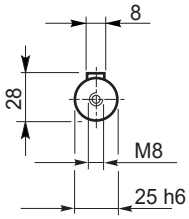

CMGIS 022 U

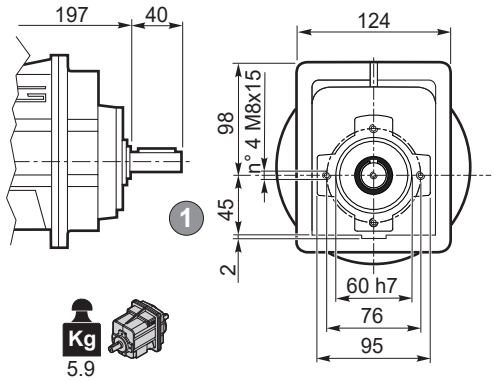

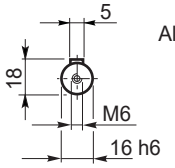

Albero entrata
Input shaft
1

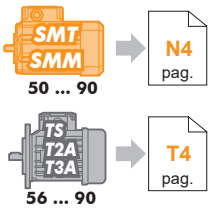

CMG 023 U

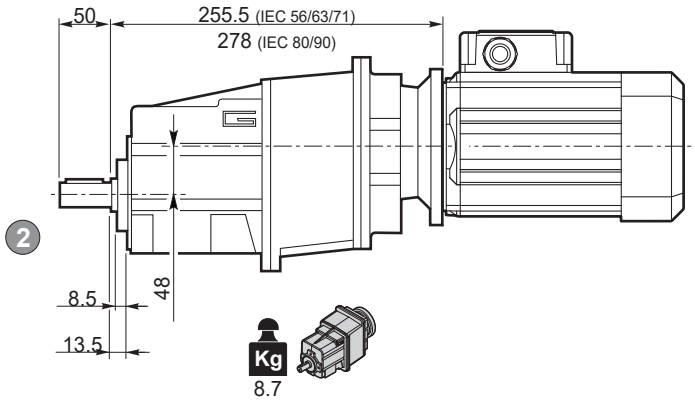

Flangia entrata
Input flange

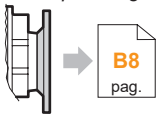

Albero uscita
Output shaft
2

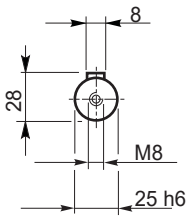

CMGIS 023 U

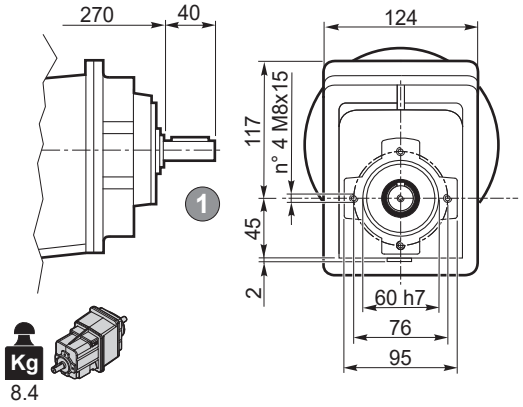

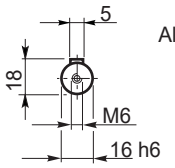

Albero entrata
Input shaft
1

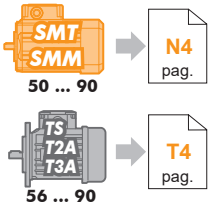

Dimensioni *Dimensions*

CMG 022 H.. - CMG 023 H..

CMG 022 H..

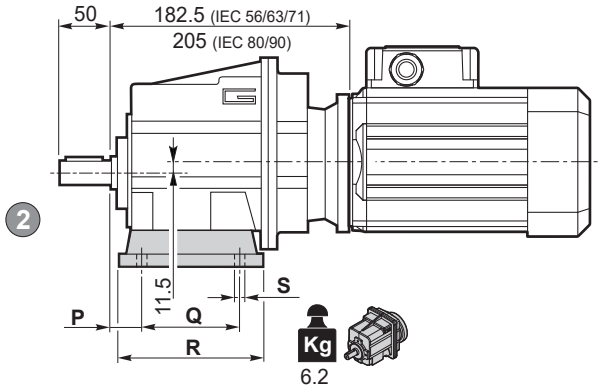

Flangia entrata
Input flange

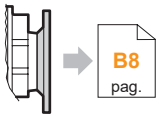

B8 pag.

Albero uscita
Output shaft
2

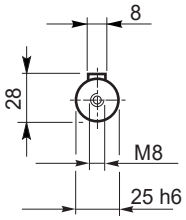

CMGIS 022 H..

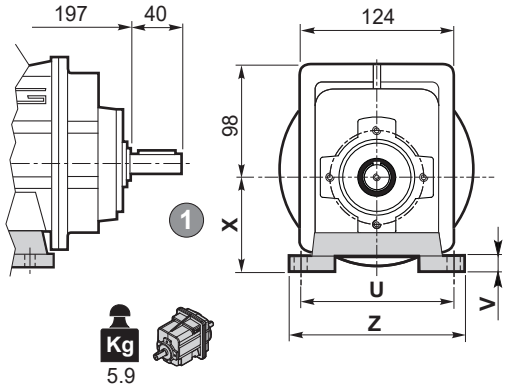

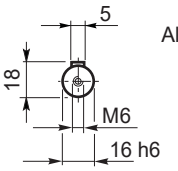

Albero entrata
Input shaft
1

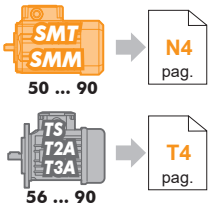

CMG 023 H..

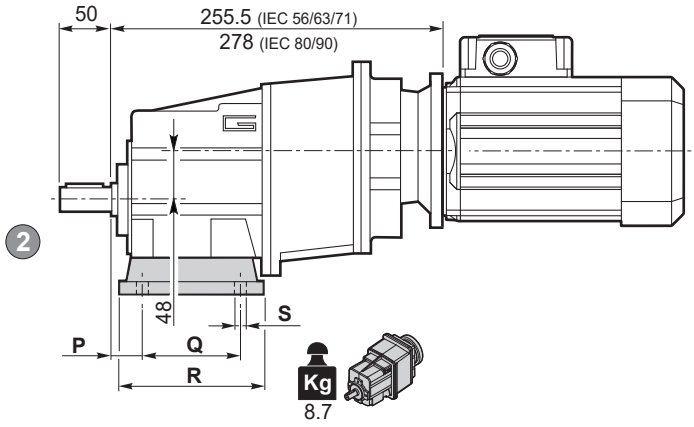

Flangia entrata
Input flange

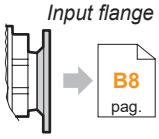

B8 pag.

Albero uscita
Output shaft
2

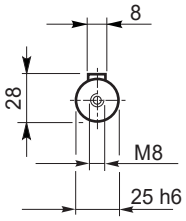

CMGIS 023 H..

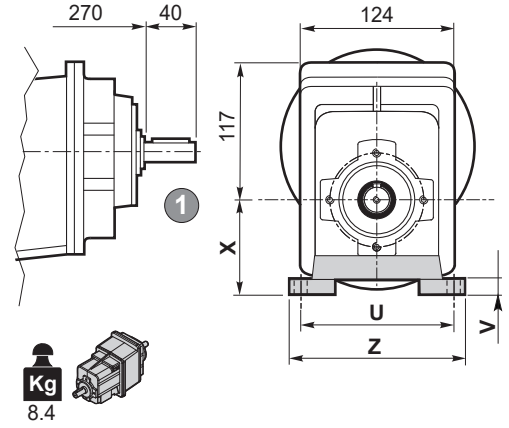

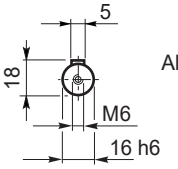

Albero entrata
Input shaft
1

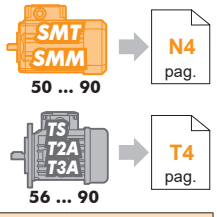

Versione **H** / ***H** Version*										
CMG CMGIS	**P**	**Q**	**R**	**S**	**U**	**V**	**X**	**Z**	**Piede / *Foot***	
									Tipo / *Type*	Peso / *Weight* [kg]
022 023	**20**	**85**	**108**	**9**	**115**	**12**	**65**	**139**	**H65**	**0.7**
	18	80	118	9	110	12	75	140	**H75**	1.0
	25	85	120	9	120	12	80	140	**H80**	1.1
	18	50 - 87	118	9	110	12	85	130	**H85**	1.2
	25	130	154	9	110	12	90	135	**H90**	1.5
	18	60 - 107.5	135	11	130	12	100	155	**H100**	1.7

Preferenziale / *Preferred*

Dimensioni ***Dimensions***

CMG 022 F.. - CMG 023 F..

CMG 022 F..

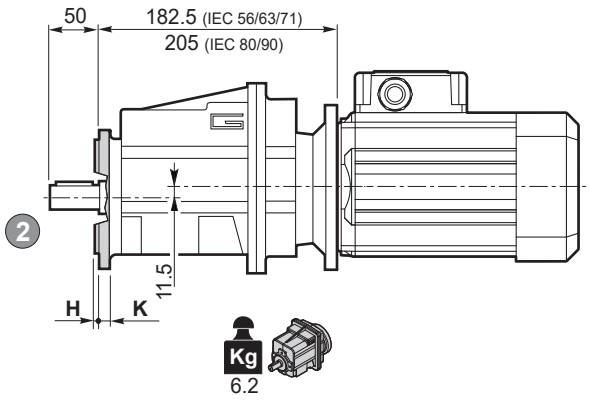

Flangia entrata
Input flange

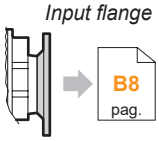

Albero uscita
Output shaft

2

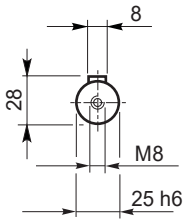

CMGIS 022 F..

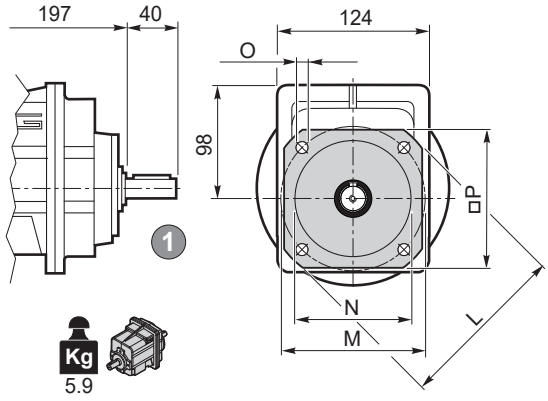

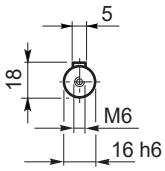

Albero entrata
Input shaft

1

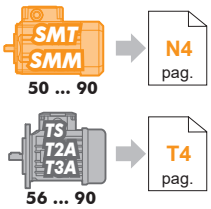

CMG 023 F..

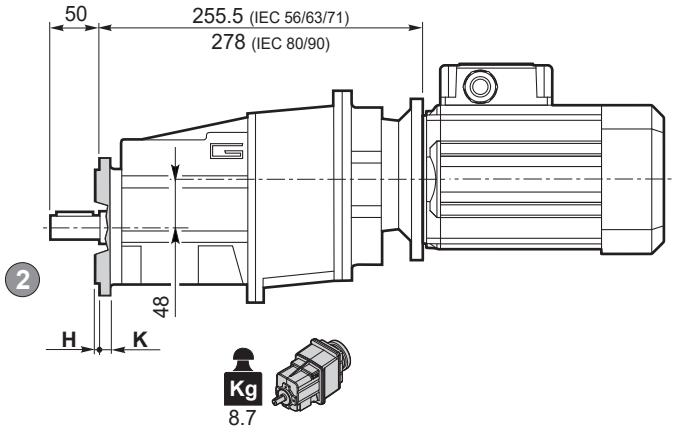

Flangia entrata
Input flange

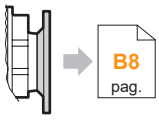

Albero uscita
Output shaft

2

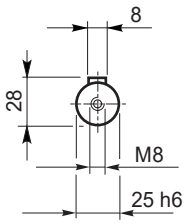

CMGIS 023 F..

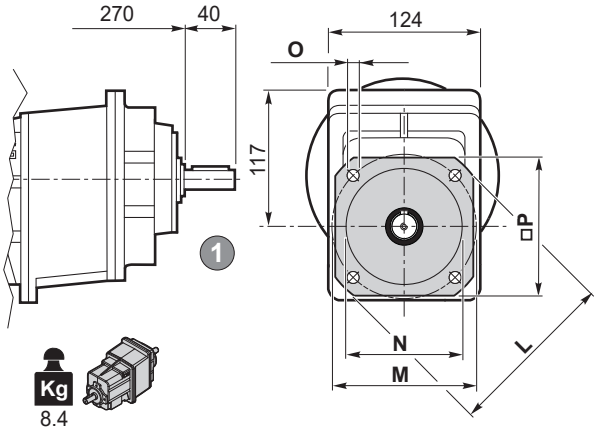

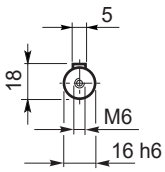

Albero entrata
Input shaft

1

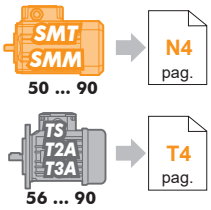

Versione **F** / ***F** Version*									
CMG CMGIS	**H**	**K**	**L**	**M**	**N** f7	**O**	**P**	**Flangia / *Flange***	
								Tipo / *Type*	Peso / *Weight* [kg]
022 023	3	9	120	100	80	9	106	**F120**	0.5
	3.5	9	140	115	95	9	115	**F140**	0.8
	3.5	9	160	130	110	9	126	**F160**	1.1
	3.5	11	200	165	130	11	165	**F200**	1.8

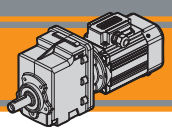

CMG 022 H../F.. - CMG 023 H../F..

CMG 022 H../F..

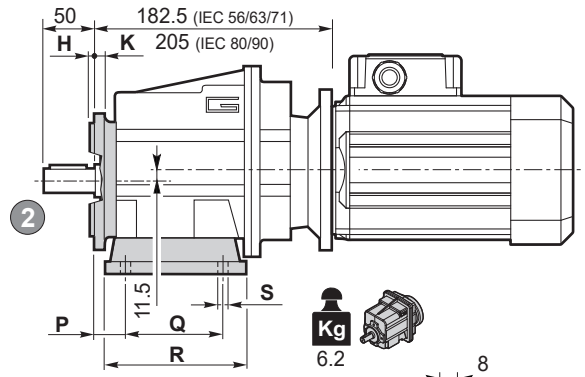

Flangia entrata
Input flange

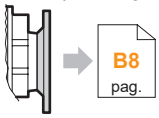

B8 pag.

Albero uscita
Output shaft
2

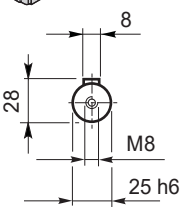

CMGIS 022 H../F..

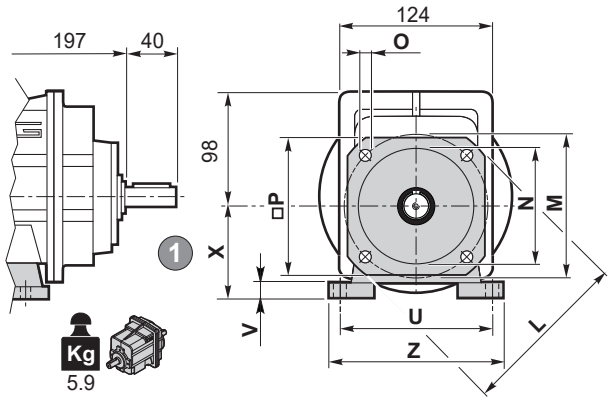

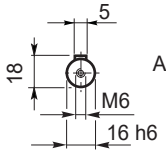

Albero entrata
Input shaft
1

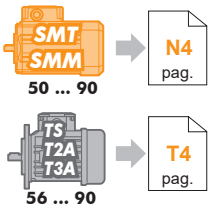

CMG 023 H../F..

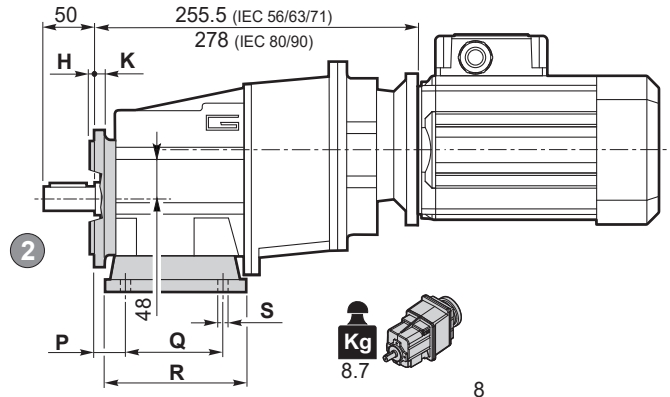

Flangia entrata
Input flange

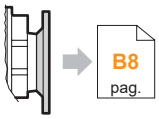

B8 pag.

Albero uscita
Output shaft
2

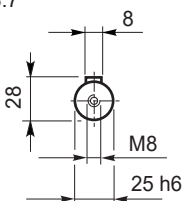

CMGIS 023 H../F..

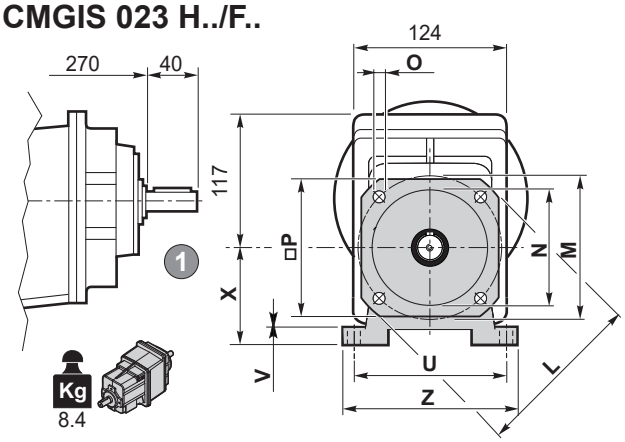

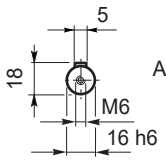

Albero entrata
Input shaft
1

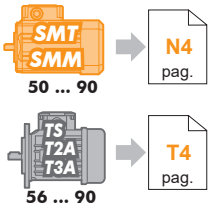

Versione **H** / ***H*** Version											Combinazioni possibili H/F *Possible combinations H/F*			
CMG CMGIS	**P**	**Q**	**R**	**S**	**U**	**V**	**X**	**Z**	**Piede / *Foot*** Tipo *Type*	Peso / *Weight* [kg]	**F120**	**F140**	**F160**	**F200**
022 023	**20**	**85**	**108**	**9**	**115**	**12**	**65**	**139**	**H65**	**0.7**	•	•		
	18	80	118	9	110	12	75	140	**H75**	1.0	•	•	•	
	25	85	120	9	120	12	80	140	**H80**	1.1	•	•	•	
	18	50 - 87	118	9	110	12	85	130	**H85**	1.2	•	•	•	
	25	130	154	9	110	12	90	135	**H90**	1.5	•	•	•	•
	18	60 - 107.5	135	11	130	12	100	155	**H100**	1.7	•	•	•	•

Preferenziale / *Preferred*

• Combinazioni possibili H/F / *Possible combinations H/F*

Versione **F** / ***F*** *Version*									
CMG CMGIS	**H**	**K**	**L**	**M**	**N** f7	**O**	**P**	**Flangia / *Flange*** Tipo / *Type*	Peso / *Weight* [kg]
022 023	3	9	120	100	80	9	106	**F120**	0.5
	3.5	9	140	115	95	9	115	**F140**	0.8
	3.5	9	160	130	110	9	126	**F160**	1.1
	3.5	11	200	165	130	11	165	**F200**	1.8

Dimensioni | *Dimensions*

CMG 032 U - CMG 033 U

CMG 032 U

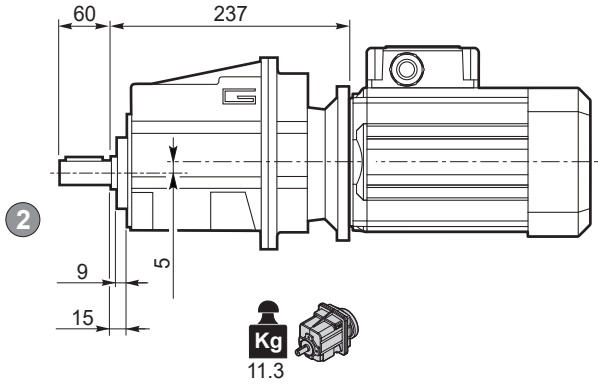

Flangia entrata
Input flange

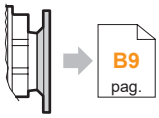

Albero uscita
Output shaft
2

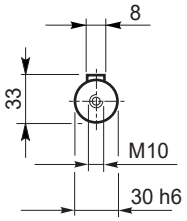

CMGIS 032 U

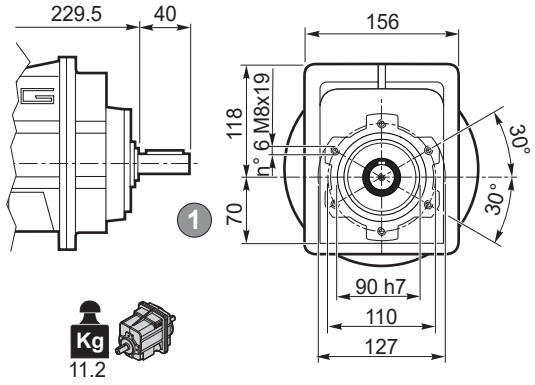

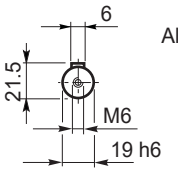

Albero entrata
Input shaft
1

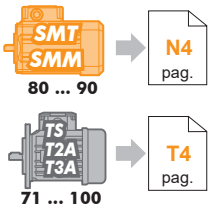

CMG 033 U

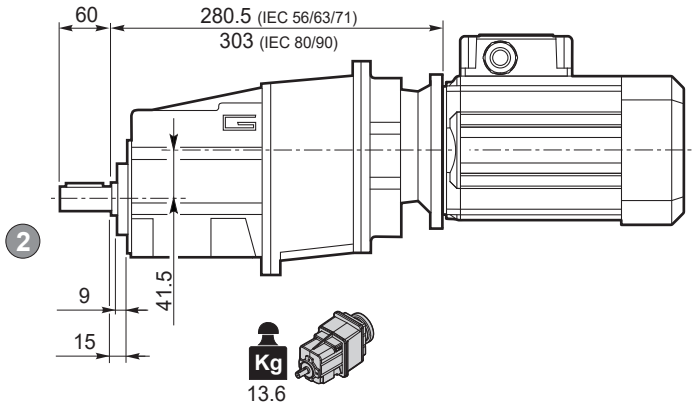

Flangia entrata
Input flange

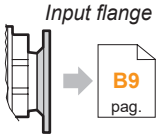

Albero uscita
Output shaft
2

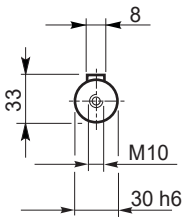

CMGIS 033 U

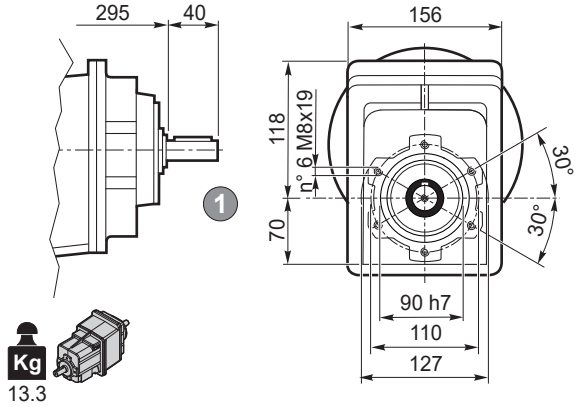

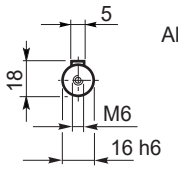

Albero entrata
Input shaft
1

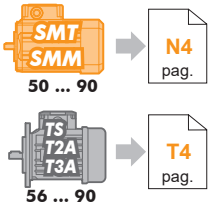

Dimensioni *Dimensions*

CMG 032 H.. - CMG 033 H..

CMG 032 H..

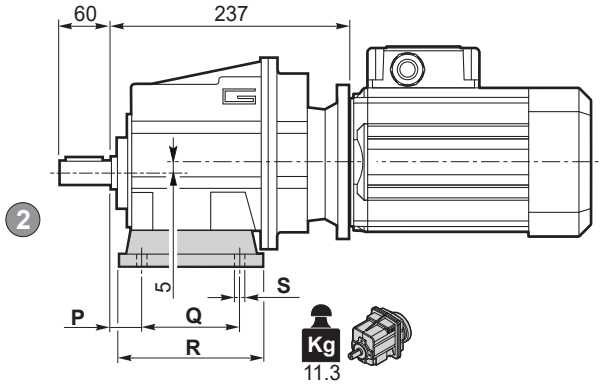

Flangia entrata
Input flange

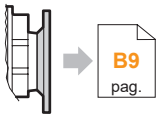

B9 pag.

Albero uscita
Output shaft
2

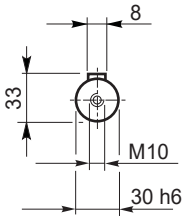

CMGIS 032 H..

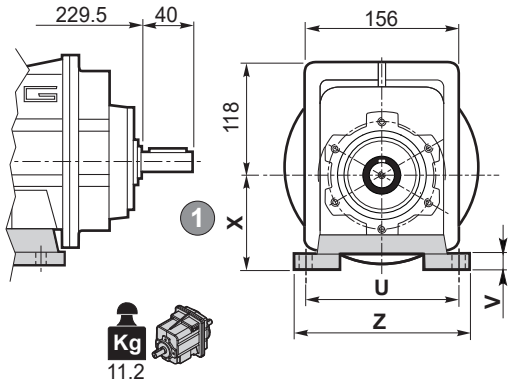

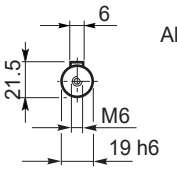

Albero entrata
Input shaft
1

SMT SMM 80 ... 90 → N4 pag.

TS T2A T3A 71 ... 100 → T4 pag.

CMG 033 H..

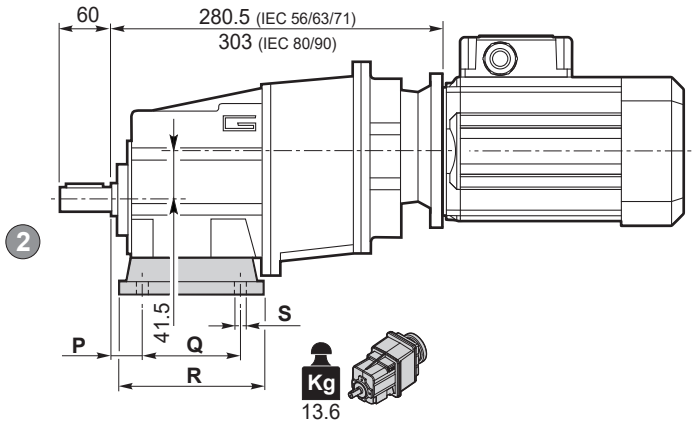

Flangia entrata
Input flange

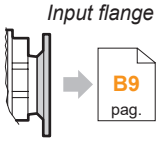

B9 pag.

Albero uscita
Output shaft
2

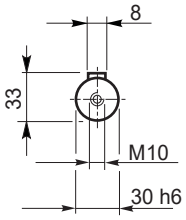

CMGIS 033 H..

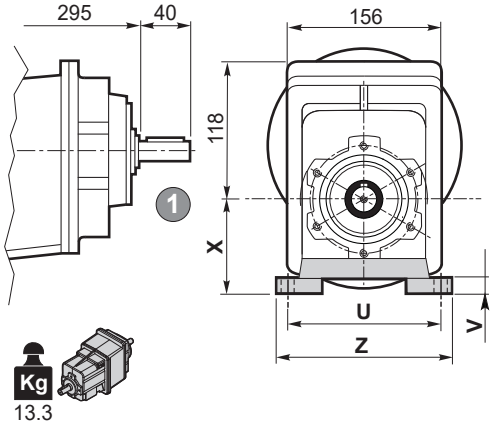

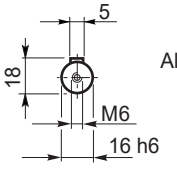

Albero entrata
Input shaft
1

SMT SMM 50 ... 90 → N4 pag.

TS T2A T3A 56 ... 90 → T4 pag.

Versione **H** / ***H** Version*										
CMG CMGIS	**P**	**Q**	**R**	**S**	**U**	**V**	**X**	**Z**	**Piede / *Foot***	
									Tipo / *Type*	Peso / *Weight* [kg]
032 033	**30**	**105**	**136**	**14**	**160**	**14**	**95**	**194**	**H95**	**1.5**
	30	100	150	11	150	14	110	185	**H110**	1.9
	18	70			160					
	30	165	195	14	135	14	115	170	**H115**	2.2
	35	110	160	14	170	14	120	210	**H120**	2.6
	19.5	149.5	184	14	180	18	130	214	**H130**	2.9

Preferenziale / *Preferred*

Dimensioni ***Dimensions***

CMG 032 F.. - CMG 033 F..

CMG 032 F..

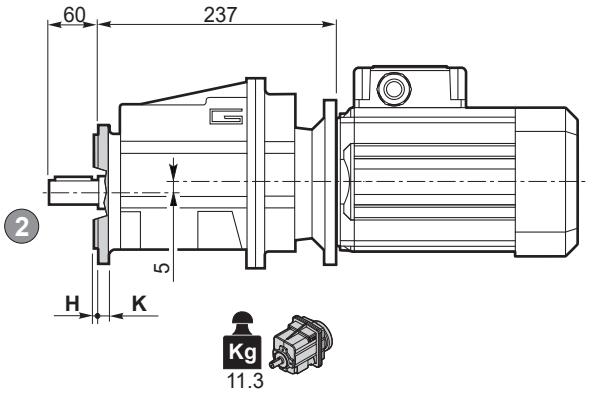

Flangia entrata
Input flange

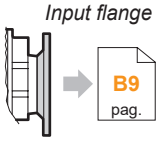

Albero uscita
Output shaft
2

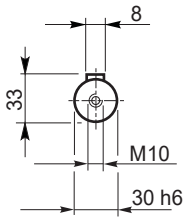

CMGIS 032 F..

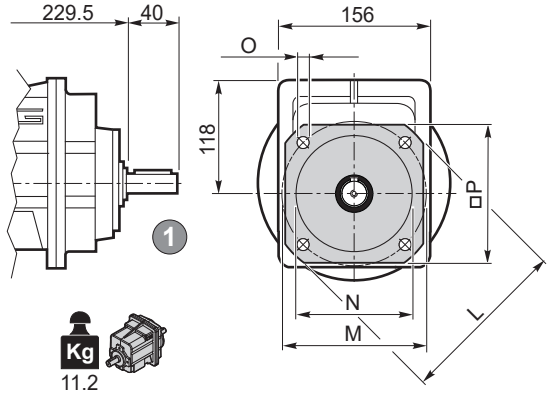

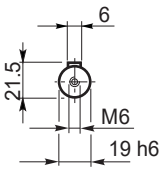

Albero entrata
Input shaft
1

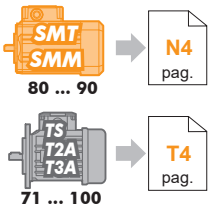

CMG 033 F..

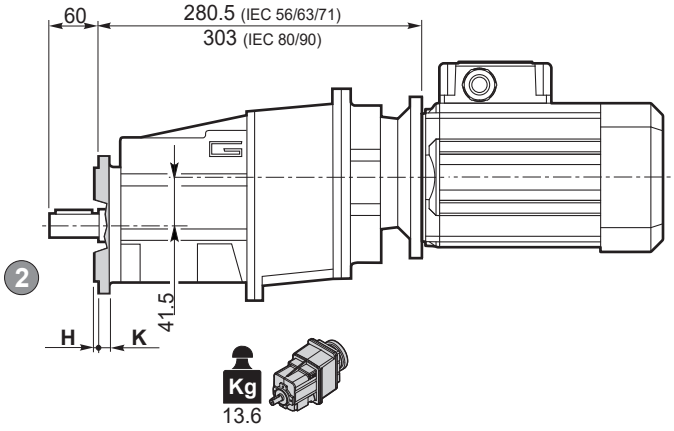

Flangia entrata
Input flange

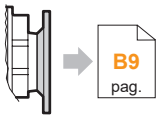

Albero uscita
Output shaft
2

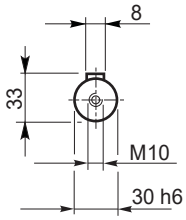

CMGIS 033 F..

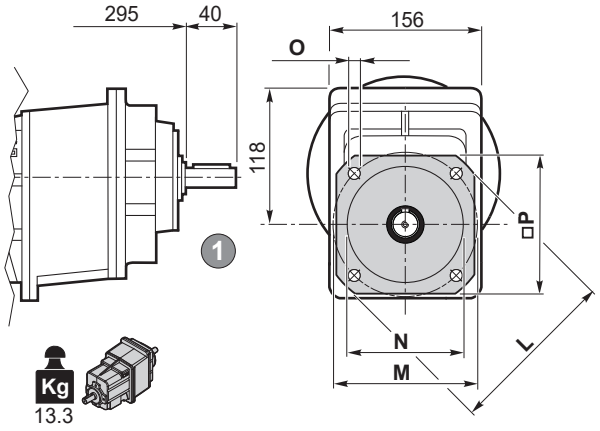

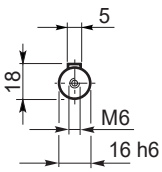

Albero entrata
Input shaft
1

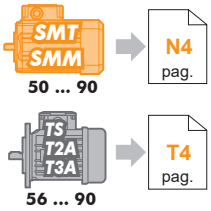

Versione **F** / ***F** Version*									
CMG CMGIS	**H**	**K**	**L**	**M**	**N** f7	**O**	**P**	**Flangia / *Flange***	
								Tipo / *Type*	Peso / *Weight* [kg]
032 033	3.5	11	160	130	110	9	140	**F160**	1.0
	3.5	11	200	165	130	11	165	**F200**	1.8
	4	12	250	215	180	14	215	**F250**	2.9

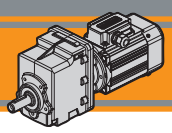

CMG 032 H../F.. - CMG 033 H../F..

CMG 032 H../F..

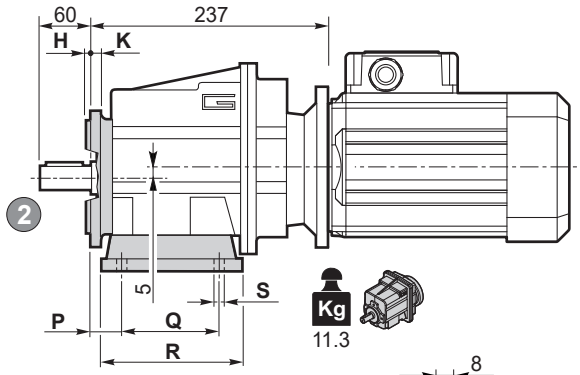

Flangia entrata
Input flange

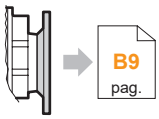

B9 pag.

Albero uscita
Output shaft
2

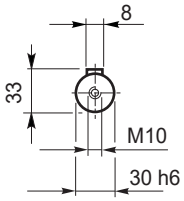

CMGIS 032 H../F..

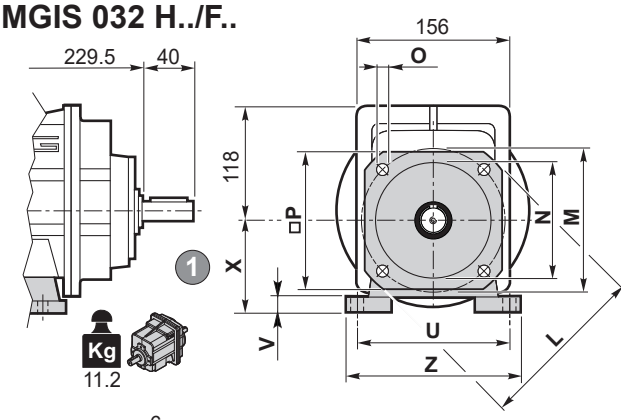

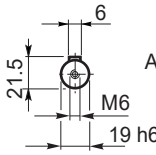

Albero entrata
Input shaft
1

SMT SMM 80 ... 90 → N4 pag.

TS T2A T3A 71 ... 100 → T4 pag.

CMG 033 H../F..

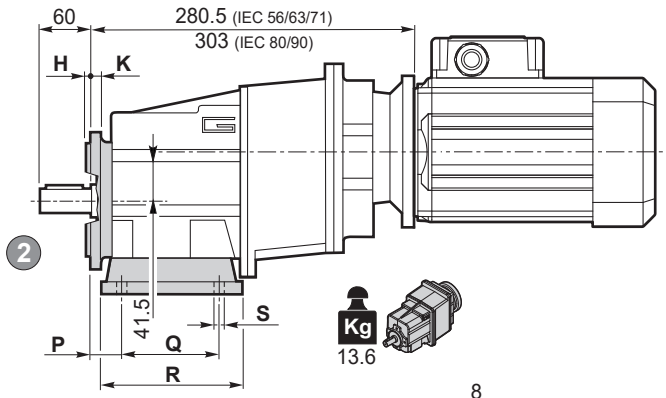

Flangia entrata
Input flange

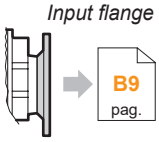

B9 pag.

Albero uscita
Output shaft
2

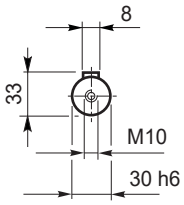

CMGIS 033 H../F..

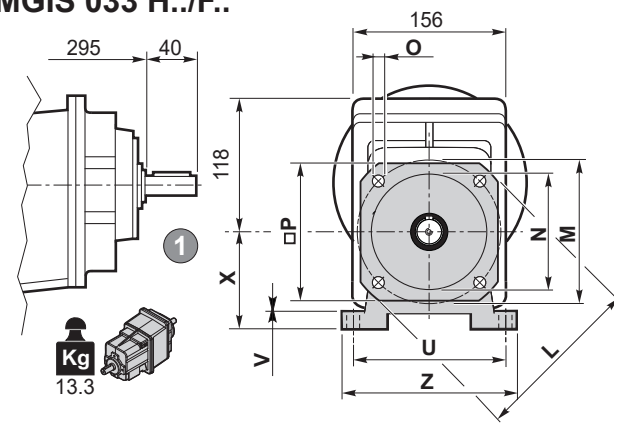

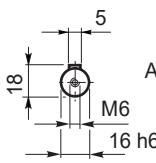

Albero entrata
Input shaft
1

SMT SMM 50 ... 90 → N4 pag.

TS T2A T3A 56 ... 90 → T4 pag.

Versione **H** / ***H*** Version											Combinazioni possibili H/F *Possible combinations H/F*		
CMG CMGIS	**P**	**Q**	**R**	**S**	**U**	**V**	**X**	**Z**	**Piede / *Foot*** Tipo *Type*	Peso / *Weight* [kg]	**F160**	**F200**	**F250**
032 033	**30**	**105**	**136**	**14**	**160**	**14**	**95**	**194**	**H95**	**1.5**	•	•	
	30	100	150	11	150	14	110	185	**H110**	1.9	•	•	
	18	70			160								
	30	165	195	14	135	14	115	170	**H115**	2.2	•	•	•
	35	110	160	14	170	14	120	210	**H120**	2.6	•	•	•
	19.5	149.5	184	14	180	18	130	214	**H130**	2.9	•	•	•

Preferenziale / *Preferred*

• Combinazioni possibili H/F / *Possible combinations H/F*

Versione **F** / ***F*** *Version*									
CMG CMGIS	**H**	**K**	**L**	**M**	**N** f7	**O**	**P**	**Flangia / *Flange*** Tipo / *Type*	Peso / *Weight* [kg]
032 033	3.5	11	160	130	110	9	140	**F160**	1.0
	3.5	11	200	165	130	11	165	**F200**	1.8
	4	12	250	215	180	14	215	**F250**	2.9

Dimensioni *Dimensions*

CMG 042 U - CMG 043 U

CMG 042 U

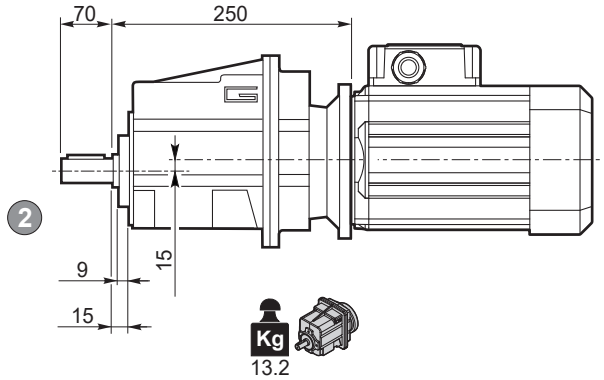

Flangia entrata
Input flange

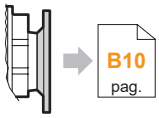

Albero uscita
Output shaft
2

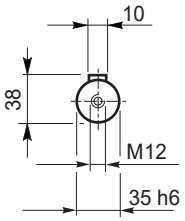

CMGIS 042 U

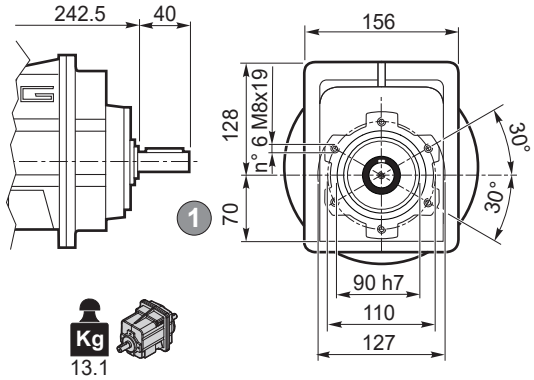

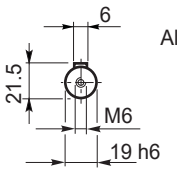

Albero entrata
Input shaft
1

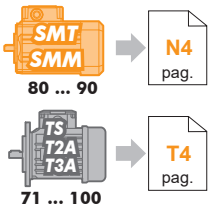

CMG 043 U

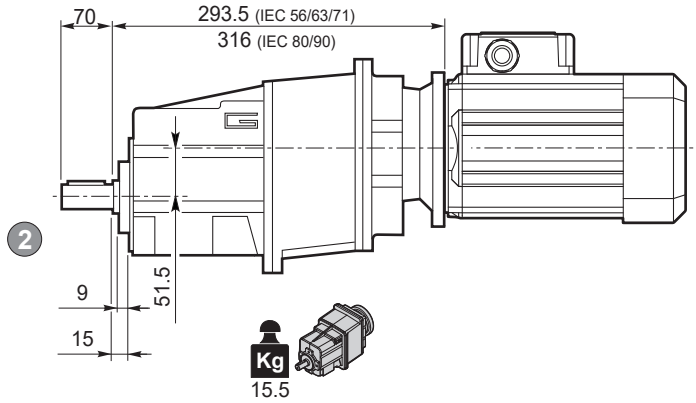

Flangia entrata
Input flange

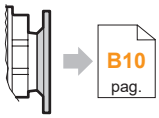

Albero uscita
Output shaft
2

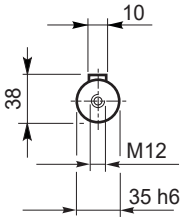

CMGIS 043 U

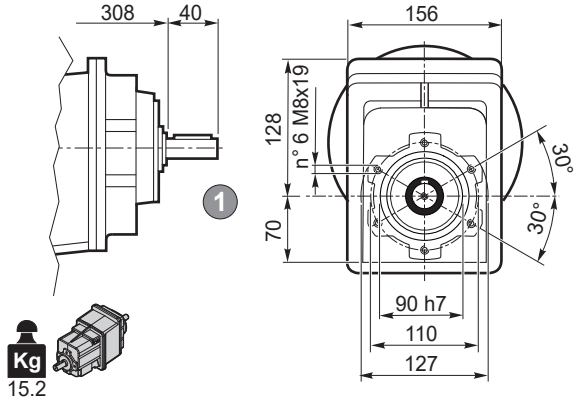

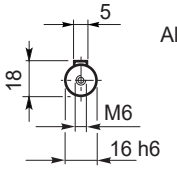

Albero entrata
Input shaft
1

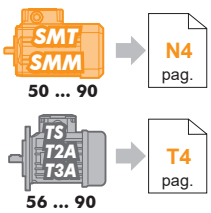

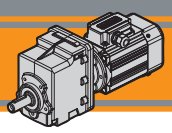

CMG 042 H.. - CMG 043 H..

CMG 042 H..

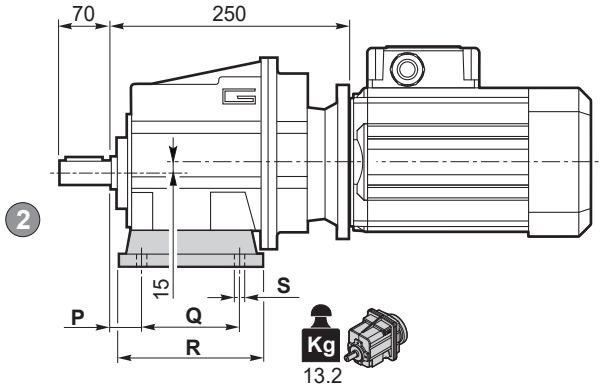

Flangia entrata
Input flange

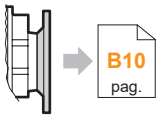

Albero uscita
Output shaft
2

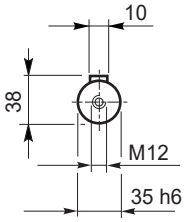

CMGIS 042 H..

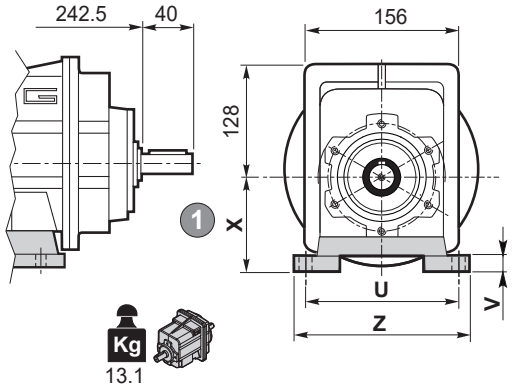

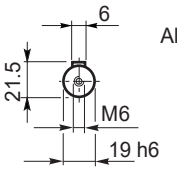

Albero entrata
Input shaft
1

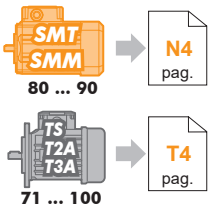

CMG 043 H..

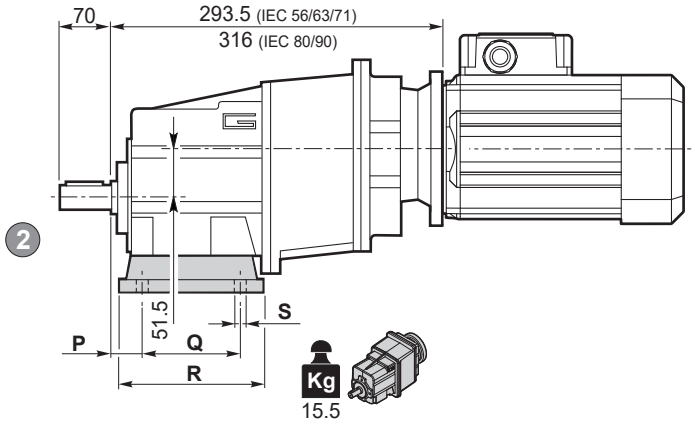

Flangia entrata
Input flange

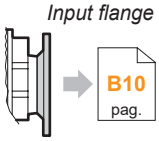

Albero uscita
Output shaft
2

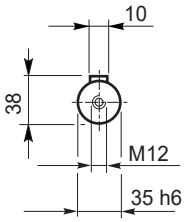

CMGIS 043 H..

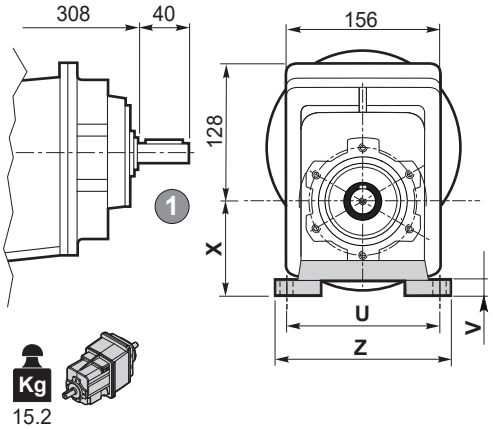

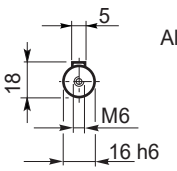

Albero entrata
Input shaft
1

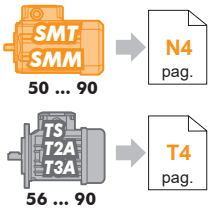

Versione **H** / ***H** Version*										
CMG CMGIS	**P**	**Q**	**R**	**S**	**U**	**V**	**X**	**Z**	**Piede / *Foot***	
									Tipo / *Type*	Peso / *Weight* [kg]
042 043	**30**	**105**	**136**	**14**	**160**	**14**	**95**	**194**	**H95**	**1.5**
	30	100	150	11	150	14	110	185	**H110**	1.9
	18	70			160					
	30	165	195	14	135	14	115	170	**H115**	2.2
	35	110	160	14	170	14	120	210	**H120**	2.6
	19.5	149.5	185.4	14	180	18	130	216	**H130**	2.9

Preferenziale / *Preferred*

Dimensioni ***Dimensions***

CMG 042 F.. - CMG 043 F..

CMG 042 F..

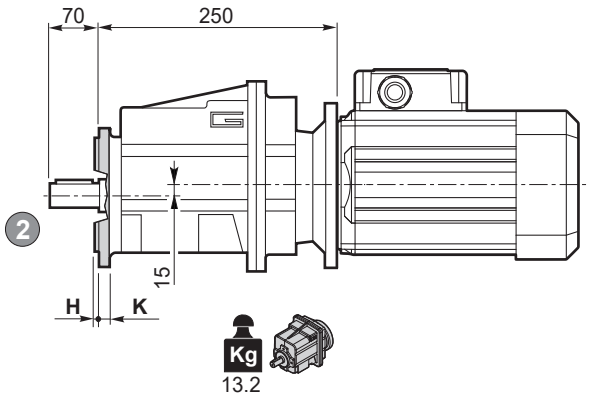

Flangia entrata
Input flange

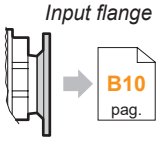

Albero uscita
Output shaft

2

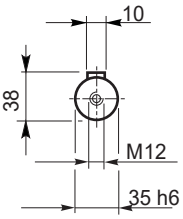

CMGIS 042 F..

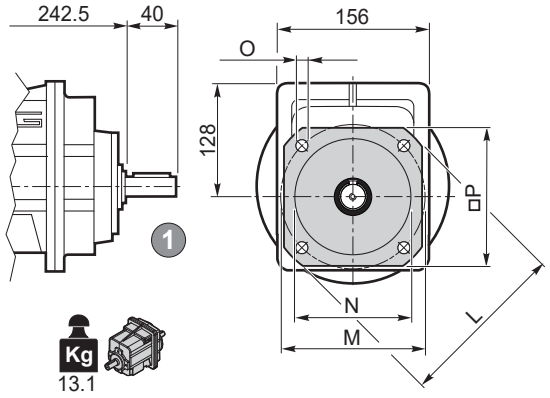

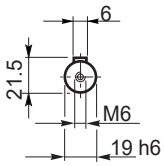

Albero entrata
Input shaft

1

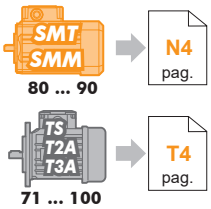

CMG 043 F..

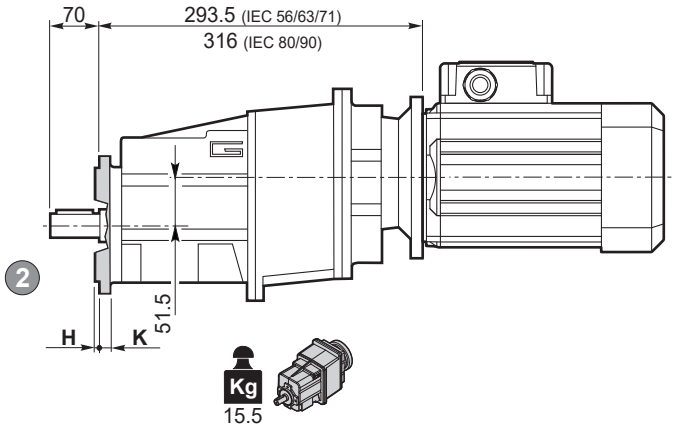

Flangia entrata
Input flange

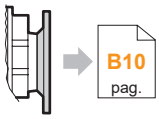

Albero uscita
Output shaft

2

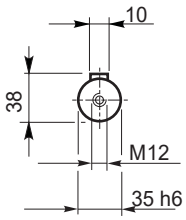

CMGIS 043 F..

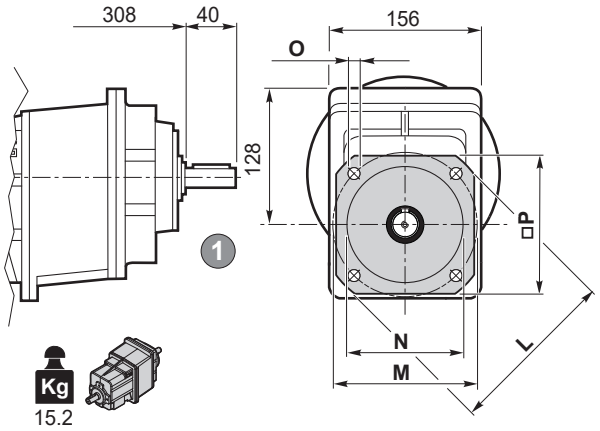

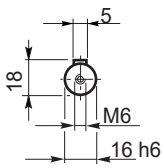

Albero entrata
Input shaft

1

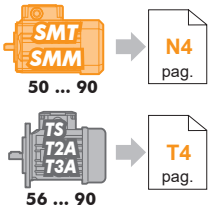

Versione **F** / ***F** Version*									
CMG CMGIS	**H**	**K**	**L**	**M**	**N** f7	**O**	**P**	**Flangia / *Flange***	
								Tipo / *Type*	Peso / *Weight* [kg]
042 043	3.5	11	160	130	110	9	140	**F160**	1.0
	3.5	11	200	165	130	11	165	**F200**	1.8
	4	12	250	215	180	14	215	**F250**	2.9

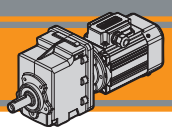

CMG 042 H../F.. - CMG 043 H../F..

CMG 042 H../F..

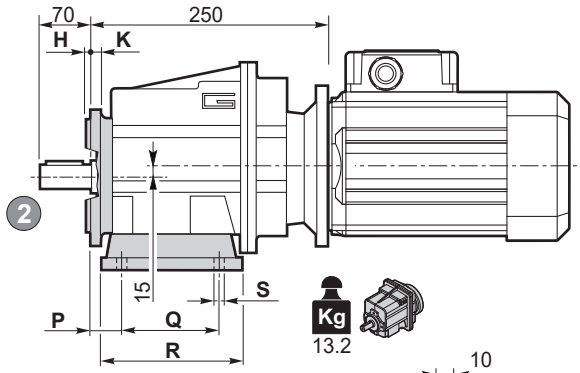

Flangia entrata
Input flange

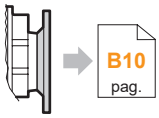

B10 pag.

Albero uscita
Output shaft
2

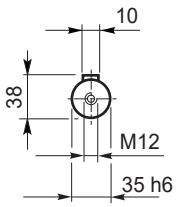

CMGIS 042 H../F..

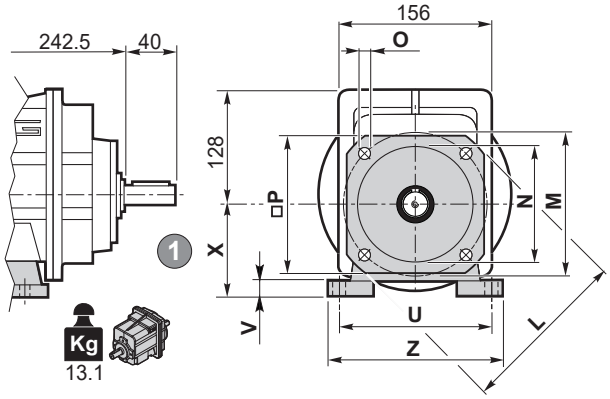

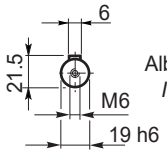

Albero entrata
Input shaft
1

SMT SMM 80 ... 90 → N4 pag.

TS T2A T3A 71 ... 100 → T4 pag.

CMG 043 H../F..

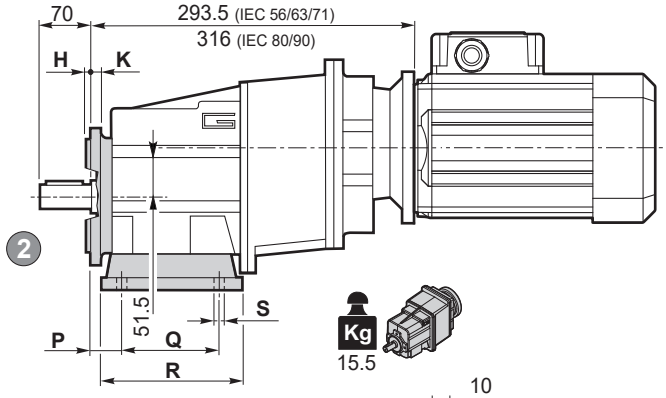

Flangia entrata
Input flange

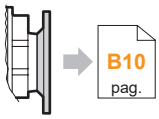

B10 pag.

Albero uscita
Output shaft
2

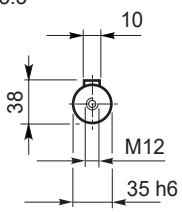

CMGIS 043 H../F..

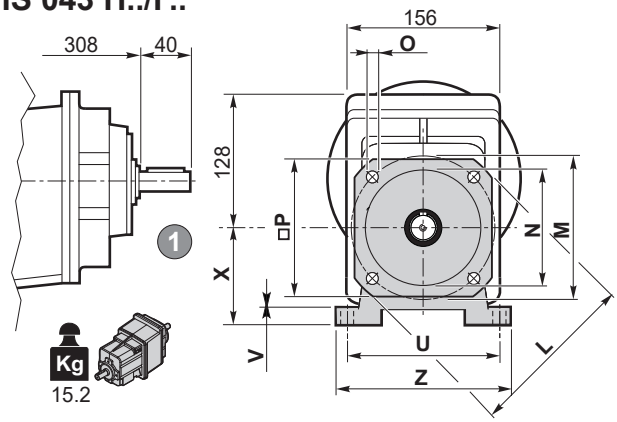

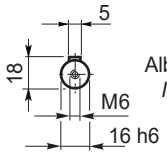

Albero entrata
Input shaft
1

SMT SMM 50 ... 90 → N4 pag.

TS T2A T3A 56 ... 90 → T4 pag.

Versione **H** / ***H*** Version											Combinazioni possibili H/F *Possible combinations H/F*		
CMG CMGIS	**P**	**Q**	**R**	**S**	**U**	**V**	**X**	**Z**	**Piede / *Foot*** Tipo *Type*	Peso / *Weight* [kg]	**F160**	**F200**	**F250**
042 043	**30**	**105**	**136**	**14**	**160**	**14**	**95**	**194**	**H95**	**1.5**	•	•	
	30	100	150	11	150	14	110	185	**H110**	1.9	•	•	
	18	70			160								
	30	165	195	14	135	14	115	170	**H115**	2.2	•	•	•
	35	110	160	14	170	14	120	210	**H120**	2.6	•	•	•
	19.5	149.5	185.5	14	180	18	130	216	**H130**	2.9	•	•	•

Preferenziale / *Preferred*

• Combinazioni possibili H/F / *Possible combinations H/F*

Versione **F** / ***F*** Version									
CMG CMGIS	**H**	**K**	**L**	**M**	**N** f7	**O**	**P**	**Flangia / *Flange*** Tipo / *Type*	Peso / *Weight* [kg]
042 043	3.5	11	160	130	110	9	140	**F160**	1.0
	3.5	11	200	165	130	11	165	**F200**	1.8
	4	12	250	215	180	14	215	**F250**	2.9

Note/*Notes*

TRANSTECNO®
the modular gearmotor

CMB

CMB

CMB Alù

Motoriduttori ad assi ortogonali
Helical bevel gearmotors



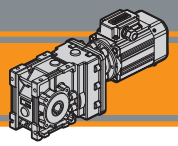

ENERGY SAVING

Indice	*Index*	Pag. *Page*
Caratteristiche tecniche	*Technical features*	**C2**
Designazione	*Classification*	**C2**
Sensi di rotazione	*Direction of rotation*	**C3**
Simbologia	*Symbols*	**C3**
Lubrificazione	*Lubrication*	**C4**
Carichi radiali	*Radial loads*	**C4**
Motori applicabili	*Motors adapters*	**C4**
Dati tecnici	*Technical data*	**C5**
Dimensioni	*Dimensions*	**C13**
Accessori	*Accessories*	**C17**

Questa sezione annulla e sostituisce ogni precedente edizione o revisione. Qualora questa sezione non Vi sia giunta in distribuzione controllata, l'aggiornamento dei dati ivi contenuto non è assicurato. **In tal caso la versione più aggiornata è disponibile sul nostro sito internet www.transtecno.com**

This section replaces any previous edition and revision. If you obtained this catalogue other than through controlled distribution channels, the most up to date content is not guaranteed. ***In this case the latest version is available on our web site www.transtecno.com***

Caratteristiche tecniche

Technical features

I motoriduttori ad assi ortogonali della serie CMB sono caratterizzati da un elevato grado di modularità: sono stati realizzati con una carcassa completamente intercambiabile con quella dei riduttori a vite senza fine della serie CM.
Sono pertanto configurabili secondo le esigenze dell'applicazione con flangia di uscita, albero di uscita, braccio di reazione.

The high degree of modularity of CMB helical bevel gearmotors allows it to be completely interchangeable with CM wormgear-boxes.

It is possible to set up the version required using output flanges, output shafts and optional torque arms.

Caratteristiche comuni a tutta la serie:
- Carcassa in alluminio.
- Ingranaggi cilindrici a denti elicoidali, induriti e rettificati.
- Lubrificazione permanente con olio sintetico.
- Disponibili con giunto elastico in ingresso

Common features of all CMB range are:
- *Die-cast aluminium housing.*
- *Ground-hardened helical gears.*
- *Permanent synthetic oil long-life lubrication.*
- *Input flexible coupling available*

ENERGY SAVING

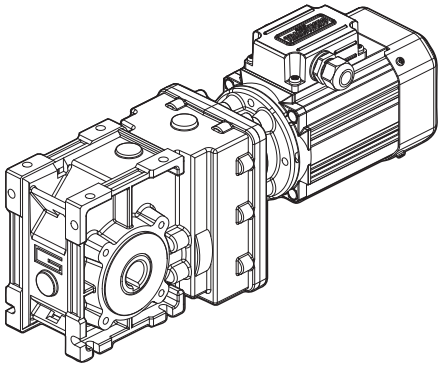

Designazione

Classification

RIDUTTORE / *GEARBOX*

CMB	63	3	U	9.81	D25	90	B5	SZDX	BRSX	90	FX
Tipo *Type*	Grandezza *Size*	Stadi *Stages*	Versione *Version*	Rapporto *Ratio*	Albero cavo uscita *Hollow output shaft*	IEC	Forma costruttiva *Version*	Albero di uscita *Output shaft*	Braccio di reazione *Torque arm*	Angolo *Angle*	Giunto elastico *Flexible coupling*
CMB	40 50 63 90	2 3	U FD FS FBD FBS FLD FLS	vedi tabelle *see tables*	vedi tabelle *see tables*	56.. — 90..	B5 B14	SZDX SZSX DZ	BRDX BRSX (*)	0° 90° 180° 270°	FX

RIDUTTORE / *GEARBOX*

CMBIS	63	3	U	9.81	D25	SZDX	BRSX	90
Tipo *Type*	Grandezza *Size*	Stadi *Stages*	Versione *Version*	Rapporto *Ratio*	Albero cavo uscita *Hollow output shaft*	Albero di uscita *Output shaft*	Braccio di reazione *Torque arm*	Angolo *Angle*
CMBIS	40 50 63 90	2 3	U FD FS FBD FBS FLD FLS	vedi tabelle *see tables*	vedi tabelle *see tables*	SZDX SZSX DZ	BRDX BRSX (*)	0° 90° 180° 270°

Versione Riduttore *Gearbox Version*

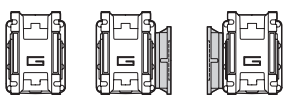

Albero di uscita *Output shaft*

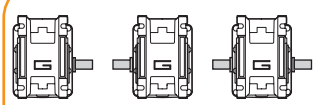

Braccio di reazione *Torque arm* (*)

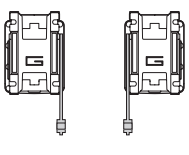

Angolo *Angle*

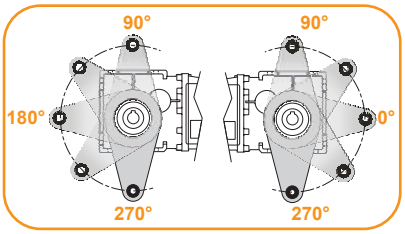

(*) NOTA: il braccio di reazione viene fornito smontato.
NOTE: the torque arm will be supplied not assembled.

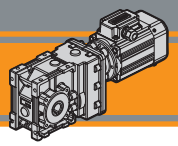

Designazione — *Classification*

MOTORE TRIFASE / *THREE PHASE MOTOR*

SMT	63	2	4	0.18 kW	IE2	B14	230-400 V	50 Hz	TEFC	BR	T1
Tipo *Type*	Grandezza *Size*	Indicativo potenza *Power coefficient*	Poli *Poles*	Potenza *Power*	Efficienza *Efficiency level*	Forma costruttiva *Version*	Tensione *Voltage*	Frequenza *Frequency*	*Ventilazione Fan cooling*	*Opzioni Options*	Pos. Morsettiera *Terminal box pos.*
SMT	N1 pag.	1-2-3-4-5	4	0.04 kW ... 2.2 kW	IE1-IE2-IE3	B14	230-400 V	50Hz	TEFC	Q1-P1 Q1-S1 pag.	T1 (Std)
					N4 pag.		460V	60Hz	TENV		T4 T2 T3

MOTORE MONOFASE / *SINGLE PHASE MOTOR*

SMM	63	2	4	0.18 kW	B14	230 V	50 Hz	TEFC	UL-CSA	T1
Tipo *Type*	Grandezza *Size*	Indicativo potenza *Power coefficient*	Poli *Poles*	Potenza *Power*	Forma costruttiva *Version*	Tensione *Voltage*	Frequenza *Frequency*	*Ventilazione Fan cooling*	*Opzioni Options*	Pos. Morsettiera *Terminal box pos.*
SMM	N1 pag.	1-2-3-4	4	0.04 kW ... 0.75 kW	B14	230V	50Hz	TEFC TENV	Q1 pag.	T1 (Std) T4 T2 T3

MOTORE TRIFASE / *THREE PHASE MOTOR*

T	2A	63	2	4	0.18 kW	B5	PTO	230-400 V	50 Hz	T1
Tipo *Type*	Efficienza *Efficiency level*	Grandezza *Size*	Indicativo potenza *Power coefficient*	Poli *Poles*	Potenza *Power*	Forma costruttiva *Version*	Protezione termica *Thermal protector*	Tensione *Voltage*	Frequenza *Frequency*	Pos. Morsettiera *Terminal box pos.*
T	S (IE1) 2A (IE2) 3A (IE3)	T1 pag.	1-2-3-S L1-L2 M1-M2	2 4 6	0.09 kW ... 2.2 kW	B5 B14 B3	Null PTO	230-400 V 275-480 V 400-690 V	50Hz 60Hz 50Hz	T1 (Std) T4 T2 T3

Sensi di rotazione — *Direction of rotation*

CMB...2
CMBIS..2

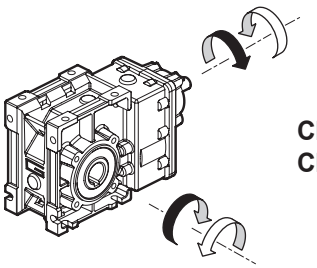

CMB...3
CMBIS..3

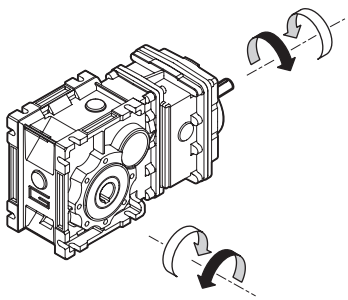

Simbologia — *Symbols*

n_1	[min^{-1}]	Velocità in ingresso / *Input speed*
n_2	[min^{-1}]	Velocità in uscita / *Output speed*
i		Rapporto di riduzione / *Ratio*
P_1	[kW]	Potenza in entrata / *Input power*
M_2	[Nm]	Coppia nominale in uscita in funzione di P_1 / *Output torque referred to P_1*
Pn_1	[kW]	Potenza nominale in entrata / *Nominal input power*
Mn_2	[Nm]	Coppia nominale in uscita in funzione di Pn_1 / *Nominal output torque referred to Pn_1*
sf		Fattore di servizio / *Service factor*
R_2	[N]	Carico radiale ammissibile in uscita / *Permitted output radial load*
A_2	[N]	Carico assiale ammissibile in uscita / *Permitted output axial load*
Kg	[kg]	Peso del solo riduttore / *Weight of the gearbox only*

Lubrificazione — *Lubrication*

Tutti i motoriduttori CMB sono forniti completi di lubrificante sintetico viscosità 320, pertanto possono essere installati in qualunque posizione di montaggio e non necessitano di manutenzione.

Permanent synthetic oil long-life lubrication (viscosity grade 320) makes it possible to use CMB gearmotors in all mounting positions; for this reason they can be installed in any assembly position and do not require maintenance.

Carichi radiali — *Radial loads*

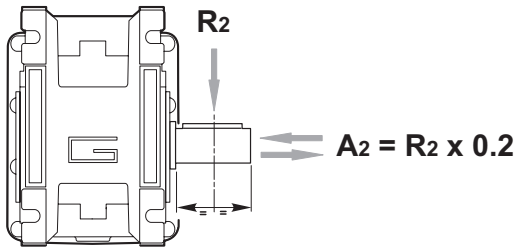

n_2 [min^{-1}]	R_2 [N]			
	CMB 402	CMB 502	CMB 633	CMB 903
400	905	1116	1835	2682
300	996	1228	2020	2952
200	1141	1406	2312	3379
170	1204	1484	2441	3567
140	1414	1743	2604	3806
100	1582	1949	2913	4686
90	1638	2019	3321	4853
60	2047	2490	3801	5556
40	2524	3029	4492	6614
30	2778	3334	5159	7540
20	3180	3816	5906	8631
15	3500	4200	6500	9500
10	3500	4200	6500	9500

Quando il carico radiale risultante non è applicato sulla mezzeria dell'albero occorre calcolare quello effettivo con la seguente formula

When the resulting radial load is not applied on the centre line of the shaft it is necessary to calculate the effective load with the following formula:

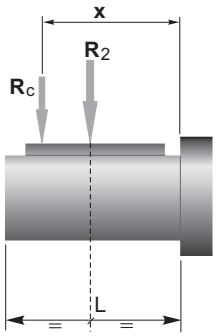

	CMB 402	CMB 502	CMB 633	CMB 903
a	86	104	118	157
b	66	79	93	117
R_{2MAX}	3500	4200	6500	9500

$$R_c = \frac{R_2 \cdot a}{(b+x)} \leq R_{2MAX}$$

$$R \leq R_c$$

a, b = valori riportati nella tabella
a, b = values given in the table

Motori applicabili — *Motors adapters*

CMB	SMT						SMM				
	5014 5024 5034 5044	5624 5634 5444 5654	6324 6334 6344	7124 7134 7144	8024 8034	9024 9034	5014 5024 5034	5624 5634 5444	6324 6334	7124 7134	8024
402											
502											
633											
903											

CMB	TS						T2A			T3A			
	5624	6314 6324 6334	7114 7124 7134 7144	8024 8034	90S4 90L14 90L24	100L14	6324 6334	7124 7134	8014	8024 8034	90S4 90L14 90LB4	100L14 100L24 100L34	112M4
402													
502													
633													
903													

N.B. Le aree evidenziate in grigio indicano l'applicabilità della corrispondente grandezza motore.

N.B. *Grey areas indicate motor inputs available on each size of unit.*

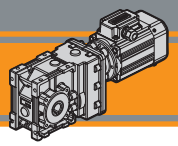

Dati tecnici — n_1 1400 min^{-1} — ***Technical data***

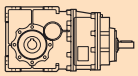

n_2 [min^{-1}]	Mn_2 [Nm]	Pn_1 [kW]	i	IEC Motori applicabili / *IEC Motor adapters*			
CMBIS 402				**56 B5/B14**	**63 B5/B14**	**71 B5/B14**	**80 B5/B14**
227	40	1.0	6.18				*
187	40	0.83	7.49				*
152	40	0.68	9.2				*
118	45	0.59	11.83				*
112	45	0.56	12.48				*
94.4	45	0.47	14.83				*
79.4	45	0.40	17.63				*
75.3	55	0.46	18.6				*
62.7	55	0.38	22.33				*
58.6	55	0.36	23.91				*
48.5	65	0.35	28.89				*
45.4	65	0.33	30.84				*
41.7	65	0.30	33.57				*
39.3	65	0.28	35.63				*
32.7	65	0.24	42.75				*
25.3	65	0.18	55.31			*	*
23.7	65	0.17	59.06			*	*
21.8	65	0.16	64.29			*	*
19.3	65	0.14	72.50			*	*
CMBIS 502				**56 B5/B14**	**63 B5/B14**	**71 B5/B14**	**80 B5/B14**
227	70	1.8	6.18				
187	70	1.5	7.49				
152	70	1.2	9.20				
118	90	1.2	11.83				
112	90	1.1	12.48				
94.4	90	0.95	14.83				
79.4	90	0.80	17.63				
75.3	110	0.92	18.60				
62.7	110	0.77	22.33				
58.6	110	0.72	23.91				
48.5	125	0.67	28.89				
45.4	125	0.63	30.84				
41.7	125	0.58	33.57				
39.3	125	0.55	35.63				
32.7	125	0.46	42.75				*
25.3	125	0.35	55.31				*
23.7	125	0.33	59.06				*
21.8	125	0.30	64.29				*
19.3	125	0.27	72.50				*

N.B.
Le aree evidenziate indicano l'applicabilità della corrispondente grandezza motore.

*** =** Il fattore di servizio (**sf**) deve essere scelto in funzione dell'applicazione: si prega di contattare il nostro Servizio Tecnico.

Prima di eseguire la scelta del motoriduttore riferirsi alle prestazioni elencate nelle tabelle dalla pag. C8 alla pag. C12.

N.B.
Highlighted areas indicate motor inputs available on each size of unit.

**** =** The service factor (**sf**) has to be selected depending on application: please contact our Technical Department.*

Before selecting any gearbox, please read the performance values shown in the tables on page C8 to C12.

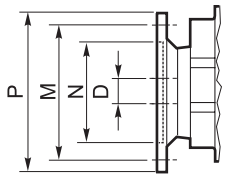

Dimensioni IEC / *IEC Dimensions*								
	56 B5	**56 B14**	**63 B5**	**63 B14**	**71 B5**	**71 B14**	**80 B5**	**80 B14**
N	80	50	95	60	110	70	130	80
M	100	65	115	75	130	85	165	100
P	120	80	140	90	160	105	200	120
D	9		11		14		19	

Dati tecnici — n_1 1400 min^{-1} — *Technical data*

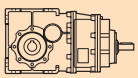

n_2 [min^{-1}]	Mn_2 [Nm]	Pn_1 [kW]	i	IEC Motori applicabili *IEC Motor adapters* 56 B5/B14	63 B5/B14	71 B5/B14	80 B5/B14	90 B5/B14
CMBIS 633								
213	150	3.6	6.58					
175	150	2.9	7.99					
143	150	2.4	9.81					
134	150	2.2	10.44					
112	150	1.9	12.53					
105	150	1.8	13.31					
88.6	170	1.7	15.81					
78.8	220	1.9	17.77					
64.9	220	1.6	21.56					
52.9	220	1.3	26.48					
49.7	220	1.2	28.17					
41.4	220	1.0	33.81					
39.0	220	0.96	35.92					
36.0	250	1.00	38.88					
29.7	250	0.83	47.16					*
24.2	250	0.67	57.93					*
22.7	250	0.63	61.63					*
18.9	250	0.53	73.96					*
17.8	250	0.50	78.58					*
15.0	250	0.42	93.33				*	*
10.0	250	0.28	140.52				*	*
7.7	250	0.21	181.81				*	*
6.6	250	0.18	211.31			*	*	*
5.9	250	0.16	238.31			*	*	*

N.B.
Le aree evidenziate indicano l'applicabilità della corrispondente grandezza motore.

N.B.
Highlighted areas indicate motor inputs available on each size of unit.

*** =** Il fattore di servizio (**sf**) deve essere scelto in funzione dell'applicazione: si prega di contattare il nostro Servizio Tecnico.

Prima di eseguire la scelta del motoriduttore riferirsi alle prestazioni elencate nelle tabelle dalla pag. C8 alla pag. C12.

**** =*** *The service factor (**sf**) has to be selected depending on application: please contact our Technical Department.*

Before selecting any gearbox, please read the performance values shown in the tables on page C8 to C12.

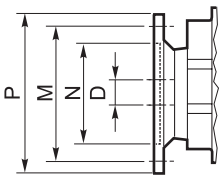

Dimensioni IEC / *IEC Dimensions*	56 B5	56 B14	63 B5	63 B14	71 B5	71 B14	80 B5	80 B14	90 B5	90 B14
N	80	50	95	60	110	70	130	80	130	95
M	100	65	115	75	130	85	165	100	165	115
P	120	80	140	90	160	105	200	120	200	140
D	9		11		14		19		24	

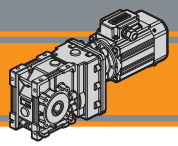

Dati tecnici — n_1 1400 min^{-1} — *Technical data*

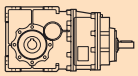	n_2 [min^{-1}]	Mn_2 [Nm]	Pn_1 [kW]	i	IEC Motori applicabili *IEC Motor adapters*			
CMBIS 903					**71 B5**	**80 B5/B14**	**90 B5/B14**	**100112 B5/B14**
	211	280	6.57	6.65	**B**			
	175	280	5.46	8.00	**B**			
	144	280	4.48	9.74	**B**			
	125	280	3.90	11.21	**B**			
	99.3	300	3.32	14.09	**B**			
	78.0	450	3.91	17.95	**B**			
	64.8	450	3.25	21.60	**B**			
	53.2	450	2.67	26.30	**B**			
	46.3	450	2.32	30.25	**B**			
	35.7	500	1.99	39.26	**B**			
	29.6	500	1.65	47.25	**B**			*
	24.3	500	1.36	57.52	**B**			*
	21.2	500	1.18	66.17	**B**			*
	16.8	500	0.94	83.20	**B**			*
	13.0	500	0.72	108.09	**B**		*	*
	10.6	500	0.59	132.23	**B**		*	*
	9.5	500	0.53	147.92	**B**		*	*
	8.4	500	0.47	167.09	**B**		*	*
	7.3	500	0.41	191.06	**B**	*	*	*
	6.3	500	0.35	221.88	**B**	*	*	*
	5.3	500	0.30	262.96	**B**	*	*	*

N.B.
Le aree evidenziate indicano l'applicabilità della corrispondente grandezza motore.
B = Boccola di riduzione in acciaio.

*** =** Il fattore di servizio (**sf**) deve essere scelto in funzione dell'applicazione: si prega di contattare il nostro Servizio Tecnico.

Prima di eseguire la scelta del motoriduttore riferirsi alle prestazioni elencate nelle tabelle dalla pag. C8 alla pag. C12.

N.B.
Highlighted areas indicate motor inputs available on each size of unit.
***B** = Metal shaft sleeve.*

**** =** The service factor (**sf**) has to be selected depending on application: please contact our Technical Department.*

Before selecting any gearbox, please read the performance values shown in the tables on page C8 to C12.

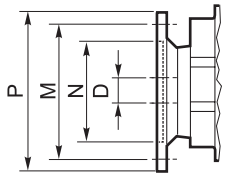

Dimensioni IEC / *IEC Dimensions*							
	71 B5	**80 B5**	**80 B14**	**90 B5**	**90 B14**	**100/112 B5**	**100/112 B14**
N	110	130	80	130	95	180	110
M	130	165	100	165	115	215	130
P	160	200	120	200	140	250	160
D	14	19		24		28	

Dati tecnici

Technical data

P_1 [kW]	n_2 [min^{-1}]	M_2 [Nm]	sf	i	
0.04					
SMT5014	**227**	2	25.25	6.18	**CMB402**
SMM5014	**187**	2	20.81	7.49	
(1400 min^{-1})	**152**	2	16.94	9.20	
	118	3	14.83	11.83	
SMT SMM	**112**	3	14.05	12.48	
	94	4	11.83	14.83	
	79	5	9.95	17.63	
	75	5	11.53	18.60	
	63	6	9.61	22.33	
	59	6	8.97	23.91	
	48	7	8.77	28.89	
	45	8	8.22	30.84	
	42	9	7.55	33.57	
	39	9	7.11	35.63	
	33	11	5.93	42.75	
	25	14	4.58	55.31	
	24	15	4.29	59.06	
	22	16	3.94	64.29	
	19	19	3.50	72.50	
	24	15	8.25	59.06	**CMB502**
	22	16	7.58	64.29	
	19	19	6.72	72.50	
	17.8	20	12.40	78.58	**CMB633**
	15.0	24	10.44	93.33	
	10.0	36	6.94	140.52	
	7.7	47	5.36	181.81	
	6.6	54	4.61	211.31	
	5.9	61	4.09	238.31	
0.06					
SMT5024	**227**	2	16.8	6.18	**CMB402**
SMM5024	**187**	3	13.9	7.49	
(1400 min^{-1})	**152**	4	11.3	9.20	
	118	5	9.9	11.83	
SMT SMM	**112**	5	9.4	12.48	
	94	6	7.9	14.83	
	79	7	6.6	17.63	
	75	7	7.7	18.60	
	63	9	6.4	22.33	
	59	9	6.0	23.91	
	48	11	5.8	28.89	
	45	12	5.5	30.84	
	42	13	5.0	33.57	
	39	14	4.7	35.63	
	33	16	4.0	42.75	
	25	21	3.1	55.31	
	24	23	2.9	59.06	
	22	25	2.6	64.29	
	19	28	2.3	72.50	

P_1 [kW]	n_2 [min^{-1}]	M_2 [Nm]	sf	i	
0.06					
SMT5024	**24**	23	5.5	59.06	**CMB502**
SMM5024	**22**	25	5.1	64.29	
(1400 min^{-1})	**19**	28	4.5	72.50	
SMT SMM	**19**	43	5.9	73.96	**CMB633**
	18	45	5.5	78.58	
	15	54	4.6	93.33	
	10	81	3.1	140.52	
	7.7	105	2.4	181.81	
	6.6	122	2.1	211.31	
	5.9	138	1.8	238.31	
0.09					
SMT5034	**227**	4	11	6.18	**CMB402**
SMM5034	**187**	4	9.3	7.49	
SMT5624	**152**	5	7.5	9.20	
SMM5624	**118**	7	6.6	11.83	
(1400 min^{-1})	**112**	7	6.3	12.48	
SMT SMM	**94**	9	5.3	14.83	
	79	10	4.4	17.63	
	75	11	5.1	18.60	
TS5624	**63**	13	4.3	22.33	
(1400 min^{-1})	**59**	14	4.0	23.91	
	48	17	3.9	28.89	
	45	18	3.7	30.84	
	42	19	3.4	33.57	
	39	21	3.2	35.63	
	33	25	2.6	42.75	
	25	32	2.0	55.31	
	24	34	1.9	59.06	
	22	37	1.8	64.29	
	19	42	1.6	72.50	
	33	25	5.1	42.75	**CMB502**
	25	32	3.9	55.31	
	24	34	3.7	59.06	
	22	37	3.4	64.29	
	19	42	3.0	72.50	
	19	43	5.9	73.96	**CMB633**
	18	45	5.5	78.58	
	15	54	4.6	93.33	
	10	81	3.1	140.52	
	7.7	105	2.4	181.81	
	6.6	122	2.1	211.31	
	5.9	138	1.8	238.31	

IEC

Motori *Motors*	SMT		SMM		TS
	5014 5024 5034	5624	5014 5024 5034	5624	5624
IEC	56 B14	56 B14	56 B14	56 B14	56 B5/B14

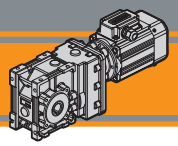

Dati tecnici / *Technical data*

P_1 [kW]	n_2 [min^{-1}]	M_2 [Nm]	sf	i	
0.12					
SMT5044	**227**	5	8.4	6.18	**CMB402**
SMT5634	**187**	6	6.9	7.49	
SMT5634IE2	**152**	7	5.6	9.20	
SMM5634	**118**	9	4.9	11.83	
(1400 min^{-1})	**112**	10	4.7	12.48	
SMT SMM	**94**	11	3.9	14.83	
	79	14	3.3	17.63	
	75	14	3.8	18.60	
TS6314	**63**	17	3.2	22.33	
(1400 min^{-1})	**59**	18	3.0	23.91	
	48	22	2.9	28.89	
	45	24	2.7	30.84	
	42	26	2.5	33.57	
	39	27	2.4	35.63	
	33	33	2.0	42.75	
	25	43	1.5	55.31	
	24	45	1.4	59.06	
	22	49	1.3	64.29	
	19	56	1.2	72.50	
	33	33	3.8	42.75	**CMB502**
	25	43	2.9	55.31	
	24	45	2.8	59.06	
	22	49	2.5	64.29	
	19	56	2.2	72.50	
	19	57	4.4	73.96	**CMB633**
	18	60	4.1	78.58	
	15	72	3.5	93.33	
	10	108	2.3	140.52	
	7.7	140	1.8	181.81	
	6.6	163	1.5	211.31	
	5.9	183	1.4	238.31	
0.18					
SMT5644	**227**	7	5.6	6.18	**CMB402**
SMT6324	**187**	9	4.6	7.49	
SMT6324IE2	**152**	11	3.8	9.20	
SMM5644	**118**	14	3.3	11.83	
SMM6324	**112**	14	3.1	12.48	
(1400 min^{-1})	**94**	17	2.6	14.83	
SMT SMM	**79**	20	2.2	17.63	
	75	21	2.6	18.60	
	63	26	2.1	22.33	
TS6324	**59**	28	2.0	23.91	
T2A6324	**48**	33	1.9	28.89	
(1400 min^{-1})	**45**	36	1.8	30.84	
	42	39	1.7	33.57	
	39	41	1.6	35.63	
	33	49	1.3	42.75	
	25	64	1.0	55.31	
	24	68	0.95	59.06	
	22	74	0.88	64.29	
	19	84	0.8	72.50	

P_1 [kW]	n_2 [min^{-1}]	M_2 [Nm]	sf	i	
0.18					
SMT5644	**45**	36	3.5	30.84	**CMB502**
SMT6324	**42**	39	3.2	33.57	
SMT6324IE2	**39**	41	3.0	35.63	
SMM5644	**33**	49	2.5	42.75	
SMM6324	**25**	64	2.0	55.31	
(1400 min^{-1})	**24**	68	1.8	59.06	
	22	74	1.7	64.29	
SMT SMM	**19**	84	1.5	72.50	
TS6324	**24**	67	3.7	57.93	**CMB633**
T2A6324	**23**	71	3.5	61.63	
(1400 min^{-1})	**19**	85	2.9	73.96	
	18	91	2.8	78.58	
	15	108	2.3	93.33	
	10	162	1.5	140.52	
	7.7	210	1.2	181.81	
	6.6	244	1.0	211.31	
	5.9	275	0.9	238.31	
0.25					
SMT5654	**227**	10	4.0	6.18	**CMB402**
SMT6334	**187**	12	3.3	7.49	
SMT6334IE2	**152**	15	2.7	9.20	
SMM6334	**118**	19	2.4	11.83	
(1400 min^{-1})	**112**	20	2.2	12.48	
	94	24	1.9	14.83	
SMT SMM	**79**	28	1.6	17.63	
	75	30	1.8	18.60	
TS6334	**63**	36	1.5	22.33	
TS7114	**59**	38	1.4	23.91	
T2A6334	**48**	46	1.4	28.89	
(1400 min^{-1})	**45**	49	1.3	30.84	
	42	54	1.2	33.57	
	39	57	1.1	35.63	
	33	69	0.9	42.75	
	227	10	7.1	6.18	**CMB502**
	187	12	5.8	7.49	
	152	15	4.7	9.20	
	118	19	4.7	11.83	
	112	20	4.5	12.48	
	94	24	3.8	14.83	
	79	28	3.2	17.63	
	75	30	3.7	18.60	
	63	36	3.1	22.33	
	59	38	2.9	23.91	
	48	46	2.7	28.89	
	45	49	2.5	30.84	
	42	54	2.3	33.57	
	39	57	2.2	35.63	
	33	69	1.8	42.75	
	25	89	1.4	55.31	
	24	95	1.3	59.06	
	22	103	1.2	64.29	
	19	116	1.1	72.50	

IEC

Motori *Motors*	SMT			SMM		TS		T2A
	5044	5634 5634IE2 5644 5654	6324 6324IE2 6334 6334IE2	5634 5644	6334	6314 6324 6334	7114	6324 6334
IEC	56 B14	56 B14	63 B14	56 B14	63 B14	63 B5/B14	71 B5/B14	63 B5/B14

Dati tecnici

Technical data

P_1 [kW]	n_2 [min^{-1}]	M_2 [Nm]	sf	i	
0.25					
SMT5654 SMT6334 SMT6334IE2 SMM6334 (1400 min^{-1}) SMT SMM TS6334 TS7114 T2A6334 (1400 min^{-1})	**41**	54	4.1	33.81	**CMB633**
	39	58	3.8	35.92	
	36	62	4.0	38.88	
	30	76	3.3	47.16	
	24	93	2.7	57.93	
	23	99	2.5	61.63	
	19	119	2.1	73.96	
	18	126	2.0	78.58	
	15	150	1.7	93.33	
	10	225	1.1	140.52	
	7.7	291	0.9	181.81	
TS7114 B5 Solo / *Only* (1400 min^{-1})	**24**	92	5.4	57.52	**CMB903**
	21	106	4.7	66.17	
	17	133	3.7	83.20	
	13	173	2.9	108.09	
	11	212	2.4	132.23	
	9.5	237	2.1	147.92	
	8.4	268	1.9	167.09	
	7.3	306	1.6	191.06	
	6.3	356	1.4	221.88	
	5.3	422	1.2	262.96	
0.37					
SMT6344 SMT7124 SMT7124IE2 SMM7124 (1400 min^{-1}) SMT SMM TS7124 T2A7124 (1400 min^{-1})	**227**	15	2.7	6.18	**CMB402**
	187	18	2.3	7.49	
	152	22	1.8	9.20	
	118	28	1.6	11.83	
	112	30	1.5	12.48	
	94	35	1.3	14.83	
	79	42	1.1	17.63	
	75	44	1.2	18.60	
	63	53	1.0	22.33	
	59	57	1.0	23.91	
	48	69	0.9	28.89	
	45	73	0.9	30.84	
	42	80	0.8	33.57	
	227	15	4.8	6.18	**CMB502**
	187	18	3.9	7.49	
	152	22	3.2	9.20	
	118	28	3.2	11.83	
	112	30	3.0	12.48	
	94	35	2.6	14.83	
	79	42	2.2	17.63	
	75	44	2.5	18.60	
	63	53	2.1	22.33	
	59	57	1.9	23.91	
	48	69	1.8	28.89	
	45	73	1.7	30.84	
	42	80	1.6	33.57	
	39	85	1.5	35.63	
	33	101	1.2	42.75	
	25	131	1.0	55.31	
	24	140	0.9	59.06	

P_1 [kW]	n_2 [min^{-1}]	M_2 [Nm]	sf	i	
0.37					
SMT6344 SMT7124 SMT7124IE2 SMM7124 (1400 min^{-1}) SMT SMM TS7124 T2A7124 (1400 min^{-1})	**65**	51	4.3	21.56	**CMB633**
	53	63	3.5	26.48	
	50	67	3.3	28.17	
	41	80	2.7	33.81	
	39	85	2.6	35.92	
	36	92	2.7	38.88	
	30	112	2.2	47.16	
	24	137	1.8	57.93	
	23	146	1.7	61.63	
	19	175	1.4	73.96	
	18	186	1.3	78.58	
	15	221	1.1	93.33	
TS7124 T2A7124 B5 Solo / *Only* (1400 min^{-1})	**30**	112	4.5	47.25	**CMB903**
	24	136	3.7	57.52	
	21	157	3.2	66.17	
	17	197	2.5	83.20	
	13	256	1.9	108.09	
	11	314	1.6	132.23	
	9.5	351	1.4	147.92	
	8.4	396	1.3	167.09	
	7.3	453	1.1	191.06	
	6.3	526	0.9	221.88	
	5.3	624	0.8	262.96	
0.55					
SMT7134 SMT7134IE2 SMM7134 (1400 min^{-1}) SMT SMM TS7134 T2A7134 (1400 min^{-1})	**227**	22	1.8	6.18	**CMB402**
	187	26	1.5	7.49	
	152	32	1.2	9.20	
	118	42	1.1	11.83	
	112	44	1.0	12.48	
	94	52	0.9	14.83	
SMT7134 SMT7134IE2 SMM7134 (1400 min^{-1}) SMT SMM TS7134 TS8014 T2A7134 T2A8014 (1400 min^{-1})	**227**	22	3.2	6.18	**CMB502**
	187	26	2.6	7.49	
	152	32	2.2	9.20	
	118	42	2.2	11.83	
	112	44	2.0	12.48	
	94	52	1.7	14.83	
	79	62	1.4	17.63	
	75	66	1.7	18.60	
	63	79	1.4	22.33	
	59	84	1.3	23.91	
	48	102	1.2	28.89	
	45	109	1.1	30.84	
	42	118	1.1	33.57	
	39	126	1.0	35.63	

IEC

Motori *Motors*	SMT			SMM		TS		T2A		
	5654	6334 6334IE2 6344	7124 7124IE2 7134 7134IE2	6334	7124 7134	7114 7124 7134	8014	6334	7124 7134	8014
IEC	56 B14	63 B14	71 B14	63 B14	71 B14	71 B5/B14	80 B5/B14	63 B5/B14	71 B5/B14	80 B5/B14

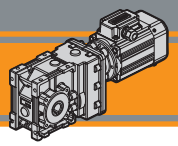

Dati tecnici / *Technical data*

P_1 [kW]	n_2 [min^{-1}]	M_2 [Nm]	sf	i	
0.55					
SMT7134 SMT7134IE2 SMM7134 (1400 min^{-1}) SMT SMM	**213** **175** **143** **134** **112** **105** **89**	23 28 35 37 44 47 56	6.5 5.3 4.3 4.1 3.4 3.2 3.0	6.58 7.99 9.81 10.44 12.53 13.31 15.81	**CMB633**
TS7134 TS8014 T2A7134 T2A8014 (1400 min^{-1})	**79** **65** **53** **50** **41** **39** **36** **30** **24** **23** **19** **18**	63 76 93 99 119 127 137 166 204 217 261 277	3.5 2.9 2.4 2.2 1.8 1.7 1.8 1.5 1.2 1.2 1.0 0.9	17.77 21.56 26.48 28.17 33.81 35.92 38.88 47.16 57.93 61.63 73.96 78.58	
TS7134 T2A7134 B5 Solo / *Only* TS8014 T2A8014 (1400 min^{-1})	**46** **36** **30** **24** **21** **17** **13** **11** **9.5** **8.4**	107 138 167 203 233 293 381 466 522 589	4.2 3.6 3.0 2.5 2.1 1.7 1.3 1.1 1.0 0.8	30.25 39.26 47.25 57.52 66.17 83.20 108.09 132.23 147.92 167.09	**CMB903**
0.75					
SMT7144 SMT8024 IE3 SMM8024 (1400 min^{-1}) SMT SMM	**227** **187** **152** **118** **112** **94** **79**	30 36 44 57 60 71 85	2.4 1.9 1.6 1.6 1.5 1.3 1.1	6.18 7.49 9.20 11.83 12.48 14.83 17.63	**CMB502**
TS7144 TS8024 T3A8024 (1400 min^{-1})	**75** **63** **59** **48**	89 107 115 139	1.2 1.0 1.0 0.9	18.60 22.33 23.91 28.89	

P_1 [kW]	n_2 [min^{-1}]	M_2 [Nm]	sf	i	
0.75					
SMT7144 SMT8024 IE3 SMM8024 (1400 min^{-1}) SMT SMM	**213** **175** **143** **134** **112** **105** **89**	32 38 47 50 60 64 76	4.7 3.9 3.2 3.0 2.5 2.3 2.2	6.58 7.99 9.81 10.44 12.53 13.31 15.81	**CMB633**
TS7144 TS8024 T3A8024 (1400 min^{-1})	**79** **65** **53** **50** **41** **39** **36** **30** **24** **23**	85 104 127 135 163 173 187 227 279 296	2.6 2.1 1.7 1.6 1.4 1.3 1.3 1.1 0.9 0.8	17.77 21.56 26.48 28.17 33.81 35.92 38.88 47.16 57.93 61.63	
SMT8024 IE3 SMM8024 (1400 min^{-1}) SMT SMM	**65** **53** **46** **36** **30** **24** **21** **17** **13**	104 126 145 189 227 277 318 400 520	4.3 3.6 3.1 2.6 2.2 1.8 1.6 1.2 1.0	21.60 26.30 30.25 39.26 47.25 57.52 66.17 83.20 108.09	**CMB903**
TS7144 B5 Solo / *Only* TS8024 T3A8024 (1400 min^{-1})					
1.1					
SMT8034 IE3 (1400 min^{-1}) SMT SMM	**213** **175** **143** **134** **112** **105** **89**	46 56 69 74 88 94 112	3.2 2.7 2.2 2.0 1.7 1.6 1.5	6.58 7.99 9.81 10.44 12.53 13.31 15.81	**CMB633**
TS8034 TS90S4 T3A8034 T3A90S4 (1400 min^{-1})	**79** **65** **53** **50** **41** **39** **36**	125 152 187 199 238 253 274	1.8 1.4 1.2 1.1 0.9 0.9 0.9	17.77 21.56 26.48 28.17 33.81 35.92 38.88	

IEC

Motori *Motors*	SMT		SMM		TS			T2A		T3A	
	7134 7134IE2 7144	8024 8034	7134	8024	7134 7144	8024 8034	90S4	7134	8014	8024 8034	90S4
IEC	71 B14	80 B14	71 B14	80 B14	71 B5/B14	80 B5/B14	90 B5/B14	71 B5/B14	80 B5/B14	80 B5/B14	90 B5/B14

Dati tecnici — *Technical data*

P_1 [kW]	n_2 [min^{-1}]	M_2 [Nm]	sf	i	
1.1					
SMT8034 IE3 (1400 min^{-1}) SMT SMM	**211**	47	6.0	6.65	**CMB903**
	175	56	5.0	8.00	
	144	69	4.1	9.74	
	125	79	3.5	11.21	
	99	99	3.0	14.09	
TS8034	**78**	127	3.6	17.95	
TS90S4	**65**	152	3.0	21.60	
T3A8034	**53**	185	2.4	26.30	
T3A90S4	**46**	213	2.1	30.25	
(1400 min^{-1})	**36**	277	1.8	39.26	
	30	333	1.5	47.25	
	24	406	1.2	57.52	
	21	467	1.1	66.17	
	17	587	0.9	83.20	
1.5					
SMT9024 IE3 (1400 min^{-1}) SMT SMM	**213**	63	2.4	6.58	**CMB633**
	175	77	2.0	7.99	
	143	94	1.6	9.81	
	134	100	1.5	10.44	
	112	120	1.2	12.53	
TS90L14	**105**	128	1.2	13.31	
T3A90L14	**89**	152	1.1	15.81	
(1400 min^{-1})	**79**	171	1.3	17.77	
	65	207	1.1	21.56	
	53	255	0.9	26.48	
	211	64	4.4	6.65	**CMB903**
	175	77	3.6	8.00	
	144	94	3.0	9.74	
	125	108	2.6	11.21	
	99	136	2.2	14.09	
	78	173	2.6	17.95	
	65	208	2.2	21.60	
	53	253	1.8	26.30	
	46	291	1.5	30.25	
	36	378	1.3	39.26	
	30	454	1.1	47.25	
	24	553	0.9	57.52	

P_1 [kW]	n_2 [min^{-1}]	M_2 [Nm]	sf	i	
2.2					
SMT9034 IE3 (1400 min^{-1}) SMT SMM	**211**	94	3.0	6.65	**CMB903**
	175	113	2.5	8.00	
	144	137	2.0	9.74	
	125	158	1.8	11.21	
	99	199	1.5	14.09	
TS90L24	**78**	253	1.8	17.95	
TS100L14	**65**	305	1.5	21.60	
T3A90LB4	**53**	371	1.2	26.30	
T3A100L14	**46**	427	1.1	30.25	
(1400 min^{-1})	**36**	554	0.9	39.26	
3					
T3A100L24 B5 Solo / *Only* (1400 min^{-1})	**211**	128	2.2	6.65	**CMB903**
	175	154	1.8	8.00	
	144	187	1.5	9.74	
	125	216	1.3	11.21	
	99	271	1.1	14.09	
	78	345	1.3	17.95	
	65	416	1.1	21.60	
	53	506	0.9	26.30	
4					
T3A100L34 T3A112M4 B5 Solo / *Only* (1400 min^{-1})	**211**	171	1.6	6.65	**CMB903**
	175	205	1.4	8.00	
	144	250	1.1	9.74	
	125	287	1.0	11.21	
	99	361	0.8	14.09	
	78	460	1.0	17.95	

IEC

Motori *Motors*	SMT		SMM		TS			T3A			
	8034	9024 9034	7134	8024	8034	90S4 90L14 90L24	100L14	8034	90L14 90LB4	100L14 100L24 100L34	112M4
IEC	71 B14	80 B14	71 B14	80 B14	80 B5/B14	90 B5/B14	100 B5/B14	80 B5/B14	90 B5/B14	100 B5/B14	112 B5

Dati tecnici elettrici — *Electrical technical data*

Si prega di consultare il paragrafo dedicato:

SMT SMM → N4 pag.

Please see the dedicated paragraph:

TS T2A T3A → T3 pag.

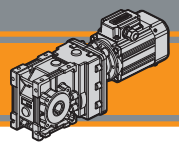

CMB 402.. - CMBIS 402..

CMB 402 U..

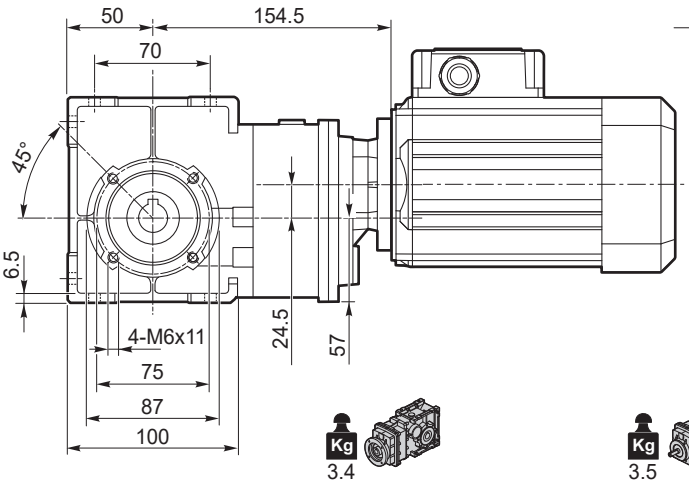

CMBIS 402 U..

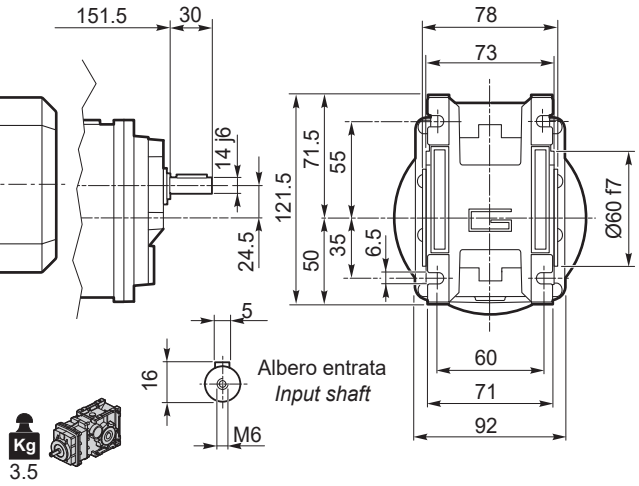

CMB 402 F..

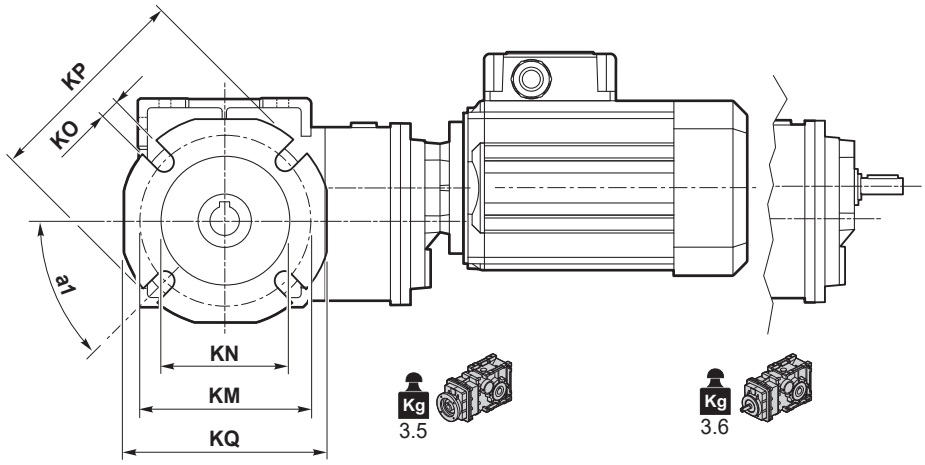

CMBIS 402 F..

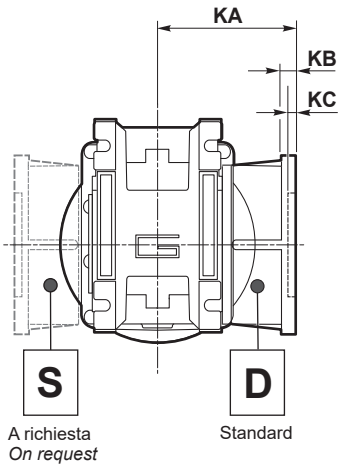

Versione **F** / ***F** Version*										
CMB CMBIS	**a_1**	**KA**	**KB**	**KC**	**KM**	**KN** H8	**KO**	**KP**	**KQ**	**Flangia / *Flange*** Tipo / *Type*
402	45°	67	7.5	4.5	80-95	60	9	110	95	**F**
	45°	97	7.5	4.5	80-95	60	9	110	95	**FL**
	45°	80	8.5	5	115-125	95	9.5	140	112	**FB**

CMB 402.. D18 - CMBIS 402.. D18
CMB 402.. D20 - CMBIS 402.. D20

Flangia entrata
Input flange

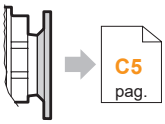

C5
pag.

Albero uscita cavo
Hollow output shaft

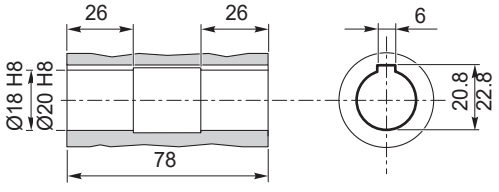



50 ... 71

N4
pag.

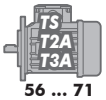

56 ... 71

T4
pag.

Dimensioni *Dimensions*

CMB 502.. - CMBIS 502..

CMB 502 U..

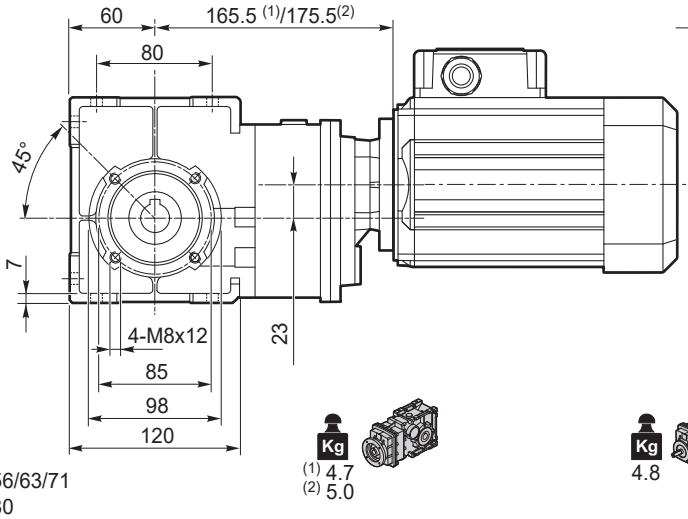

(1)IEC 56/63/71
(2)IEC 80

CMBIS 502 U..

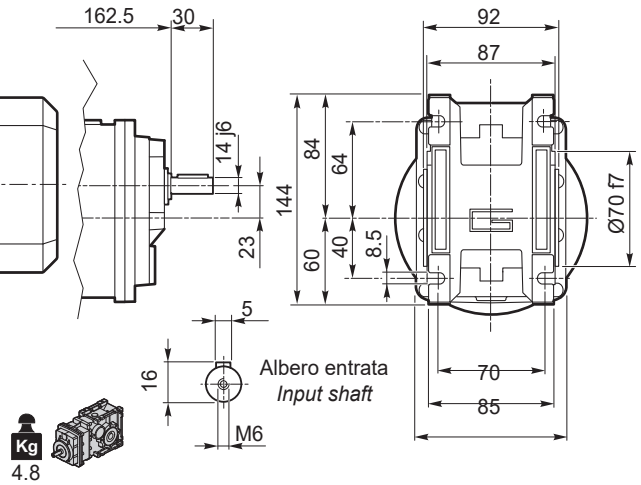

CMB 502 F..

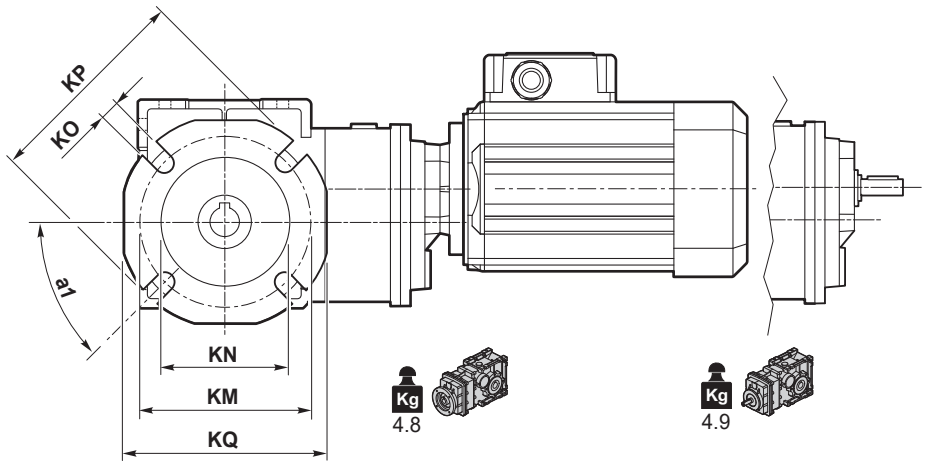

CMBIS 502 F..

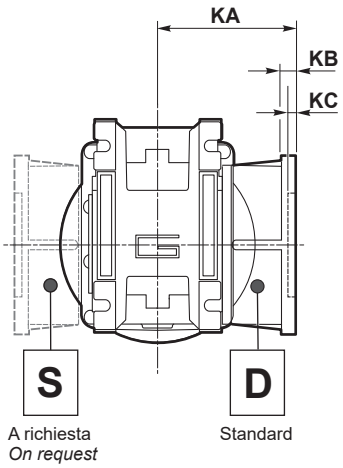

Versione **F** / ***F** Version*										
CMB CMBIS	**a_1**	**KA**	**KB**	**KC**	**KM**	**KN** H8	**KO**	**KP**	**KQ**	**Flangia / *Flange*** Tipo / *Type*
502	45°	90	9	5	90-110	70	11	125	110	**F**
	45°	120	9	5	90-110	70	11	125	110	**FL**
	45°	89	9	5	130-145	110	9.5	160	132	**FB**

CMB 502.. D25 - CMBIS 502.. D25

Flangia entrata
Input flange

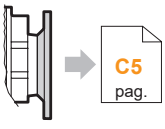

C5 pag.

Albero uscita cavo
Hollow output shaft

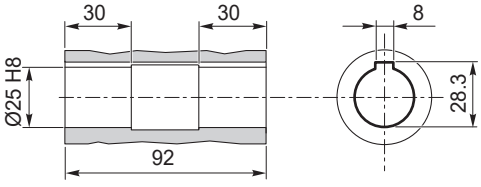



50 ... 80

N4 pag.

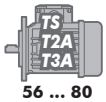

56 ... 80

T4 pag.

CMB 633.. - CMBIS 633..

CMB 633 U..

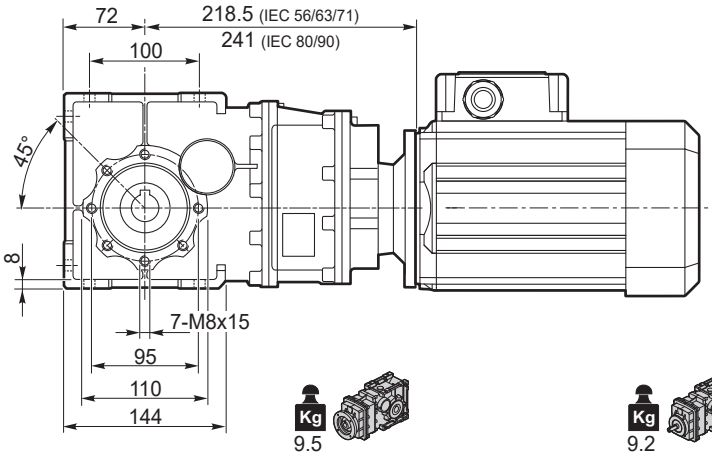

CMBIS 633 U..

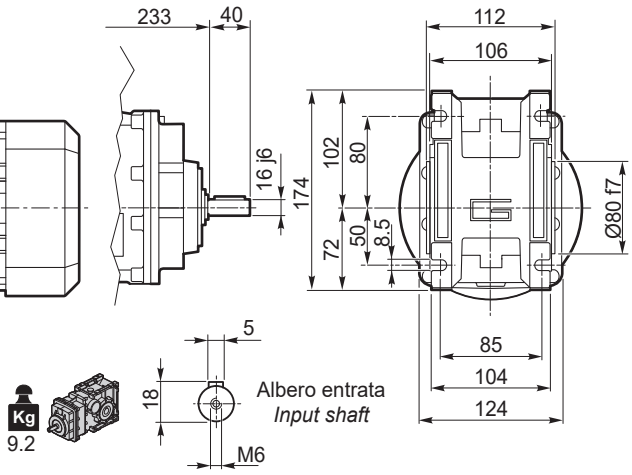

CMB 633 F..

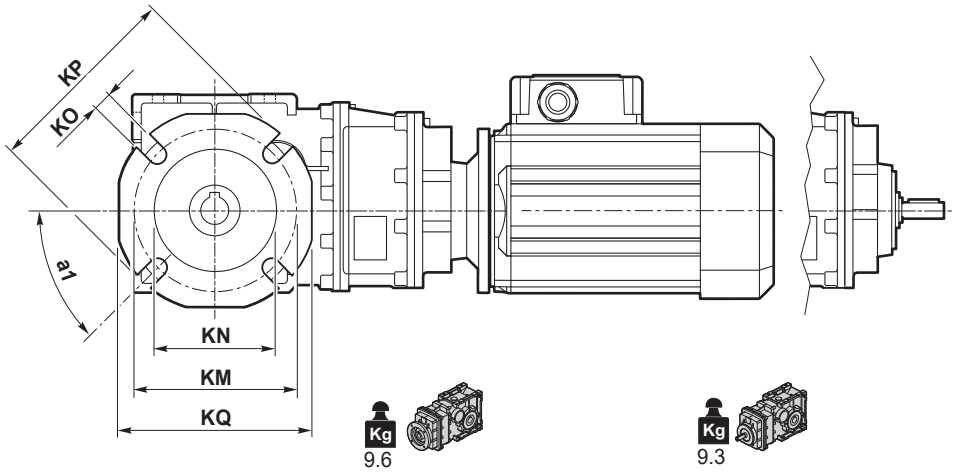

CMBIS 633 F..

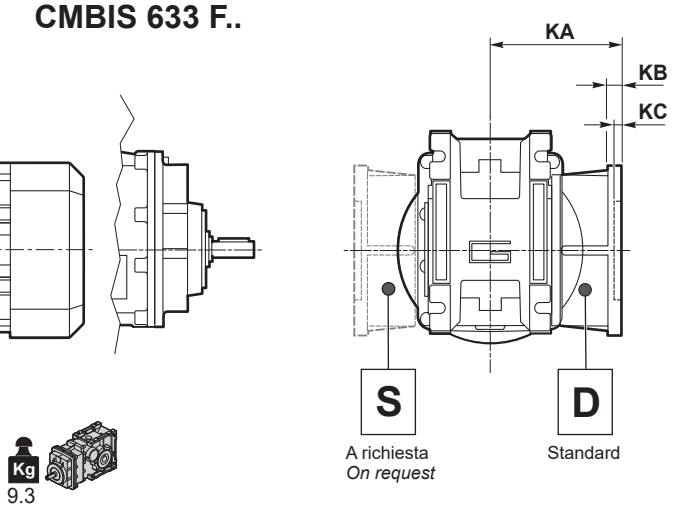

Versione **F** / ***F** Version*										
CMB CMBIS	**a_1**	**KA**	**KB**	**KC**	**KM**	**KN** H8	**KO**	**KP**	**KQ**	**Flangia / *Flange*** Tipo / *Type*
633	45°	82	10	6	150-160	115	11	180	142	**F**
	45°	112	10	8	150-160	115	11	180	142	**FL**
	45°	98	11	5	165	130	11	200	160	**FB**

Flangia entrata
Input flange

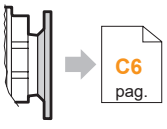

CMB 633.. D25
CMBIS 633.. D25

Albero uscita cavo
Hollow output shaft

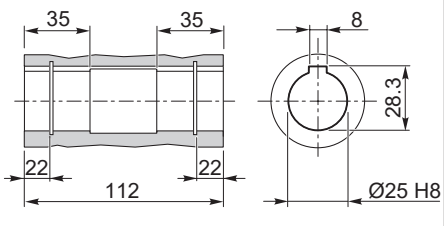

CMB 633.. D30
CMBIS 633.. D30

Albero uscita cavo
Hollow output shaft

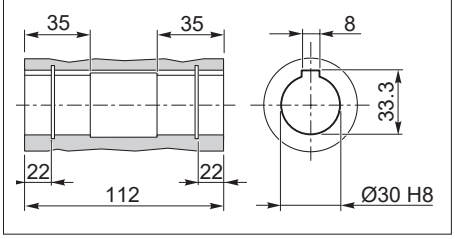

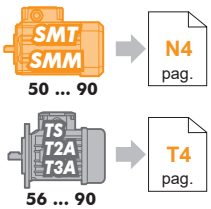

Dimensioni *Dimensions*

CMB 903.. - CMBIS 903..

CMB 903 U..

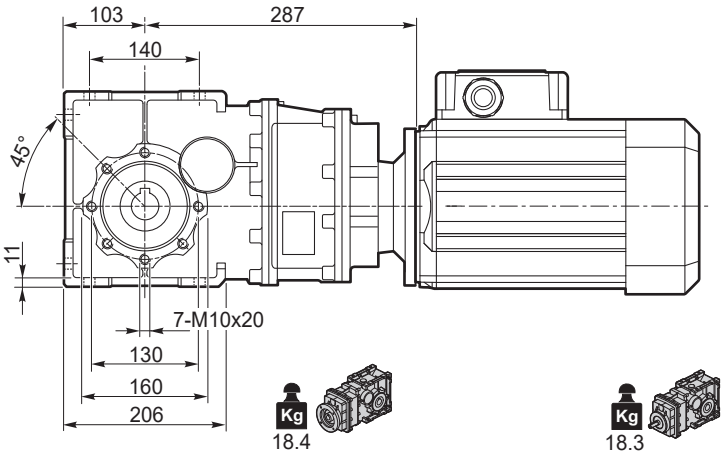

CMBIS 903 U..

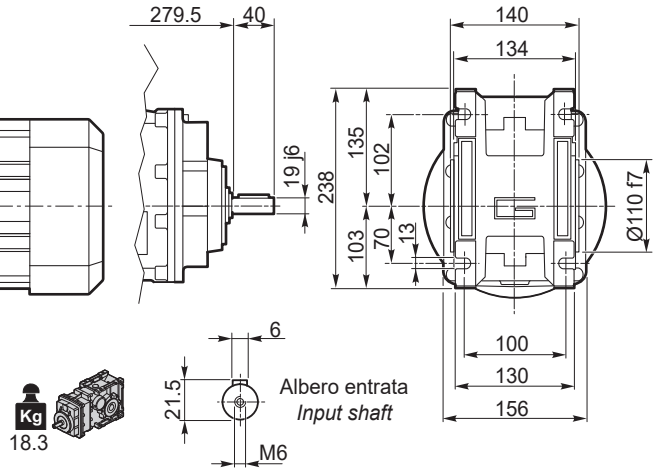

CMB 903 F..

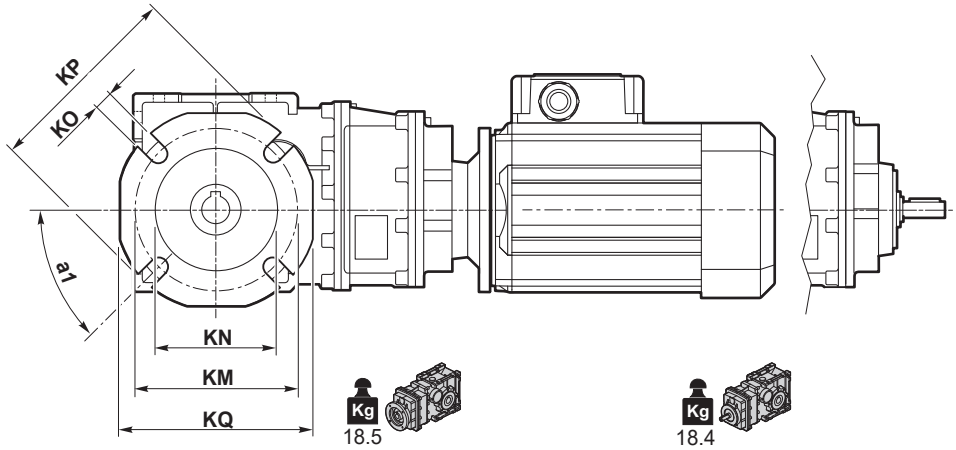

CMBIS 903 F..

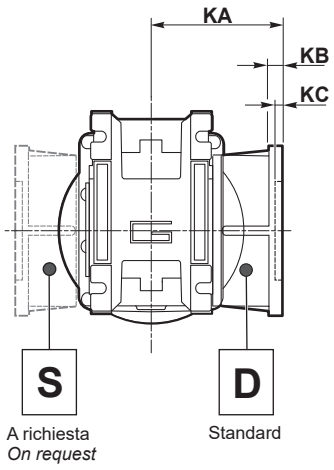

Versione **F** / ***F** Version*										
CMB CMBIS	**a_1**	**KA**	**KB**	**KC**	**KM**	**KN** H8	**KO**	**KP**	**KQ**	**Flangia / *Flange*** Tipo / *Type*
903	45°	111	13	6	175-188	152	14	210	200	**F**

CMB 903.. D35 - CMBIS 903.. D35

Flangia entrata
Input flange

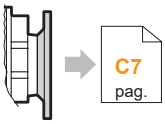

C7 pag.

Albero uscita cavo
Hollow output shaft

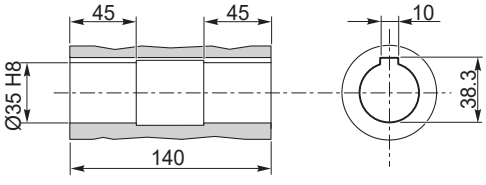



71 ... 90

N4 pag.



71 ... 112

T4 pag.

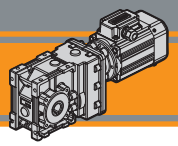

Accessori — *Accessories*

SZ

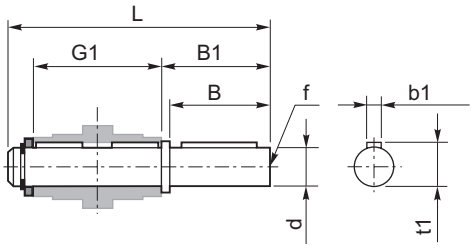

DZ

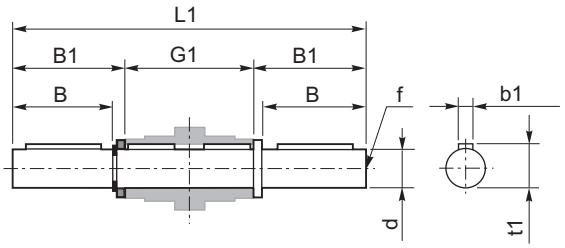

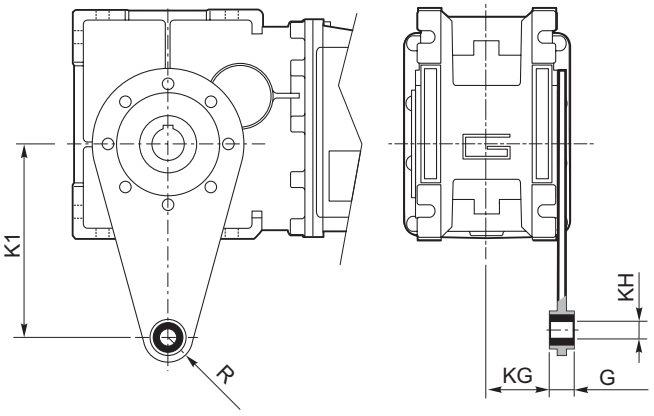

Albero lento / *Output shaft*

CMB CMBIS	d h7	B	B1	G1	L	L1	f	b1	t1
402	18	40	43	78	128	164	M6	6	20.5
502	25	50	53.5	92	153	199	M10	8	28
633	25	50	53.5	112	173	219	M10	8	28
903	35	80	84.5	140	234	309	M12	10	38

Braccio di reazione / *Torque arm*

CMB CMBIS	K1	G	KG	KH	R
402	100	14	31	10	18
502	100	14	38	10	18
633	150	14	47.5	10	18
903	200	25	56.5	20	30

SC - *Safety cover*

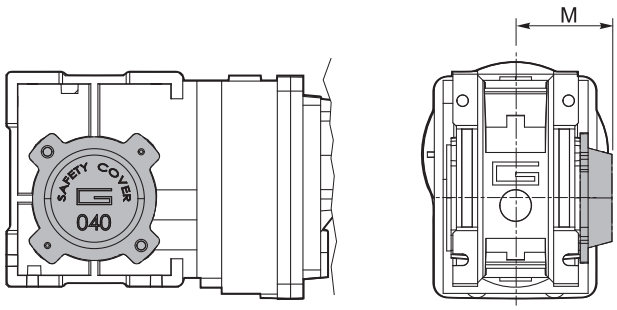

CMB CMBIS	M
402	54.5
502	62.5
633	73
903	94

WD - *Washdown cover*

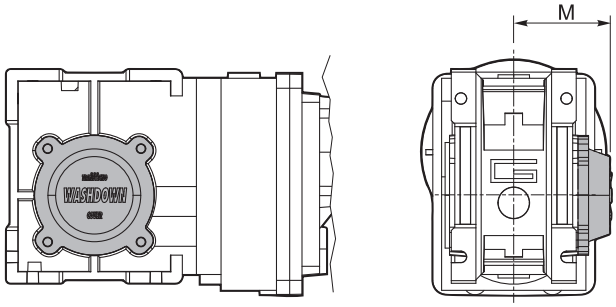

CMB CMBIS	M
402	55.5
502	63.5
633	71.5
903	95

Note/*Notes*

TRANSTECNO®
the modular gearmotor

KFT105

KFT105

KFT105 Alù

Motoriduttori pendolari
Helical parallel gearmotors

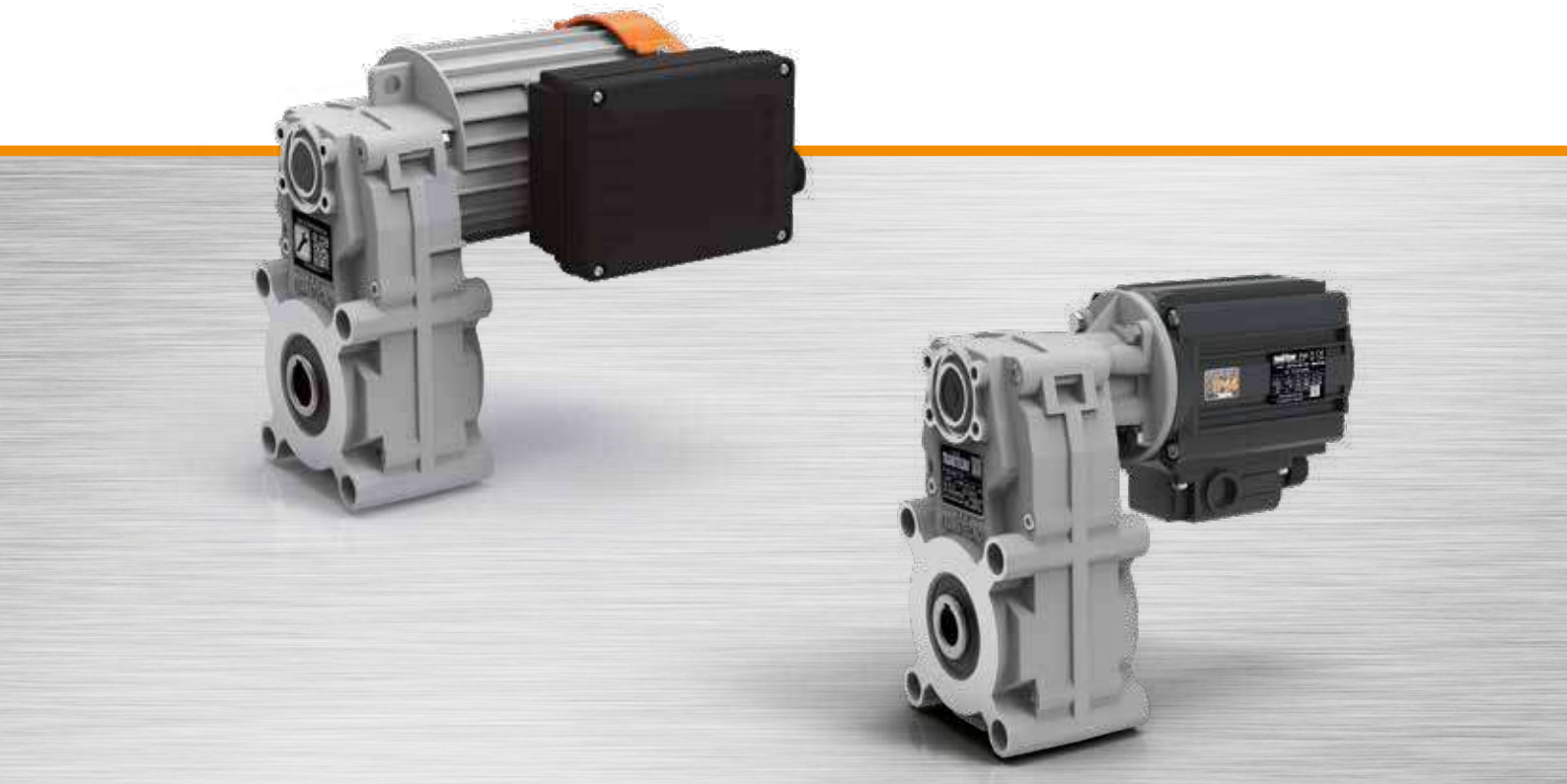

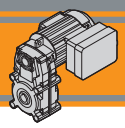

ENERGY SAVING

Indice	*Index*	Pag. *Page*
Caratteristiche tecniche	*Technical features*	**D2**
Designazione	*Classification*	**D2**
Simbologia	*Symbols*	**D3**
Lubrificazione	*Lubrication*	**D3**
Carichi radiali	*Radial loads*	**D3**
Dati tecnici	*Technical data*	**D4**
Dati tecnici elettrici	*Electrical technical data*	**D5**
Dimensioni	*Dimensions*	**D6**
Connesioni elettriche	*Electrical connections*	**D8**

Questa sezione annulla e sostituisce ogni precedente edizione o revisione. Qualora questa sezione non Vi sia giunta in distribuzione controllata, l'aggiornamento dei dati ivi contenuto non è assicurato. **In tal caso la versione più aggiornata è disponibile sul nostro sito internet www.transtecno.com**

This section replaces any previous edition and revision. If you obtained this catalogue other than through controlled distribution channels, the most up to date content is not guaranteed. ***In this case the latest version is available on our web site www.transtecno.com***

Caratteristiche tecniche

Technical features

I motoriduttori pendolari della serie KFT105 hanno le seguenti caratteristiche principali:

- Costruzione compatta
- Motorizzazioni in corrente alternata monofase
- Carcassa in pressofusione di alluminio
- Ingranaggi cilindrici a denti elicoidali, induriti e rettificati
- Lubrificazione permanente con olio sintetico
- Disponibili a 3 e 4 stadi di riduzione

KFT105 helical parallel gearmotors range has the following main features:

- *Compact design*
- *AC single phase motors available*
- *Die-cast aluminium housings*
- *Ground-hardened helical gears*
- *Permanent synthetic oil long-life lubrication*
- *Available with 3 and 4 reduction stages*

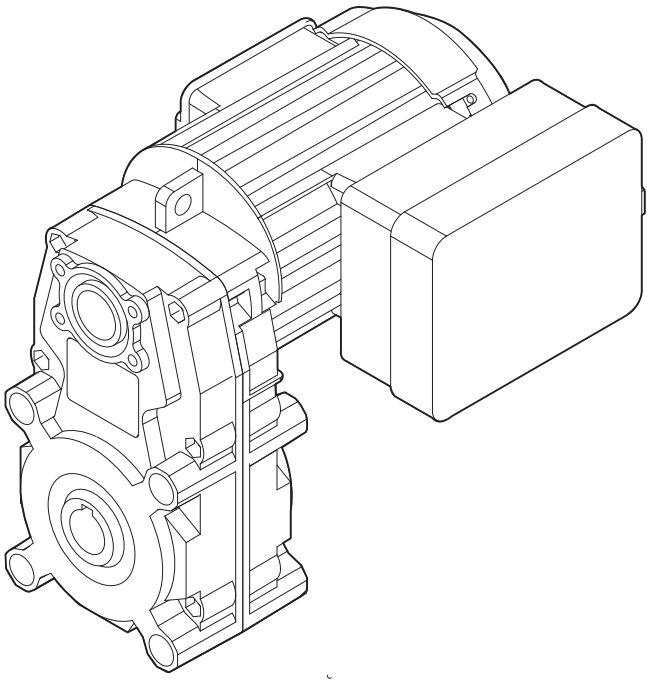

Designazione

Classification

RIDUTTORE / *GEARBOX*

KFT	105/3	U	88.87	O20
Tipo *Type*	Grandezza *Size*	Versione *Version*	Rapporto *Ratio*	Albero cavo uscita *Hollow output shaft*
KFT 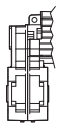	**105/3** **105/4**	**U...** **F...**	vedi tabelle *see tables*	vedi tabelle *see tables*

MOTORE / *MOTOR*

40W	4p	1ph	230	50Hz	T1	TEFC
Potenza *Power*	Poli *Poles*	Fasi *Phases*	Tensione *Voltage*	Frequenza *Frequency*	Pos. morsettiera *Terminal box pos.*	Ventilazione *Fan cooling*
vedi tabelle *see tables*	**4p**	**1ph**	**230V**	**50Hz**	**T4** (Std) 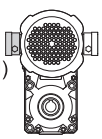 **T2**	**TEFC** **TENV**

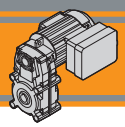

Simbologia / *Symbols*

n_1	[min^{-1}]	Velocità in ingresso / *Input speed*
n_2	[min^{-1}]	Velocità in uscita / *Output speed*
i		Rapporto di riduzione / *Ratio*
P_1	[kW]	Potenza in entrata / *Input power*
M_2	[Nm]	Coppia nominale in uscita in funzione di P_1 / *Output torque referred to P_1*
Pn_1	[kW]	Potenza nominale in entrata / *Nominal input power*
Mn	[Nm]	Coppia nominale / *Nominal torque*
sf		Fattore di servizio / *Service factor*
R_2	[N]	Carico radiale ammissibile in uscita / *Permitted output radial load*
A_2	[N]	Carico assiale ammissibile in uscita / *Permitted output axial load*
V	[N]	Tensione / *Voltage*
F	[Hz]	Frequenza / *Frequency*
I_n	[A]	Corrente nominale / *Nominal current*
I_s	[A]	Corrente di spunto / *Start current*
cosØ		Fattore di potenza / *Power factor*
C	[µ]	Capacità del condensatore / *Capacitor*

Lubrificazione / *Lubrication*

Tutti i motoriduttori sono forniti completi di lubrificante sintetico viscosità 320, pertanto possono essere installati in qualunque posizione di montaggio e non necessitano di manutenzione.

Permanent synthetic oil long-life lubrication (viscosity grade 320) makes it possible to use the gearmotors in all mounting positions; for this reason they can be installed in any assembly position and do not require maintenance.

Carichi radiali / *Radial loads*

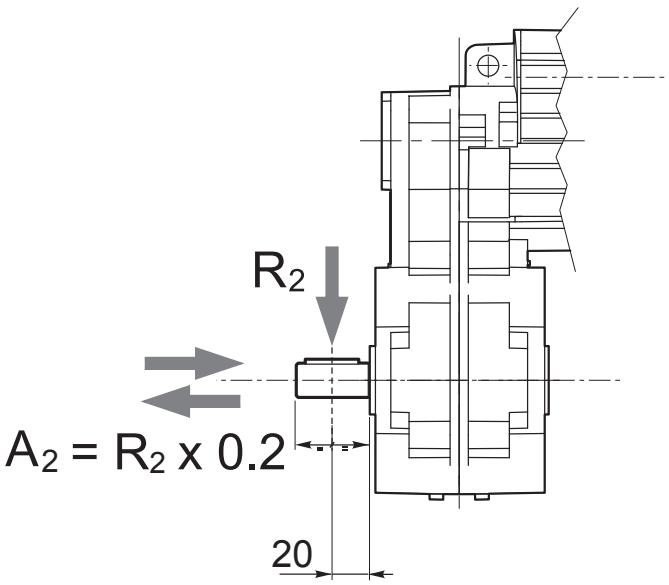

n_2 [min^{-1}]	R_2 [N]
	KFT105
70	1500
40	1700
30	1850
20	2000
10	2000
5	2000

Quando il carico radiale risultante non è applicato sulla mezzeria dell'albero occorre calcolare quello effettivo con la seguente formula:

When the resulting radial load is not applied on the centre line of the shaft it is necessary to calculate the effective load with the following formula:

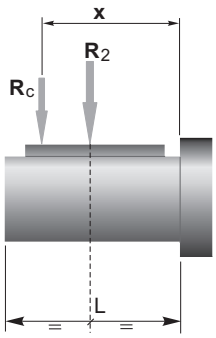

	KFT105
a	82
b	62
R_{2MAX}	2000

$$R_c = \frac{R_2 \cdot a}{(b+x)} \leq R_{2MAX}$$

$$R \leq R_c$$

a, b = valori riportati nella tabella
a, b = values given in the table

Dati tecnici

Technical data

25

P_1 [W]	n_2 [min^{-1}]	M_2 [Nm]	sf	M_n [Nm]	i	
68	3	12.1	40	20.57	**KFT105/3**
42	5	9.4	50	33.32	
32	7	9.1	65	44.36	
26	9	7.4	65	54.87	
19	12	5.6	65	71.84	
18	12	5.3	65	77.07	
16	14	4.6	65	88.87	
11	20	3.2	65	124.81	
7.7	29	2.2	65	181.35	
6.2	36	1.8	65	224.32	
4.4	51	1.3	65	315.05	
3.8	58	1.1	65	368.19	**KFT105/4**
2.6	84	0.8	65	534.98	
2.1	92	0.7	65	661.76	
1.5	92	0.7	65	929.40	

40

P_1 [W]	n_2 [min^{-1}]	M_2 [Nm]	sf	M_n [Nm]	i	
68	5	7.6	40	20.57	**KFT105/3**
42	9	5.9	50	33.32	
32	11	5.7	65	44.36	
26	14	4.6	65	54.87	
19	18	3.5	65	71.84	
18	20	3.3	65	77.07	
16	23	2.9	65	88.87	
11	32	2.0	65	124.81	
7.7	47	1.4	65	181.35	
6.2	58	1.1	65	224.32	
4.4	81	0.8	65	315.05	
3.8	92	0.7	65	368.19	**KFT105/4**
2.6	92	0.7	65	534.98	

60

P_1 [W]	n_2 [min^{-1}]	M_2 [Nm]	sf	M_n [Nm]	i	
68	8	5.1	40	20.57	**KFT105/3**
42	13	3.9	50	33.32	
32	17	3.8	65	44.36	
26	21	3.1	65	54.87	
19	28	2.4	65	71.84	
18	30	2.2	65	77.07	
16	34	1.9	65	88.87	
11	48	1.4	65	124.81	
7.7	70	0.9	65	181.35	
6.2	86	0.8	65	224.32	
4.4	92	0.7	65	315.05	

90

P_1 [W]	n_2 [min^{-1}]	M_2 [Nm]	sf	M_n [Nm]	i	
68	12	3.4	40	20.57	**KFT105/3**
42	19	2.6	50	33.32	
32	26	2.5	65	44.36	
26	32	2.1	65	54.87	
19	41	1.6	65	71.84	
18	44	1.5	65	77.07	
16	51	1.3	65	88.87	
11	72	0.9	65	124.81	
7.7	92	0.7	65	181.35	
6.2	92	0.7	65	224.32	

120

P_1 [W]	n_2 [min^{-1}]	M_2 [Nm]	sf	M_n [Nm]	i	
68	16	2.5	40	20.57	**KFT105/3**
42	26	2.0	50	33.32	
32	34	1.9	65	44.36	
26	42	1.5	65	54.87	
19	55	1.2	65	71.84	
18	59	1.1	65	77.07	
16	68	1.0	65	88.87	
11	92	0.7	65	124.81	

N.B.
Verificare sempre che la coppia M2 utilizzata non ecceda il valore indicato nelle caselle in grigio

N.B.
Please check that the output torque M2 does not exceed the value in the grey areas

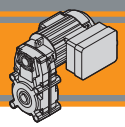

Dati tecnici elettrici

Electrical technical data

	P_n [W]	V [V]	F [Hz]	I_n [A]	I_s [A]	cosØ	C [µF]
1 Ph	25	230	50	0.42	0.84	0.87	6.0
	40			0.47	0.86	0.91	6.3
	60			0.74	1.50	0.82	8.0
	90			0.82	1.60	0.93	12.5
	120			1.38	3.10	0.81	14.0

Nota:
La versione trifase è disponibile a richiesta.
Si prega di contattare il servizio tecnico.

Note:
Three-phase version available upon request.
Please contact our technical service.

Dimensioni ***Dimensions***

KFT 105... 25W - 40W - 60W - 90W

KFT 105...1 Ph...TEFC

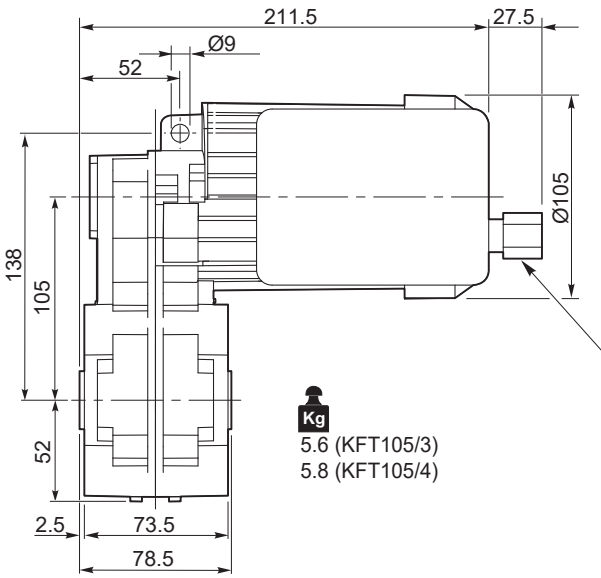

KFT 105...1 Ph...TENV

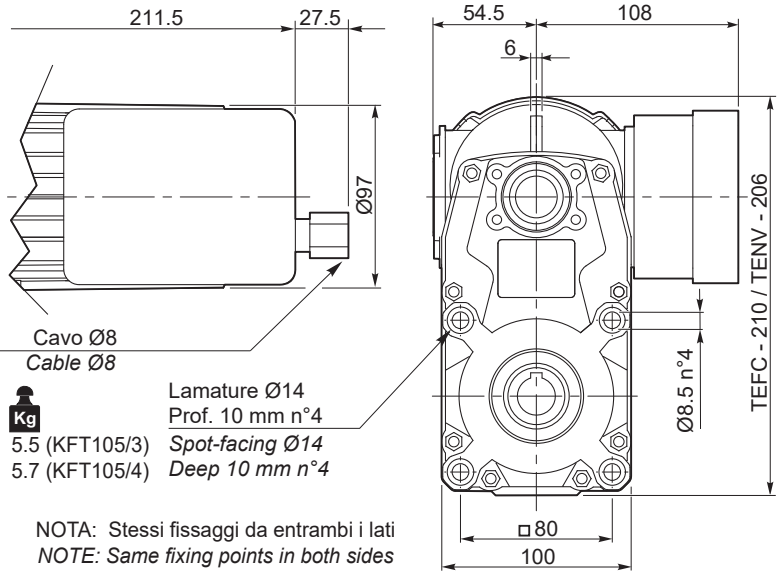

Nota:
La versione trifase è disponibile a richiesta.
Si prega di contattare il servizio tecnico.

Note:
Three-phase version available upon request.
Please contact our technical service.

O17

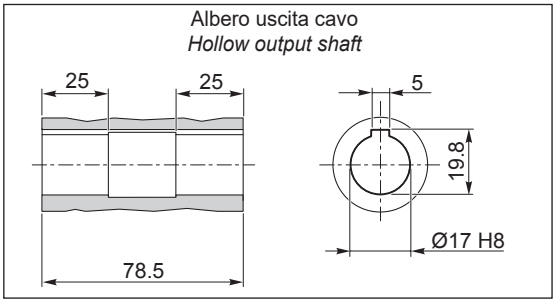

O20

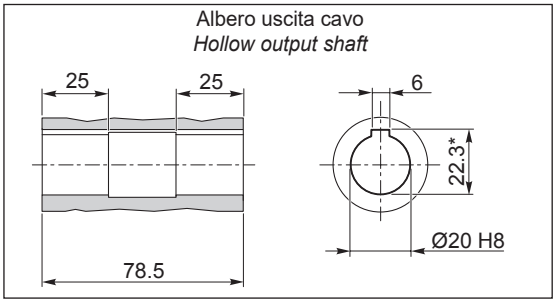

*Sede linguetta ribassata / *Special Keyway*

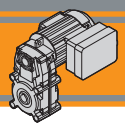

KFT 105... 120W

KFT 105...1 Ph... TEFC

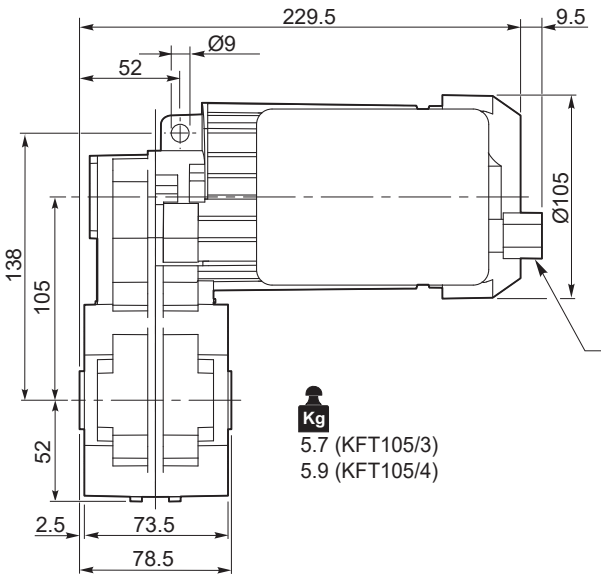

KFT 105...1 Ph...TENV

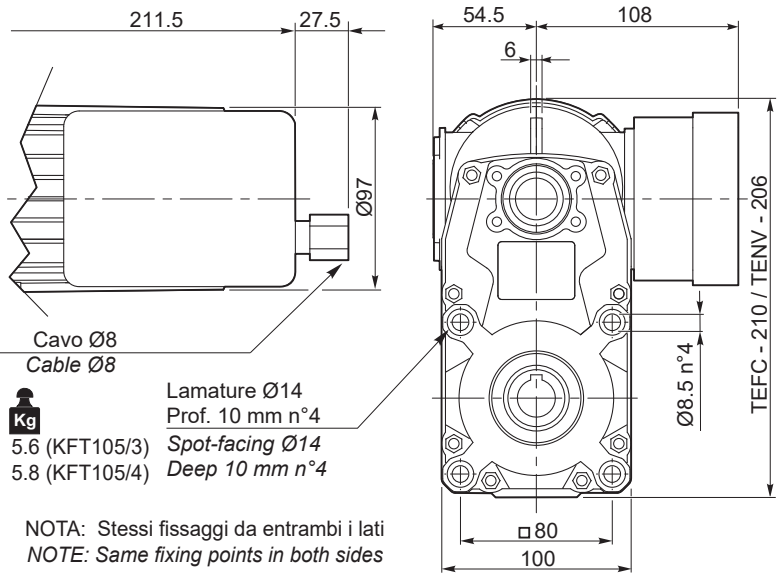

Nota:
La versione trifase è disponibile a richiesta.
Si prega di contattare il servizio tecnico.

Note:
Three-phase version available upon request.
Please contact our technical service.

Ø17

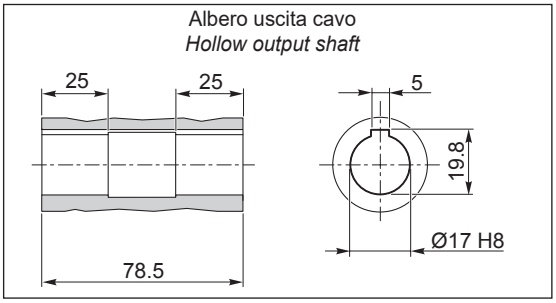

Ø20

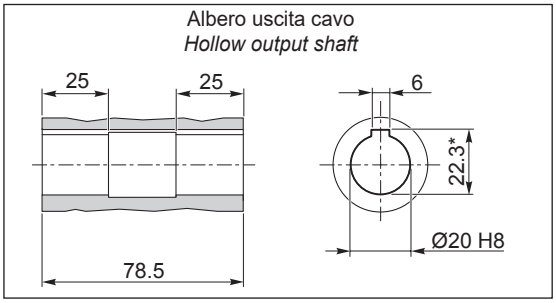

*Sede linguetta ribassata/ *Special Keyway*

Connesioni elettriche — *Electrical connections*

Versione 230 V 50 Hz monofase — ***230 V 50 Hz single-phase version***

CONNETTORE WAGO / *WAGO CONNECTOR*

CONDENSATORE / *CAPACITOR*

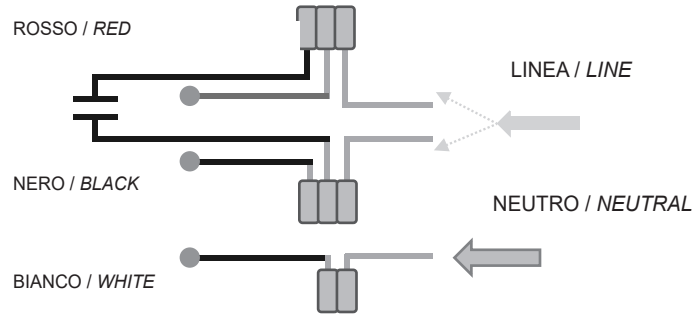

Linea = ROSSO
Rapporto = 20.57 ÷ 315.05

Linea = NERO
Rapporto = 368.19 ÷ 929.40

Line = RED
Ratio = 20.57 ÷ 315.05

Line = BLACK
Ratio = 368.19 to 929.40

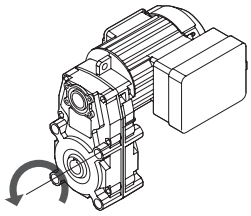

Linea = NERO
Rapporto = 20.57 ÷ 315.05

Linea = ROSSO
Rapporto = 368.19 ÷ 929.40

Line = BLACK
Ratio = 20.57 ÷ 315.05

Linea = RED
Ratio = 368.19 to 929.40

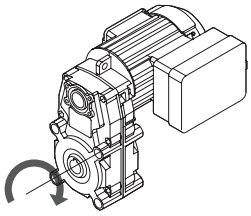

Connesioni elettriche

Electrical connections

Versione 230 V 50 Hz monofase

Nota:
In caso serva collegare la PTO, per maggior protezione termica del motore, seguire lo schema sottostante

230 V 50 Hz single-phase version

Note:
Should it be necessary to connect the PTO, for increased thermal protection of the motor, follow the diagram below

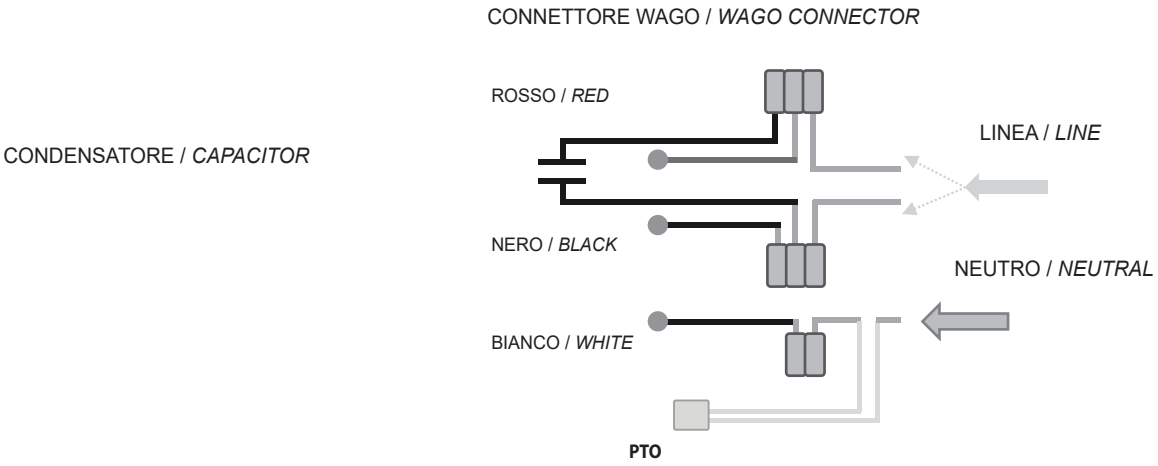

Collegamento al circuito di comando del motore a cura del cliente.

Motor supply connection by the customer.

Per ragioni di sicurezza è sconsigliato il collegamento in serie. Se necessario contattare il Servizio Tecnico Transtecno.

For safety reason Transtecno advises against PTO connected in series. If needed, contact Transtecno Technical Service.

Note/*Notes*

TRANSTECNO®
the modular gearmotor

FT

FT

FT Alu

Motoriduttori pendolari
Helical parallel gearmotors



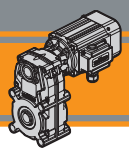

ENERGY SAVING

Indice	*Index*	Pag. *Page*
Caratteristiche tecniche	*Technical features*	**E2**
Designazione	*Classification*	**E2**
Sensi di rotazione	*Direction of rotation*	**E3**
Simbologia	*Symbols*	**E3**
Lubrificazione	*Lubrication*	**E3**
Carichi radiali	*Radial loads*	**E4**
Motori applicabili	*Motors adapters*	**E4**
Dati tecnici	*Technical data*	**E5**
Dimensioni	*Dimensions*	**E11**

Questa sezione annulla e sostituisce ogni precedente edizione o revisione. Qualora questa sezione non Vi sia giunta in distribuzione controllata, l'aggiornamento dei dati ivi contenuto non è assicurato. **In tal caso la versione più aggiornata è disponibile sul nostro sito internet www.transtecno.com**

This section replaces any previous edition and revision. If you obtained this catalogue other than through controlled distribution channels, the most up to date content is not guaranteed. ***In this case the latest version is available on our web site www.transtecno.com***

Caratteristiche tecniche

Technical features

I motoriduttori pendolari della serie FT hanno le seguenti caratteristiche principali:

- Carcassa in pressofusione di alluminio
- Lubrificazione permanente con olio sintetico.
- Ingranaggi cilindrici a denti elicoidali, induriti e rettificati.

FT helical parallel gearmotors range has the following main features:

- *Die-cast aluminium housings*
- *Permanent synthetic oil long-life lubrication.*
- *Ground-hardened helical gears.*

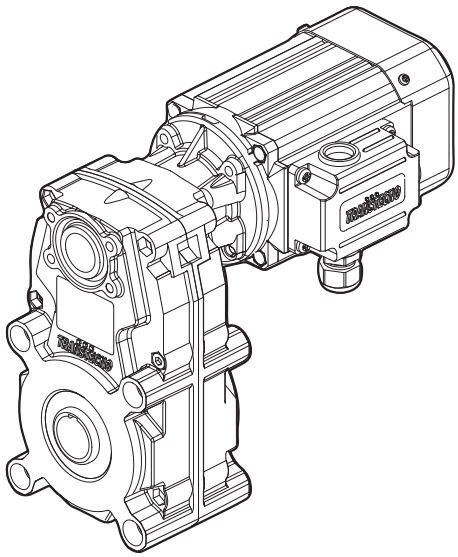

Designazione

Classification

RIDUTTORE / *GEARBOX*

FT	146	U	60.63	O20	56	B5
Tipo *Type*	Grandezza *Size*	Versione *Version*	Rapporto *Ratio*	Albero cavo uscita *Hollow output shaft*	IEC	Forma costruttiva *Version*
FT	**105/3** **105/4** **146** **176** **196**	**U...**	vedi tabelle *see tables*	vedi tabelle *see tables*	**56** **63** **71** **80** **90**	**B5** **B14**

MOTORE TRIFASE / *THREE PHASE MOTOR*

SMT	63	2	4	0.18 kW	IE2	B14	230-400 V	50 Hz	TEFC	BR	T1
Tipo *Type*	Grandezza *Size*	Indicativo potenza *Power coefficient*	Poli *Poles*	Potenza *Power*	Efficienza *Efficiency level*	Forma costruttiva *Version*	Tensione *Voltage*	Frequenza *Frequency*	*Ventilazione Fan cooling*	*Opzioni Options*	Pos. Morsettiera *Terminal box pos.*
SMT	N1 pag.	**1-2-3-4-5**	**4**	**0.04 kW** ... **2.2 kW**	**IE1-IE2-IE3** N4 pag.	**B14**	**230-400 V** **460V**	**50Hz** **60Hz**	**TEFC** **TENV**	Q1-P1 Q1-S1 pag.	**T1** (Std) **T4** **T2** **T3**

MOTORE MONOFASE / *SINGLE PHASE MOTOR*

SMM	63	2	4	0.18 kW	B14	230 V	50 Hz	TEFC	UL-CSA	T1
Tipo *Type*	Grandezza *Size*	Indicativo potenza *Power coefficient*	Poli *Poles*	Potenza *Power*	Forma costruttiva *Version*	Tensione *Voltage*	Frequenza *Frequency*	*Ventilazione Fan cooling*	*Opzioni Options*	Pos. Morsettiera *Terminal box pos.*
SMM	N1 pag.	**1-2-3-4**	**4**	**0.04 kW** ... **0.75 kW**	**B14**	**230V**	**50Hz**	**TEFC** **TENV**	Q1 pag.	**T1** (Std) **T4** **T2** **T3**

Designazione — *Classification*

MOTORE TRIFASE / *THREE PHASE MOTOR*

T	2A	63	2	4	0.18 kW	B5	PTO	230-400 V	50 Hz	T1
Tipo *Type*	Efficienza *Efficiency level*	Grandezza *Size*	Indicativo potenza *Power coefficient*	Poli *Poles*	Potenza *Power*	Forma costruttiva *Version*	Protezione termica *Thermal protector*	Tensione *Voltage*	Frequenza *Frequency*	Pos. Morsettiera *Terminal box pos.*
T TS T2A T3A	**S** (IE1) **2A** (IE2) **3A** (IE3)	T1 pag.	**1-2-3-S** **L1-L2** **M1-M2**	**2** **4** **6**	**0.09 kW** **...** **2.2 kW**	**B5** **B14** **B3**	**Null** **PTO**	**230-400 V 50Hz** **275-480 V 60Hz** **400-690 V 50Hz**		**T1** (Std) **T4** **T2** **T3**

Sensi di rotazione — *Direction of rotation*

FT105/3
FT146
FT176
FT196

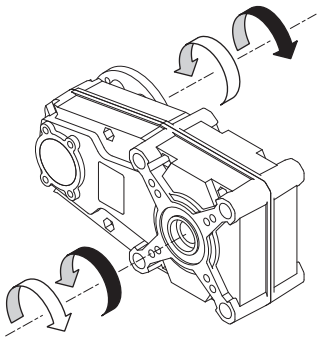

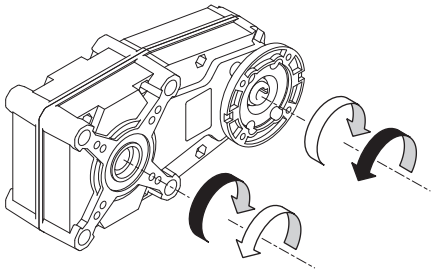

FT105/4

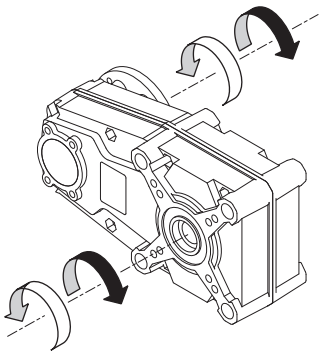

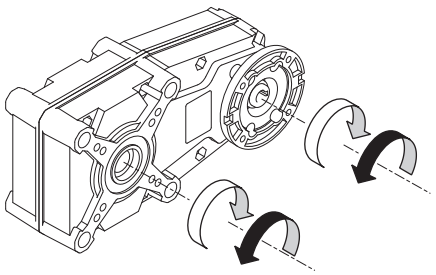

Simbologia — *Symbols*

n_1	[min^{-1}]	Velocità in ingresso / *Input speed*
n_2	[min^{-1}]	Velocità in uscita / *Output speed*
i		Rapporto di riduzione / *Ratio*
P_1	[kW]	Potenza in entrata / *Input power*
M_2	[Nm]	Coppia nominale in uscita in funzione di P_1 / *Output torque referred to P_1*
Pn_1	[kW]	Potenza nominale in entrata / *Nominal input power*
Mn_2	[Nm]	Coppia nominale in uscita in funzione di Pn_1 / *Nominal output torque referred to Pn_1*
sf		Fattore di servizio / *Service factor*
R_2	[N]	Carico radiale ammissibile in uscita / *Permitted output radial load*
A_2	[N]	Carico assiale ammissibile in uscita / *Permitted output axial load*
Kg	[kg]	Peso del solo riduttore / *Weight of the gearbox only*

Lubrificazione — *Lubrication*

Tutti i motoriduttori sono forniti completi di lubrificante sintetico viscosità 320, pertanto possono essere installati in qualunque posizione di montaggio e non necessitano di manutenzione.

Permanent synthetic oil long-life lubrication (viscosity grade 320) makes it possible to use the gearmotors in all mounting positions; for this reason they can be installed in any assembly position and do not require maintenance.

Carichi radiali — *Radial loads*

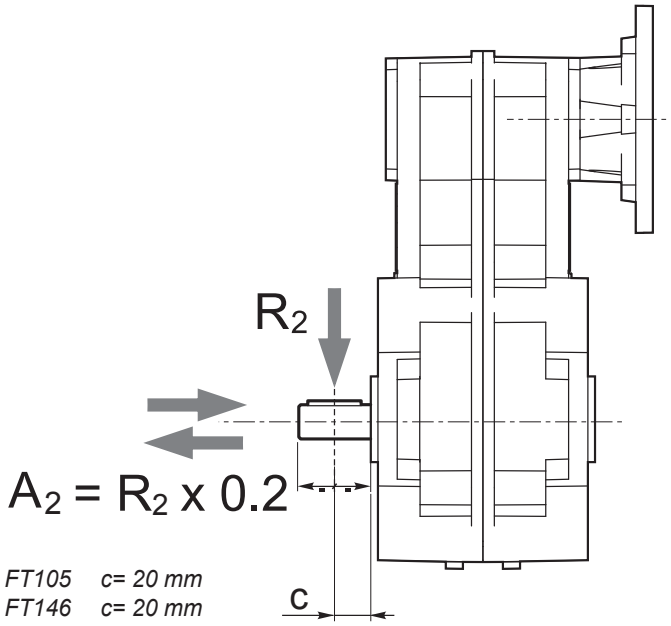

FT105 c= 20 mm
FT146 c= 20 mm
FT176 c= 25 mm
FT196 c= 30 mm

n_2 [min^{-1}]	R_2 [N]			
	FT105	FT146	FT176	FT196
70	1500	2500	3000	3500
40	1700	2700	3500	4000
30	1850	2850	4000	4600
20	2000	3000	4500	5500
10	2000	3000	5000	7000
5	2000	3000	5000	7000

Quando il carico radiale risultante non è applicato sulla mezzeria dell'albero occorre calcolare quello effettivo con la seguente formula:

When the resulting radial load is not applied on the centre line of the shaft it is necessary to calculate the effective load with the following formula:

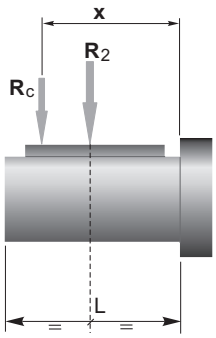

	FT105	FT146	FT176	FT196
a	82	82,5	115	132
b	62	62,5	90	102
R_{2MAX}	2000	3000	5000	7000

$$R_c = \frac{R_2 \cdot a}{(b+x)} \leq R_{2MAX}$$

$$R \leq R_c$$

a, b = valori riportati nella tabella
a, b = values given in the table

Motori applicabili — *Motors adapters*

FT	SMT						SMM					TS					T2A			T3A	
	5014 5024 5034 5044	5624 5634 5444 5654	6324 6334 6344	7124 7134 7144	8024 8034	9024 9034	5014 5024 5034	5624 5634 5444	6324 6334	7124 7134	8024	5624	6314 6324 6334	7114 7124 7134 7144	8024 8034	90S4 90L14 90L24	6324 6334	7124 7134	8014	8024 8034	90S4 90L14 90LB4
105																					
146																					
176																					
196																					

N.B. Le aree evidenziate in grigio indicano l'applicabilità della corrispondente grandezza motore.

N.B. *Grey areas indicate motor inputs available on each size of unit.*

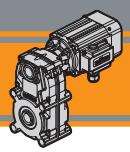

Dati tecnici — n_1 1400 min^{-1} — *Technical data*

	n_2 [min^{-1}]	Mn_2 [Nm]	Pn_1 [kW]	i	IEC Motori applicabili / *IEC Motor adapters* 56B14	56 B5/B14	63 B5/B14	71 B5/B14
FT105								
FT105/3	**68**	40	0.30	20.57				
	42	50	0.23	33.32				
	32	65	0.23	44.36				
	26	65	0.18	54.87				
	20	65	0.14	71.84				
	18	65	0.13	77.07				
	16	65	0.11	88.87				
	11	65	0.081	124.81				
	7.7	65	0.056	181.35				
	6.2	65	0.045	224.32				
	4.4	65	0.032	315.05				
FT105/4	**3.8**	65	0.028	368.19				
	2.6	65	0.019	534.98				
	2.1	65	0.015	661.76				
	1.5	65	0.011	929.40				
FT146								
	75	80	0.65	18.75				
	61		0.53	22.89				
	53		0.47	26.17				
	50		0.43	28.26				
	40	100	0.44	35.07				
	35		0.39	39.44				
	30		0.33	46.44				
	26		0.29	52.86				
	23	110	0.28	60.63				
	20		0.24	70.00				
	19		0.23	74.02				
	17		0.20	84.63				
	15		0.18	95.61				
	12		0.15	113.40				*
	10		0.13	133.45				*
	9.3		0.11	150.18				*
	8.7	120	0.11	160.43				*
	7.8		0.10	178.83				*
	7.1		0.09	195.85				*
	6.3		0.082	223.92				*
	5.9		0.077	236.83			*	*
	4.7		0.061	300.07			*	*
	3.5		0.046	397.38			*	*

N.B.
Le aree evidenziate indicano l'applicabilità della corrispondente grandezza motore.

*** =** Il fattore di servizio (**sf**) deve essere scelto in funzione dell'applicazione: si prega di contattare il nostro Servizio Tecnico.

Prima di eseguire la scelta del motoriduttore riferirsi alle prestazioni elencate nelle tabelle pag. E7.

N.B.
Highlighted areas indicate motor inputs available on each size of unit.

*** =** *The service factor (**sf**) has to be selected depending on application: please contact our Technical Department.*

Before selecting any gearbox, please read the performance values shown in the tables on page E7.

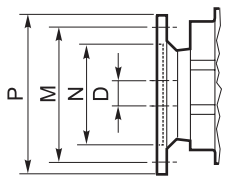

Dimensioni IEC / *IEC Dimensions*						
	56 B5	**56 B14**	**63 B5**	**63 B14**	**71 B5**	**71 B14**
N	80	50	95	60	110	70
M	100	65	115	75	130	85
P	120	80	140	90	160	105
	9		11		14	

Dati tecnici — n_1 1400 min^{-1} — *Technical data*

	n_2 [min^{-1}]	Mn_2 [Nm]	Pn_1 [kW]	i	IEC Motori applicabili / *IEC Motor adapters*			
FT176					**63 B5/B14**	**71 B5/B14**	**80 B5/B14**	
	97	140	1.51	14.49				
	81	150	1.35	17.31				
	67	160	1.19	20.97				
	57	180	1.14	24.56				
	48	180	0.96	29.33				
	40	190	0.85	34.62				
	37	190	0.79	37.50				
	34	200	0.75	41.35				
	31	210	0.73	44.79				
	28	220	0.68	50.10				
	26	230	0.66	54.26				
	22	230	0.56	63.55				
	18	250	0.51	75.90				
	16.4	250	0.46	85.40				
	15.6	280	0.49	89.60				
	13	290	0.42	107.02				
	11	300	0.37	126.92			*	
	9.7		0.32	144.74			*	
	8.6		0.29	163.25			*	
	6.9		0.23	204.08			*	
	6.5		0.22	215.11			*	
	5.1		0.17	276.68		*	*	
	4.6		0.15	303.29		*	*	
	3.6		0.12	390.11		*	*	

FT196					**63 B5/B14**	**71 B5/B14**	**80 B5/B14**	**90 B5/B14**
	69	350	2.6	20.41				
	40	400	1.8	34.81				
	33	450	1.6	42.61				
	24	500	1.3	59.36				
	19	550	1.1	72.68				
	15		0.92	92.82				
	11		0.69	123.95				
	8.9		0.51	158.02				
	6.9		0.42	201.80				
	5.2		0.32	269.47				

N.B.
Le aree evidenziate indicano l'applicabilità della corrispondente grandezza motore.

*** =** Il fattore di servizio (**sf**) deve essere scelto in funzione dell'applicazione: si prega di contattare il nostro Servizio Tecnico.

Prima di eseguire la scelta del motoriduttore riferirsi alle prestazioni elencate nelle tabelle pag. E7.

N.B.
Highlighted areas indicate motor inputs available on each size of unit.

*** =** *The service factor (**sf**) has to be selected depending on application: please contact our Technical Department.*

Before selecting any gearbox, please read the performance values shown in the tables on page E7.

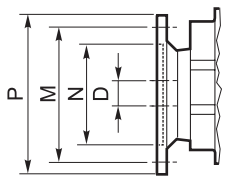

Dimensioni IEC / *IEC Dimensions*								
	63 B5	**63 B14**	**71 B5**	**71 B14**	**80 B5**	**80 B14**	**90 B5**	**90 B14**
N	95	60	110	70	130	80	130	95
M	115	75	130	85	165	100	165	115
P	140	90	160	105	200	120	200	140
	11		14		19		24	

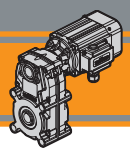

Dati tecnici — *Technical data*

0.04

P_1 [kW]	n_2 [min^{-1}]	M_2 [Nm]	sf	i	
SMT5014	**68**	5	7.6	20.57	**FT105/3**
SMM5014	**42**	9	5.9	33.32	
(1400 min^{-1})	**32**	11	5.7	44.36	
	26	14	4.6	54.87	
	19	18	3.5	71.84	
	18	20	3.3	77.07	
	16	23	2.9	88.87	
	11	32	2.0	124.81	
	7.7	47	1.4	181.35	
	6.2	58	1.1	224.32	
	4.4	81	0.8	315.05	
	3.8	92	0.7	368.19	**FT105/4**
	2.6	92	0.7	534.98	
	2.1	92	0.7	661.78	
	1.5	92	0.7	929.40	
	17	22	5.1	84.63	**FT146**
	15	25	4.5	95.61	
	12	29	3.8	113.40	
	10	34	3.2	133.45	
	9.3	39	2.9	150.18	
	8.7	41	2.9	160.43	
	7.8	46	2.6	178.83	
	7.1	50	2.4	195.85	
	6.3	57	2.1	223.92	
	5.9	61	2.0	236.83	
	4.7	77	1.6	300.07	
	3.5	102	1.2	397.38	

0.06

P_1 [kW]	n_2 [min^{-1}]	M_2 [Nm]	sf	i	
SMT5024	**68**	8	5.1	20.57	**FT105/3**
SMM5024	**42**	13	3.9	33.32	
(1400 min^{-1})	**32**	17	3.8	44.36	
	26	21	3.1	54.87	
	19	28	2.4	71.84	
	18	30	2.2	77.07	
	16	34	1.9	88.87	
	11	48	1.4	124.81	
	7.7	70	0.9	181.35	
	6.2	86	0.8	224.32	
	26	20	4.9	52.86	**FT146**
	23	23	4.7	60.63	
	20	27	4.1	70.00	
	19	28	3.9	74.02	
	17	33	3.4	84.63	

N.B.
Verificare sempre che la coppia M2 utilizzata non ecceda il valore indicato nelle caselle in grigio

N.B.
Please check that the output torque M2 does not exceed the value in the grey areas

0.06

P_1 [kW]	n_2 [min^{-1}]	M_2 [Nm]	sf	i	
SMT5024	**15**	37	3.0	95.61	
SMM5024	**12**	44	2.5	113.40	
(1400 min^{-1})	**10**	51	2.1	133.45	
	9.3	58	1.9	150.18	
	8.7	62	1.9	160.43	
	7.8	69	1.7	178.83	
	7.1	75	1.6	195.85	
	6.3	86	1.4	223.92	
	5.9	91	1.3	236.83	
	4.7	115	1.0	300.07	
	3.5	153	0.8	397.38	

0.09

P_1 [kW]	n_2 [min^{-1}]	M_2 [Nm]	sf	i	
SMT5034	**68**	12	3.4	20.57	**FT105/3**
SMM5034	**42**	19	2.6	33.32	
SMT5624	**32**	26	2.5	44.36	
SMM5624	**26**	32	2.1	54.87	
(1400 min^{-1})	**20**	41	1.6	71.84	
	18	44	1.5	77.07	
	16	51	1.3	88.87	
	11	72	0.9	124.81	
TS5624	**75**	11	7.4	18.75	**FT146**
(1400 min^{-1})	**61**	13	6.1	22.89	
	53	15	5.3	26.17	
	50	16	4.9	28.26	
	40	20	4.9	35.07	
	35	23	4.4	39.44	
	30	27	3.7	46.44	
	27	31	3.3	52.86	
	23	35	3.1	60.63	
	20	40	2.7	70.00	
	19	43	2.6	74.02	
	17	49	2.3	84.63	
	15	55	2.0	95.61	
	12	65	1.7	113.40	
	10	77	1.4	133.45	
	9.3	87	1.3	150.18	
	8.7	93	1.3	160.43	
	7.8	103	1.2	178.83	
	7.1	113	1.1	195.85	
	6.3	129	0.9	223.92	
	5.9	137	0.9	236.83	

0.12

P_1 [kW]	n_2 [min^{-1}]	M_2 [Nm]	sf	i	
SMT5044	**68**	16	2.5	20.57	**FT105/3**
SMT5634	**42**	26	2.0	33.32	
SMT5634IE2	**32**	34	1.9	44.36	
SMM5634	**26**	42	1.5	54.87	
(1400 min^{-1})	**19**	55	1.2	71.84	
	18	59	1.1	77.07	
	16	68	1.0	88.87	

Motori *Motors*	SMT		SMM		TS	
	5014 5024 5034 5044	5624 5634 5634IE2	5014 5024 5034	5624 5634	5624	6314
IEC	56 B14	56 B14	56 B14	56 B14	56 B5/B14	63 B5/B14

Dati tecnici — *Technical data*

P_1 [kW]	n_2 [min^{-1}]	M_2 [Nm]	sf	i	
0.12					
SMT5044 SMT5634 SMT5634IE2 SMM5634 (1400 min^{-1}) SMT SMM TS6314 (1400 min^{-1})	**75**	14	5.5	18.75	**FT146**
	61	18	4.5	22.89	
	53	20	4.0	26.17	
	50	22	3.7	28.26	
	40	27	3.7	35.07	
	35	30	3.3	39.44	
	30	36	2.8	46.44	
	26	41	2.5	52.86	
	23	47	2.4	60.63	
	20	54	2.0	70.00	
	19	57	1.9	74.02	
	17	65	1.7	84.63	
	15	74	1.5	95.61	
	12	87	1.3	113.40	
	10	103	1.1	133.45	
	9.3	116	1.0	150.18	
	8.7	123	1.0	160.43	
	7.8	138	0.9	178.83	
	7.1	151	0.8	195.85	
TS6314 (1400 min^{-1})	**22**	49	4.7	63.55	**FT176**
	18	58	4.3	75.90	
	16.4	66	3.8	85.40	
	15.6	69	4.1	89.60	
	13	82	3.5	107.02	
	11	98	3.1	126.92	
	9.7	111	2.7	144.74	
	8.6	126	2.4	163.25	
	6.9	157	1.9	204.08	
	6.5	166	1.8	215.11	
	5.1	213	1.4	276.68	
	4.6	233	1.3	303.29	
	3.6	300	1.0	390.11	
0.18					
SMT5644 SMM5644 (1400 min^{-1}) SMT SMM	**68**	24	1.7	20.57	**FT105/3**
	42	38	1.3	33.32	
	32	51	1.3	44.36	
	26	63	1.0	54.87	
	19	83	0.8	71.84	
SMT5644 SMT6324 SMT6324IE2 SMM5644 SMM6324 (1400 min^{-1}) SMT SMM TS6324 T2A6324 (1400 min^{-1})	**75**	22	3.7	18.75	**FT146**
	61	26	3.0	22.89	
	53	30	2.6	26.17	
	50	33	2.5	28.26	
	40	40	2.5	35.07	
	35	46	2.2	39.44	
	30	54	1.9	46.44	
	26	61	1.6	52.86	
	23	70	1.6	60.63	
	20	81	1.4	70.00	
	19	85	1.3	74.02	
	17	98	1.1	84.63	
	15	110	1.0	95.61	
	12	131	0.8	113.40	

P_1 [kW]	n_2 [min^{-1}]	M_2 [Nm]	sf	i	
0.18					
SMT6324 SMM6324 SMM6324IE2 (1400 min^{-1}) SMT SMM TS6324 T2A6324 (1400 min^{-1})	**31**	52	4.1	44.79	**FT176**
	28	58	3.8	50.10	
	26	63	3.7	54.26	
	22	73	3.1	63.55	
	18	88	2.9	75.90	
	16.4	99	2.5	85.40	
	15.6	103	2.7	89.60	
	13	124	2.3	107.02	
	11	146	2.0	126.92	
	9.7	167	1.8	144.74	
	8.6	188	1.6	163.25	
	6.9	236	1.3	204.08	
	6.5	248	1.2	215.11	
	5.1	319	0.9	276.68	
	4.6	350	0.9	303.29	
	8.9	182	3,0	158,02	**FT196**
	6.9	233	2,4	201,80	
	5.2	311	1,8	269,47	
0.25					
SMT5654 (1400 min^{-1}) SMT SMM	**68**	33	1.2	20.57	**FT105/3**
	42	53	0.9	33.32	
	32	71	0.9	44.36	
SMT5654 SMT6334 SMT6334IE2 SMM6334 (1400 min^{-1}) SMT SMM TS6334 TS7114 T2A6334 (1400 min^{-1})	**75**	30	2.7	18.75	**FT146**
	61	37	2.2	22.89	
	53	42	1.9	26.17	
	50	45	1.8	28.26	
	40	56	1.8	35.07	
	35	63	1.6	39.44	
	30	74	1.3	46.44	
	26	85	1.2	52.86	
	23	97	1.1	60.63	
	20	112	1.0	70.00	
	19	119	0.9	74.02	
	17	136	0.8	84.63	
	57	39	4.6	24.56	**FT176**
	48	47	3.8	29.33	
	40	56	3.4	34.62	
	37	60	3.2	37.50	
	34	66	3.0	41.35	
	31	72	2.9	44.79	
	28	80	2.7	50.10	
	26	87	2.6	54.26	
	22	102	2.3	63.55	
	18	122	2.1	75.90	
	16.4	137	1.8	85.40	
	15.6	144	1.9	89.60	
	13	172	1.7	107.02	
	11	203	1.5	126.92	
	9.7	232	1.3	144.74	
	8.6	262	1.1	163.25	
	6.9	327	0.9	204.08	
	6.5	345	0.9	215.11	

IEC

Motori *Motors*	SMT		SMM		TS		T2A
	5634IE2 5644 5654	6324 6324IE2 6334 6334IE2 6344	5644	6334 6344	6324 6334	7114	6324 6334
IEC	56 B14	63 B14	56 B14	63 B14	63 B5/B14	71 B5/B14	63 B5/B14

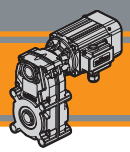

Dati tecnici — *Technical data*

0.25

P_1 [kW]	n_2 [min^{-1}]	M_2 [Nm]	sf	i	
SMT6334 SMT6334IE2 SMM6334 (1400 min^{-1}) SMT SMM	**15.1** **11.3** **8.9** **6.9** **5.2**	149 199 253 323 432	3.7 2.8 2.2 1.7 1.3	92.82 123.95 158.02 201.80 269.47	**FT196**
TS6334 TS7114 T2A6334 (1400 min^{-1})					

0.37

P_1 [kW]	n_2 [min^{-1}]	M_2 [Nm]	sf	i	
SMT6344 SMT7124 SMT7124IE2 SMM7124 (1400 min^{-1}) SMT SMM	**75** **61** **53** **50** **40** **35** **30** **26** **23**	44 54 62 67 83 94 110 125 144	1.8 1.5 1.3 1.2 1.2 1.1 0.9 0.8 0.8	18.75 22.89 26.17 28.26 35.07 39.44 46.44 52.86 60.63	**FT146**
TS7124 T2A7124 (1400 min^{-1})	**97** **81** **67** **57** **48** **40** **37** **34** **31** **28** **26** **22** **18** **16.4** **15.6** **13** **11** **9.7**	34 41 50 58 70 82 89 98 106 119 129 151 180 203 213 254 301 343	4.1 3.7 3.2 3.1 2.6 2.3 2.1 2.0 2.0 1.9 1.8 1.5 1.4 1.2 1.3 1.1 1.0 0.9	14.49 17.31 20.97 24.56 29.33 34.62 37.50 41.35 44.79 50.10 54.26 63.55 75.90 85.40 89.60 107.02 126.92 144.74	**FT176**
	24 **19** **15** **11** **8.9** **6.9** **5.2**	141 172 220 294 375 479 639	3.6 3.2 2.5 1.9 1.5 1.1 0.9	59.36 72.68 92.82 123.95 158.02 201.80 269.47	**FT196**

0.55

P_1 [kW]	n_2 [min^{-1}]	M_2 [Nm]	sf	i	
SMT7134 SMT7134IE2 SMM7134 (1400 min^{-1}) SMT SMM	**75** **61** **53** **50** **40**	66 81 92 100 124	1.2 1.0 0.9 0.8 0.8	18.75 22.89 26.17 28.26 35.07	**FT146**
TS7134 T2A7134 (1400 min^{-1})					
SMT7134 SMT7134IE2 SMM7134 (1400 min^{-1}) SMT SMM	**97** **81** **67** **57** **48** **40** **37** **34** **31** **28** **26** **22** **18** **16.4** **15.6**	51 61 74 87 103 122 132 146 158 177 191 224 268 301 316	2.7 2.5 2.2 2.1 1.7 1.6 1.4 1.4 1.3 1.2 1.2 1.0 0.9 0.8 0.9	14.49 17.31 20.97 24.56 29.33 34.62 37.50 41.35 44.79 50.10 54.26 63.55 75.90 85.40 89.60	**FT176**
TS7134 TS8014 T2A7134 T2A8014 (1400 min^{-1})	**69** **40** **33** **24** **19** **15** **11** **8.9** **6.9**	72 123 150 209 255 327 437 557 712	4.9 3.2 3.0 2.4 2.1 1.7 1.3 1.0 0.8	20.41 34.81 42.61 59.36 72.68 92.82 123.95 158.02 201.80	**FT196**

0.75

P_1 [kW]	n_2 [min^{-1}]	M_2 [Nm]	sf	i	
SMT7144 SMT8024 IE3 SMM8024 (1400 min^{-1}) SMT SMM	**97** **81** **67** **57** **48** **40** **37** **34** **31** **28** **26**	70 83 101 118 141 167 180 199 215 241 261	2.0 1.8 1.6 1.5 1.3 1.1 1.1 1.0 1.0 0.9 0.9	14.49 17.31 20.97 24.56 29.33 34.62 37.50 41.35 44.79 50.10 54.26	**FT176**
TS7144 TS8024 T3A8024 (1400 min^{-1})					

	Motori *Motors*	SMT			SMM		TS			T2A			T3A
IEC	IEC	6334 6334IE2 6344	7124 7124IE2 7134 7134IE2 7144	8024	7124 7134	8024	6334	7124 7134	8014 8024	6324	7124 7134	8014	8024
	IEC	63 B14	71 B14	80 B14	71 B14	80 B14	63 B5/B14	71 B5/B14	80 B5/B14	63 B5/B14	71 B5/B14	80 B5/B14	80 B5/B14

Dati tecnici — *Technical data*

P_1 [kW]	n_2 [min^{-1}]	M_2 [Nm]	sf	i	
0.75					
SMT7144 SMT8024 IE3 SMM8024 (1400 min^{-1}) SMT SMM TS7144 TS8024 T3A8024 (1400 min^{-1})	**69** **40** **33** **24** **19** **15** **11**	98 167 205 285 350 446 596	3.6 2.4 2.2 1.8 1.6 1.2 0.9	20.41 34.81 42.61 59.36 72.68 92.82 123.95	**FT196**
1.1					
SMT8034 IE3 (1400 min^{-1}) SMT SMM TS8034 T3A8034 (1400 min^{-1})	**97** **81** **67** **57** **48**	102 122 148 173 207	1.4 1.2 1.1 1.0 0.9	14.49 17.31 20.97 24.56 29.33	**FT176**
SMT8034 IE3 (1400 min^{-1}) SMT SMM TS8034 TS90S4 T3A8034 T3A90S4 (1400 min^{-1})	**69** **40** **33** **24** **19** **15**	144 246 301 419 513 655	2.4 1.6 1.5 1.2 1.1 0.8	20.41 34.81 42.61 59.36 72.68 92.82	**FT196**

P_1 [kW]	n_2 [min^{-1}]	M_2 [Nm]	sf	i	
1.5					
SMT9024 IE3 (1400 min^{-1}) SMT SMM TS90L14 T3A90L14 (1400 min^{-1})	**69** **40** **33** **24** **19**	196 335 410 571 699	1.8 1.2 1.1 0.9 0.8	20.41 34.81 42.61 59.36 72.68	**FT196**
2.2					
SMT9034 IE3 (1400 min^{-1}) SMT SMM TS90L24 T3A90LB4 (1400 min^{-1})	**69** **40**	288 491	1.2 0.8	20.41 34.81	**FT196**

IEC

Motori *Motors*	SMT		SMM	TS		T3A	
	8024 IE3 8034 IE3	9024 9034	8024	8024 8034	90S4 90L14 90L24	8024 8034	90S4 90L14 90LB4
IEC	80 B14	90 B14	80 B14	80 B5/B14	90 B5/B14	80 B5/B14	90 B5/B14

Dati tecnici elettrici — *Electrical technical data*

Si prega di consultare il paragrafo dedicato: — *Please see the dedicated paragraph:*

SMT SMM → N3 pag.

TS T2A T3A → S3 pag.

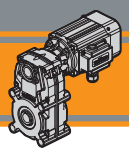

FT 105

FT 105...U

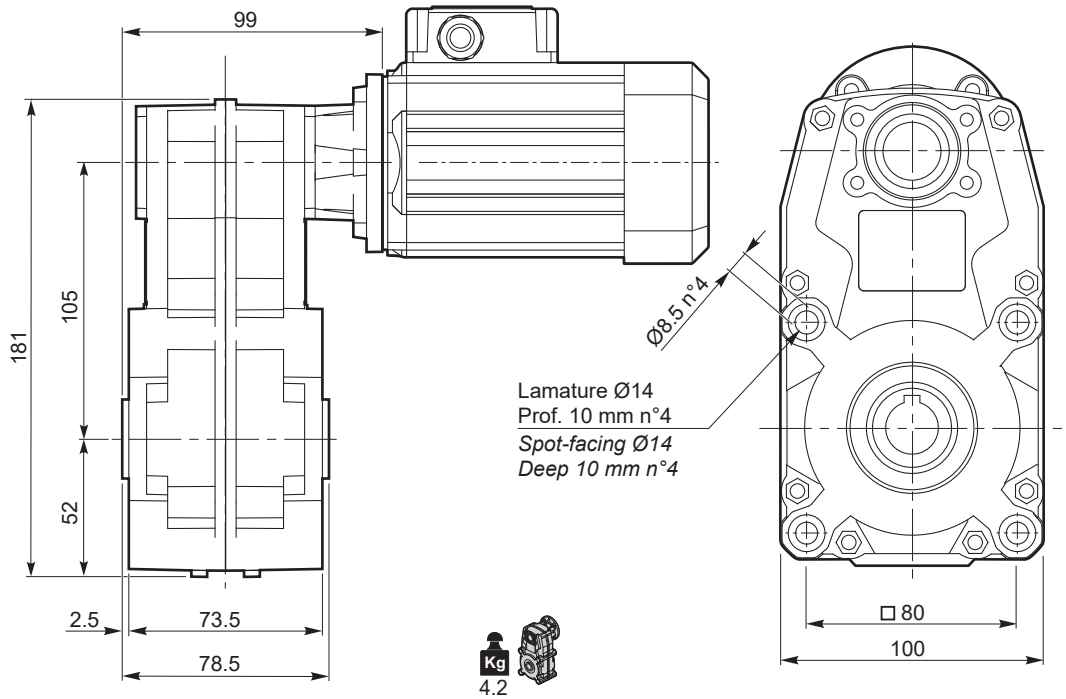

NOTA: Stessi fissaggi da entrambi i lati
NOTE: Same fixing points in both sides

IEC Motori applicabili
IEC Motor adapters

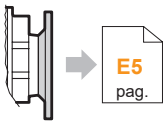

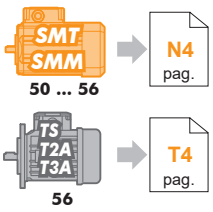

O17

Albero uscita cavo
Hollow output shaft

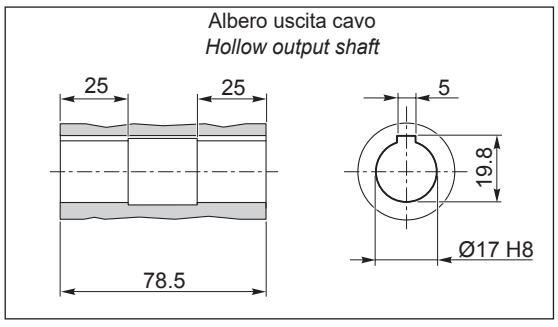

O20

Albero uscita cavo
Hollow output shaft

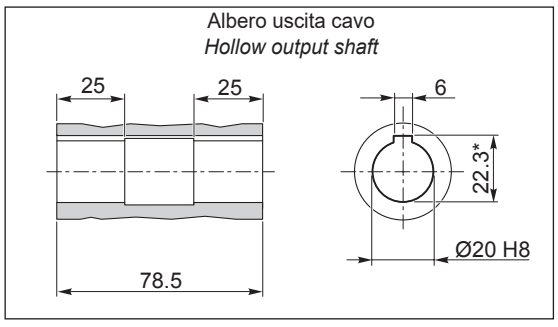

*: Sede linguetta ribassata / *Special keyway*

Dimensioni | *Dimensions*

FT 146

FT 146 U

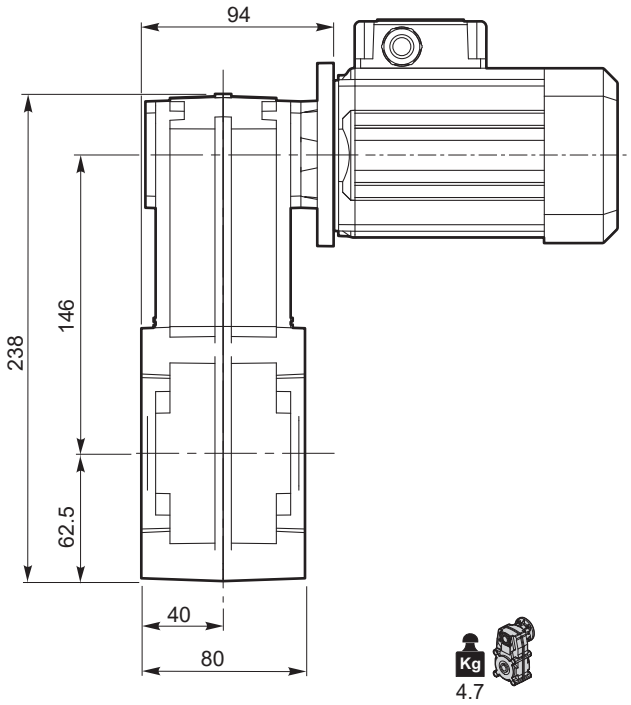

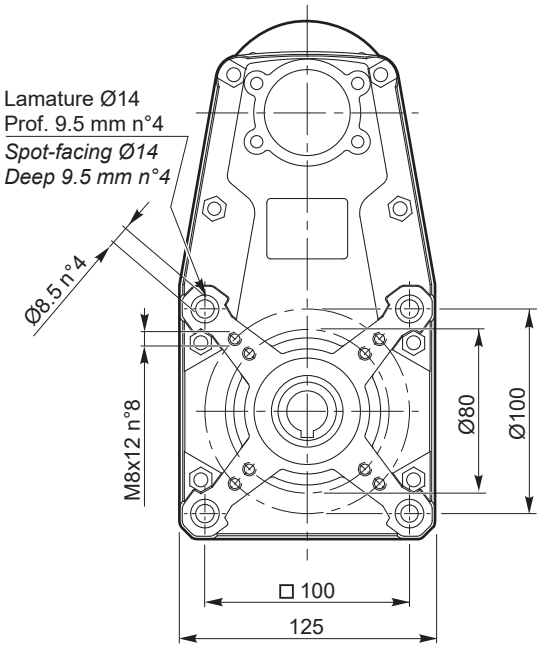

NOTA: Stessi fissaggi da entrambi i lati
NOTE: Same fixing points in both sides

IEC Motori applicabili
IEC Motor adapters

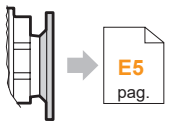

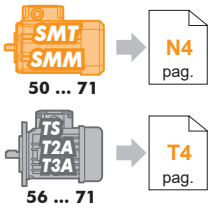

O20

Albero uscita cavo
Hollow output shaft

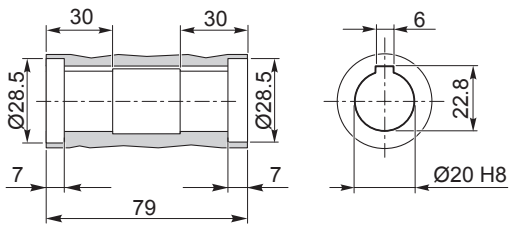

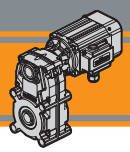

FT 176

FT 176 U

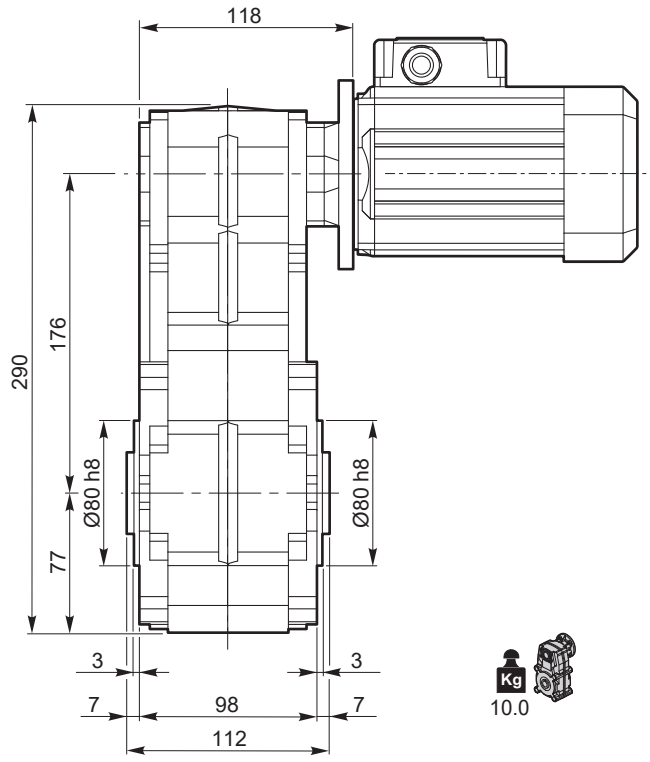

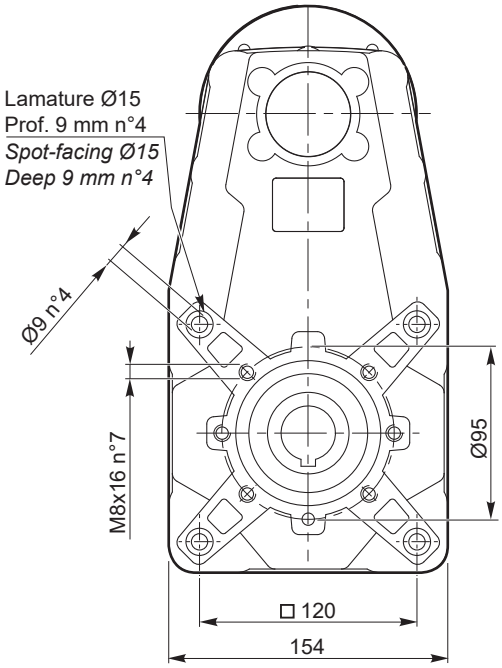

NOTA: Stessi fissaggi da entrambi i lati
NOTE: Same fixing points in both sides

IEC Motori applicabili
IEC Motor adapters

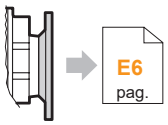

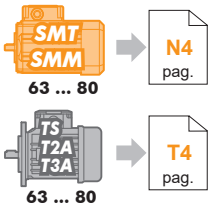

O25

Albero uscita cavo
Hollow output shaft

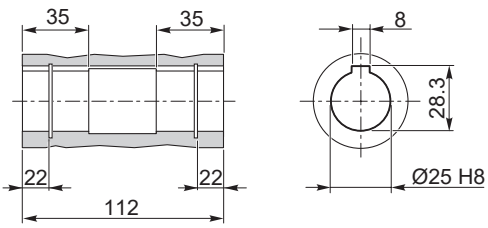

O30

Albero uscita cavo
Hollow output shaft

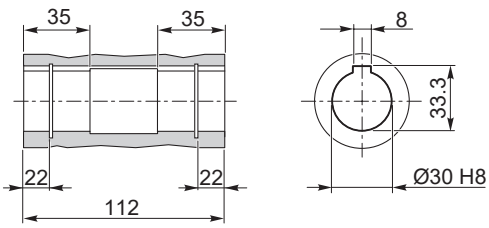

FT 196

FT 196 U

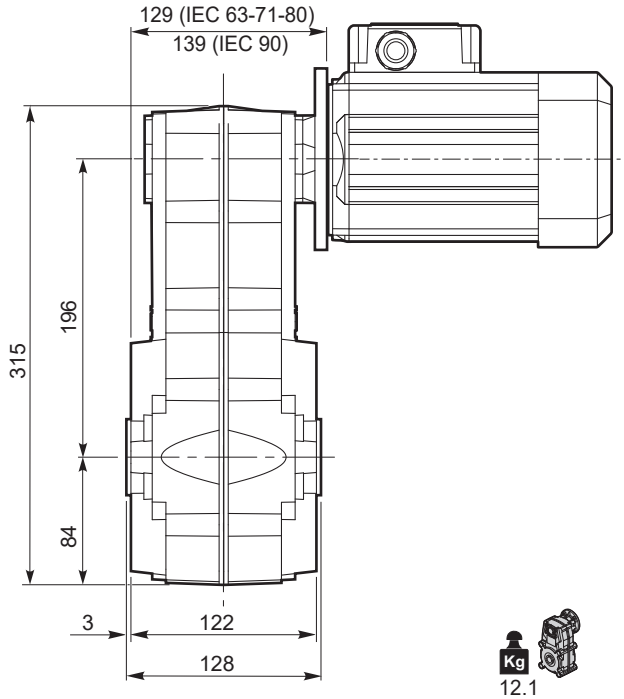

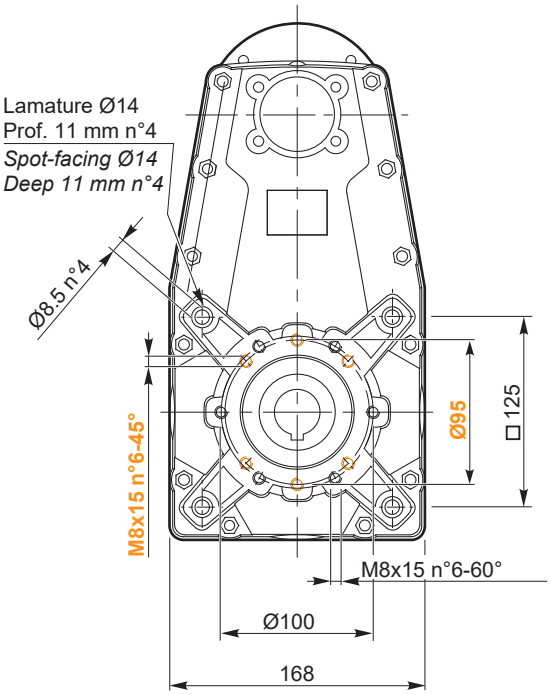

NOTA: Stessi fissaggi da entrambi i lati
NOTE: Same fixing points in both sides

IEC Motori applicabili
IEC Motor adapters

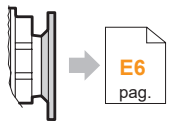

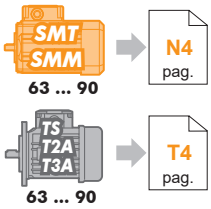

O30

Albero uscita cavo
Hollow output shaft

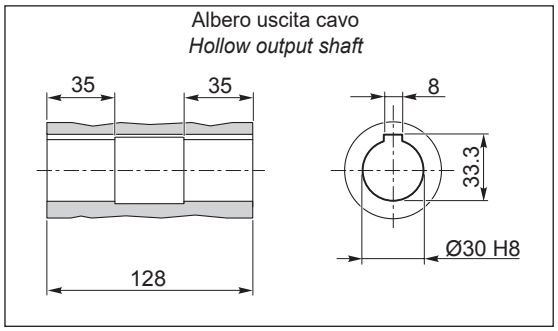

O35

Albero uscita cavo
Hollow output shaft

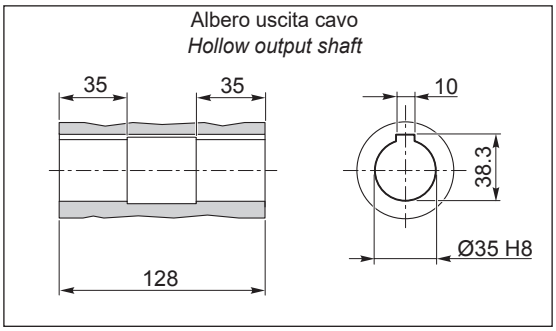

TRANSTECNO®
the modular gearmotor

ATS

ATS

ATS Alù

Motoriduttori pendolari
Helical parallel gearmotors



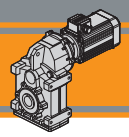

ENERGY SAVING

Indice	*Index*	Pag. *Page*
Caratteristiche tecniche	*Technical features*	**F2**
Designazione	*Classification*	**F2**
Sensi di rotazione	*Direction of rotation*	**F4**
Simbologia	*Symbols*	**F4**
Lubrificazione	*Lubrication*	**F4**
Carichi radiali	*Radial loads*	**F5**
Motori applicabili	*Motors adapters*	**F5**
Dati tecnici	*Technical data*	**F6**
Dimensioni	*Dimensions*	**F12**
Accessori	*Accessories*	**F16**

Questa sezione annulla e sostituisce ogni precedente edizione o revisione. Qualora questa sezione non Vi sia giunta in distribuzione controllata, l'aggiornamento dei dati ivi contenuto non è assicurato. **In tal caso la versione più aggiornata è disponibile sul nostro sito internet www.transtecno.com**

This section replaces any previous edition and revision. If you obtained this catalogue other than through controlled distribution channels, the most up to date content is not guaranteed. ***In this case the latest version is available on our web site www.transtecno.com***

Caratteristiche tecniche

Technical features

I motoriduttori pendolari della serie ATS sono caratterizzati da un elevato grado di modularità: partendo da un corpo di base è possibile configurarlo secondo le esigenze con diversi kit in entrata ed in uscita.

Caratteristiche comuni a tutta la serie:

- Carcassa e flangia PAM in pressofusione di alluminio
- Lubrificazione permanente con olio sintetico.
- Ingranaggi cilindrici a denti elicoidali, induriti e rettificati.
- Flange di uscita in ghisa.

The high degree of modularity is a design feature of ATS helical parallel range. It is possible to set up the version required by using input and output kits.

The main features of ATS range are:

- *Die-cast aluminium housings and input flanges*
- *Permanent synthetic oil long-life lubrication.*
- *Ground-hardened helical gears.*
- *Cast iron output flanges.*

ENERGY SAVING

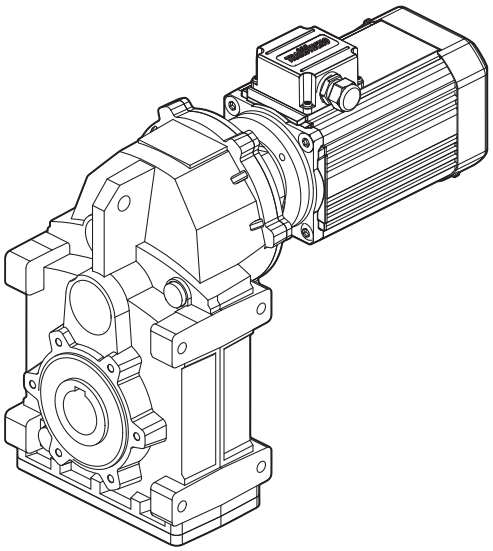

Designazione

Classification

RIDUTTORE / *GEARBOX*								
ATS	**90**	**2**	**U**	**29.65**	**D35**	**90**	**B5**	**SZ**
Tipo *Type*	Grandezza *Size*	Stadi *Stages*	Versione *Version*	Rapporto *Ratio*	Albero cavo uscita *Hollow output shaft*	IEC	Forma costruttiva *Version*	Albero uscita maschio *Solid output shaft*
ATS	**90** **91**	**2** **3**	**U...** **F...**	vedi tabelle *see tables*	vedi tabelle *see tables*	**63..** **—** **112..**	**B5** **B14**	**SZ**

Versione Riduttore
Gearbox Version

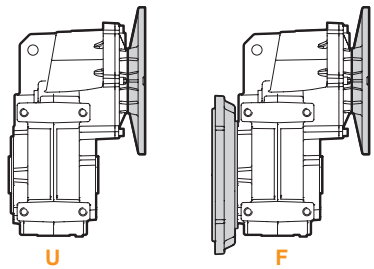

U F

Albero di uscita
Output shaft

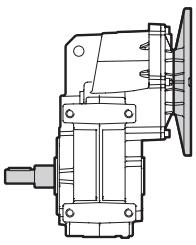

SZ

Designazione — *Classification*

RIDUTTORE / *GEARBOX*

ATSIS	90	2	U	29.65	D35	SZ
Tipo *Type*	Grandezza *Size*	Stadi *Stages*	Versione *Version*	Rapporto *Ratio*	Albero cavo uscita *Hollow output shaft*	Albero uscita maschio *Solid output shaft*
ATSIS	**90** **91**	**2** **3**	**U...** **F...**	vedi tabelle *see tables*	vedi tabelle *see tables*	**SZ**

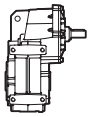

Versione Riduttore
Gearbox Version

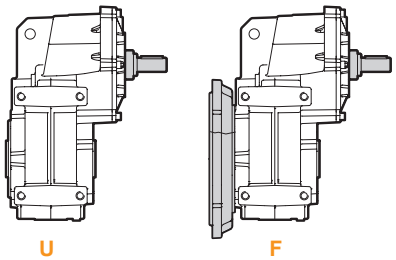

Albero di uscita
Output shaft

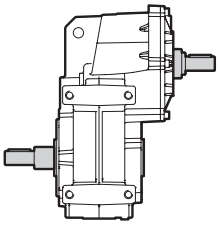

MOTORE TRIFASE / *THREE PHASE MOTOR*

SMT	63	2	4	0.18 kW	IE2	B14	230-400 V	50 Hz	TEFC	BR	T1
Tipo *Type*	Grandezza *Size*	Indicativo potenza *Power coefficient*	Poli *Poles*	Potenza *Power*	Efficienza *Efficiency level*	Forma costruttiva *Version*	Tensione *Voltage*	Frequenza *Frequency*	*Ventilazione Fan cooling*	*Opzioni Options*	Pos. Morsettiera *Terminal box pos.*
SMT	N1 pag.	**1-2-3-4-5**	**4**	**0.04 kW** ... **2.2 kW**	**IE1-IE2-IE3** N4 pag.	**B14**	**230-400 V** **460V**	**50Hz** **60Hz**	**TEFC** **TENV**	O1-P1 Q1-S1 pag.	**T1** (Std) T4 T2 T3



MOTORE MONOFASE / *SINGLE PHASE MOTOR*

SMM	63	2	4	0.18 kW	B14	230 V	50 Hz	TEFC	UL-CSA	T1
Tipo *Type*	Grandezza *Size*	Indicativo potenza *Power coefficient*	Poli *Poles*	Potenza *Power*	Forma costruttiva *Version*	Tensione *Voltage*	Frequenza *Frequency*	*Ventilazione Fan cooling*	*Opzioni Options*	Pos. Morsettiera *Terminal box pos.*
SMM	N1 pag.	**1-2-3-4**	**4**	**0.04 kW** ... **0.75 kW**	**B14**	**230V**	**50Hz**	**TEFC** **TENV**	Q1 pag.	**T1** (Std) T4 T2 T3



MOTORE TRIFASE / *THREE PHASE MOTOR*

T	2A	63	2	4	0.18 kW	B5	PTO	230-400 V	50 Hz	T1
Tipo *Type*	Efficienza *Efficiency level*	Grandezza *Size*	Indicativo potenza *Power coefficient*	Poli *Poles*	Potenza *Power*	Forma costruttiva *Version*	Protezione termica *Thermal protector*	Tensione *Voltage*	Frequenza *Frequency*	Pos. Morsettiera *Terminal box pos.*
T	**S** (IE1) **2A** (IE2) **3A** (IE3)	T1 pag.	**1-2-3-S** **L1-L2** **M1-M2**	**2** **4** **6**	**0.09 kW** ... **2.2 kW**	**B5** **B14** **B3**	**Null** **PTO**	**230-400 V 50Hz** **275-480 V 60Hz** **400-690 V 50Hz**		**T1** (Std) T4 T2 T3

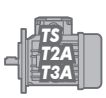

Sensi di rotazione / *Direction of rotation*

ATS...2
ATSIS..2

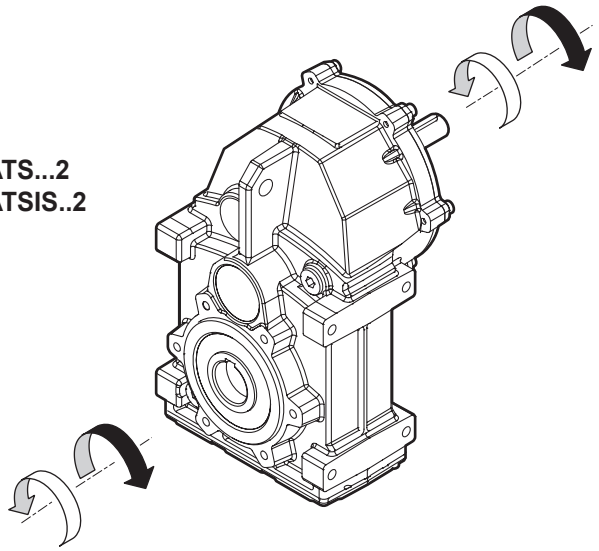

ATS...3
ATSIS..3

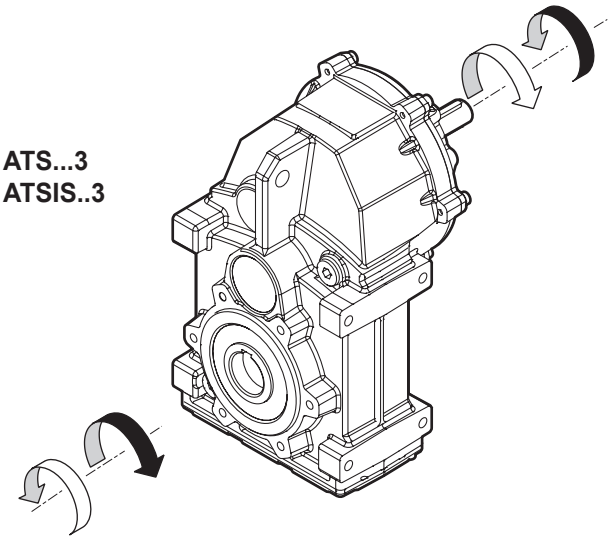

Simbologia / *Symbols*

n_1	[min^{-1}]	Velocità in ingresso / *Input speed*
n_2	[min^{-1}]	Velocità in uscita / *Output speed*
i		Rapporto di riduzione / *Ratio*
P_1	[kW]	Potenza in entrata / *Input power*
M_2	[Nm]	Coppia nominale in uscita in funzione di P_1 / *Output torque referred to* P_1
Pn_1	[kW]	Potenza nominale in entrata / *Nominal input power*
Mn_2	[Nm]	Coppia nominale in uscita in funzione di Pn_1 / *Nominal output torque referred to* Pn_1
sf		Fattore di servizio / *Service factor*
R_2	[N]	Carico radiale ammissibile in uscita / *Permitted output radial load*
A_2	[N]	Carico assiale ammissibile in uscita / *Permitted output axial load*
Kg	[kg]	Peso del solo riduttore / *Weight of the gearbox only*

Lubrificazione / *Lubrication*

Tutti i motoriduttori sono forniti completi di lubrificante sintetico viscosità 320, pertanto possono essere installati in qualunque posizione di montaggio e non necessitano di manutenzione.

Permanent synthetic oil long-life lubrication (viscosity grade 320) makes it possible to use the gearmotors in all mounting positions; for this reason they can be installed in any assembly position and do not require maintenance.

Carichi radiali — *Radial loads*

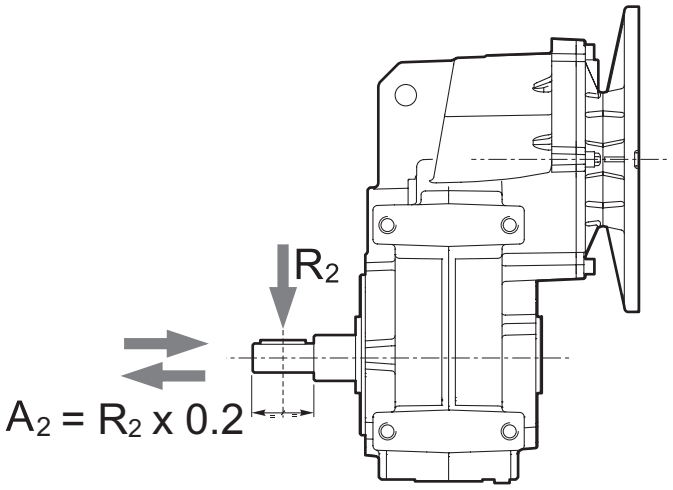

n_2 [min^{-1}]	R_2 [N]	
	ATS 902 ATS 903	ATS 912 ATS 913
240	2400	3600
180	2400	4200
150	2400	4200
120	2500	4600
100	2800	4800
85	3090	5100
70	3150	5250
55	3630	6000
40	4440	6900
30	5100	7800
20	6000	9500
15	6000	10000
10	6000	10000
5	6000	10000

Quando il carico radiale risultante non è applicato sulla mezzeria dell'albero occorre calcolare quello effettivo con la seguente formula:

When the resulting radial load is not applied on the centre line of the shaft it is necessary to calculate the effective load with the following formula:

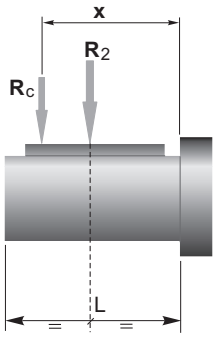

	ATS 902 ATS 903	ATS 912 ATS 913
a	152	174.5
b	97	114.5
R_{2MAX}	6000	10000

$$R_c = \frac{R_2 \cdot a}{(b+x)} \leq R_{2MAX}$$

$$R \leq R_c$$

a, b = valori riportati nella tabella
a, b = values given in the table

Motori applicabili — *Motors adapters*

ATS	SMT			SMM		TS						T2A			T3A			
	7124 7134 7144	8024 8034	9024 9034	7124 7134	8024	5624	6314 6324 6334	7114 7124 7134 7144	8024 8034	90S4 90L14 90L24	100L14	6324 6334	7124 7134	8024 8034	8024 8034	90S4 90L14 90LB4	100L14 100L24 100L34	112M4
902																		
903																		
912																		
913																		

N.B. Le aree evidenziate in grigio indicano l'applicabilità della corrispondente grandezza motore.

N.B. *Grey areas indicate motor inputs available on each size of unit.*

Dati tecnici — n_1 1400 min^{-1} — *Technical data*

	n_2 [min^{-1}]	Mn_2 [Nm]	Pn_1 [kW]	i	IEC Motori applicabili *IEC Motor adapters*				
ATSIS 902					**71 B5**	**80 B5/B14**	**90 B5/B14**	**100 B5/B14**	**112 B5/B14**
	239	200	5.2	5.87	B				
	178	250	4.9	7.87	B				
	148	300	4.8	9.47	B				
	121	350	4.6	11.53	B				
	106	350	4.0	13.26	B				
	89.3	350	3.4	15.68	B				
	84.0	350	3.2	16.68	B				*
	73.3	400	3.2	19.09	B				*
	63.7	400	2.8	21.96	B				*
	52.8	400	2.3	26.50	B				*
	50.7	400	2.2	27.61	B				*
	47.2	400	2.1	29.65	B				*
	41.8	400	1.8	33.49	B			*	*
	39.0	400	1.7	35.87	B			*	*
	36.6	400	1.6	38.29	B			*	*
	31.9	400	1.4	43.88	B			*	*
	28.5	400	1.3	49.09	B			*	*
	26.6	350	1.0	52.71	B			*	*
	25.2	400	1.1	55.45	B			*	*
	22.1	400	0.98	63.41	B		*	*	*
	19.0	400	0.85	73.64	B		*	*	*
	16.0	400	0.71	87.27	B		*	*	*

ATSIS 903				**63 B5**	**71 B5/B14**	**80 B5/B14**	**90 B5/B14**
14.0	400	0.62	100.33				*
11.1	400	0.50	125.89				*
10.6	400	0.47	131.65				*
10.0	400	0.45	139.88			*	*
9.3	400	0.41	151.07			*	*
8.4	400	0.38	166.13			*	*
8.1	400	0.36	172.40			*	*
6.7	400	0.30	208.45			*	*
6.3	400	0.28	223.41			*	*
5.6	400	0.25	250.14			*	*
4.3	400	0.19	323.65		*	*	*
4.1	400	0.18	345.59		*	*	*
3.7	400	0.17	376.15		*	*	*
3.3	400	0.15	424.21		*	*	*

N.B.
Le aree evidenziate indicano l'applicabilità della corrispondente grandezza motore.
B = Boccola di riduzione in acciaio.

*** =** Il fattore di servizio (**sf**) deve essere scelto in funzione dell'applicazione: si prega di contattare il nostro Servizio Tecnico.

Prima di eseguire la scelta del motoriduttore riferirsi alle prestazioni elencate nelle tabelle dalla pag. F8 alla pag. F11

N.B.
Highlighted areas indicate motor inputs available on each size of unit.
***B** = Metal shaft sleeve.*

**** =** The service factor (**sf**) has to be selected depending on application: please contact our Technical Department.*

Before selecting any gearbox, please read the performance values shown in the tables on page F8 to F11.

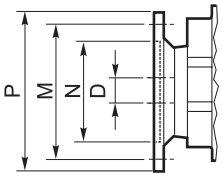

Dimensioni IEC / *IEC Dimensions*									
	63 B5	**71 B5**	**71 B14**	**80 B5**	**80 B14**	**90 B5**	**90 B14**	**100/112 B5**	**100/112 B14**
N	95	110	70	130	80	130	95	180	110
M	115	130	85	165	100	165	115	215	130
P	140	160	105	200	120	200	140	250	160
D	11	14		19		24		28	

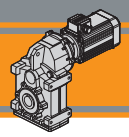

Dati tecnici — n_1 1400 min^{-1} — *Technical data*

	n_2 [min^{-1}]	Mn_2 [Nm]	Pn_1 [kW]	i	IEC Motori applicabili *IEC Motor adapters*				
ATSIS 912					**71 B5**	**80 B5/B14**	**90 B5/B14**	**100 B5/B14**	**112 B5/B14**
	245	350	9.4	5.71	B				
	183	350	7.0	7.66	B				
	158	400	6.9	8.85	B				
	152	400	6.6	9.22	B				
	118	400	5.1	11.87	B				
	98.0	500	5.3	14.29	B				
	80.5	500	4.4	17.39	B				
	70.0	500	3.8	20.01	B				
	55.6	600	3.6	25.16	B				
	48.5	500	2.7	28.88	B				
	42.8	600	2.9	32.69	B				*
	37.5	520	2.2	37.30	B				*
	35.0	600	2.3	39.98	B				*
	31.3	600	2.1	44.73	B				*
	27.7	600	1.9	50.53	B				*
	24.2	600	1.6	57.77	B			*	*
	20.9	600	1.4	67.09	B			*	*
	17.6	520	1.0	79.52	B			*	*
ATSIS913					**63 B5**	**71 B5/B14**	**80 B5/B14**	**90 B5/B14**	
	17.0	600	1.1	82.28					
	14.9	600	1.0	93.96					
	13.8	600	0.92	101.41				*	
	11.4	600	0.76	122.61				*	
	10.7	600	0.71	131.41				*	
	9.5	600	0.64	147.13				*	
	8.9	600	0.60	157.08				*	
	7.4	600	0.49	189.92				*	
	6.9	600	0.46	203.55			*	*	
	6.1	600	0.41	227.91			*	*	
	4.7	600	0.32	294.88			*	*	
	4.4	600	0.30	314.87			*	*	
	4.1	600	0.27	342.72			*	*	
	3.6	600	0.24	386.51			*	*	

N.B.
Le aree evidenziate indicano l'applicabilità della corrispondente grandezza motore.
B = Boccola di riduzione in acciaio.

*** =** Il fattore di servizio (**sf**) deve essere scelto in funzione dell'applicazione: si prega di contattare il nostro Servizio Tecnico.

Prima di eseguire la scelta del motoriduttore riferirsi alle prestazioni elencate nelle tabelle dalla pag. F8 alla pag. F11

N.B.
Highlighted areas indicate motor inputs available on each size of unit.
***B** = Metal shaft sleeve.*

**** =** The service factor (**sf**) has to be selected depending on application: please contact our Technical Department.*

Before selecting any gearbox, please read the performance values shown in the tables on page F8 to F11.

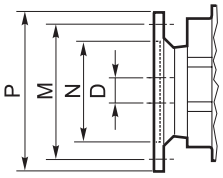

Dimensioni IEC / *IEC Dimensions*									
	63 B5	**71 B5**	**71 B14**	**80 B5**	**80 B14**	**90 B5**	**90 B14**	**100/112 B5**	**100/112 B14**
N	95	110	70	130	80	130	95	180	110
M	115	130	85	165	100	165	115	215	130
P	140	160	105	200	120	200	140	250	160
D	11	14		19		24		28	

Dati tecnici

Technical data

0.12

TS6314
B5
(1400 min^{-1})

P_1 [kW]	n_2 [min^{-1}]	M_2 [Nm]	sf	i	
	14	77	5.2	100.33	**ATS903**
	11	97	4.1	125.89	
	11	101	3.9	131.65	
	10	108	3.7	139.88	
	9.3	116	3.4	151.07	
	8.4	128	3.1	166.13	
	8.1	133	3.0	172.40	
	6.7	160	2.5	208.45	
	6.3	172	2.3	223.41	
	5.6	192	2.1	250.14	
	4.3	249	1.6	323.65	
	4.1	266	1.5	345.59	
	3.7	289	1.4	376.15	
	3.3	326	1.2	424.21	
	6.9	157	3.8	203.55	**ATS913**
	6.1	175	3.4	227.91	
	4.7	227	2.6	294.88	
	4.4	242	2.5	314.87	
	4.1	264	2.3	342.72	
	3.6	297	2.0	386.51	

0.18

TS6324
T2A6324
B5
Solo / *Only*
(1400 min^{-1})

P_1 [kW]	n_2 [min^{-1}]	M_2 [Nm]	sf	i	
	14	116	3.5	100.33	**ATS903**
	11	145	2.8	125.89	
	11	152	2.6	131.65	
	10	161	2.5	139.88	
	9.3	174	2.3	151.07	
	8.4	192	2.1	166.13	
	8.1	199	2.0	172.40	
	6.7	241	1.7	208.45	
	6.3	258	1.6	223.41	
	5.6	289	1.4	250.14	
	4.3	374	1.1	323.65	
	4.1	399	1.0	345.59	
	3.7	434	0.9	376.15	
	3.3	490	0.8	424.21	
	9.5	170	3.5	147.13	**ATS913**
	8.9	181	3.3	157.08	
	7.4	219	2.7	189.92	
	6.9	235	2.6	203.55	
	6.1	263	2.3	227.91	
	4.7	340	1.8	294.88	
	4.4	363	1.7	314.87	
	4.1	396	1.5	342.72	
	3.6	446	1.3	386.51	

0.25

TS7114
B5
Solo / *Only*
(1400 min^{-1})

P_1 [kW]	n_2 [min^{-1}]	M_2 [Nm]	sf	i	
	239	10	20.8	5.87	**ATS902**
	178	13	19.4	7.87	
	148	16	19.3	9.47	
	121	19	18.5	11.53	
	106	22	16.1	13.26	
	89	26	13.6	15.68	
	84	27	12.8	16.68	
	73	31	12.8	19.09	
	64	36	11.1	21.96	
	53	43	9.2	26.50	
	51	45	8.8	27.61	
	47	49	8.2	29.65	
	42	55	7.3	33.49	
	39	59	6.8	35.87	
	37	61	6.5	38.29	
	32	70	5.7	43.88	
	29	79	5.1	49.09	
	27	84	4.1	52.71	
	25	89	4.5	55.45	
	22	102	3.9	63.41	
	19	118	3.4	73.64	
	16	140	2.9	87.27	

TS6334
T2A6334
B5
Solo / Only
TS7114
(1400 min^{-1})

P_1 [kW]	n_2 [min^{-1}]	M_2 [Nm]	sf	i	
	14	161	2.5	100.33	**ATS903**
	11	202	2.0	125.89	
	11	211	1.9	131.65	
	10	224	1.8	139.88	
	9.3	242	1.7	151.07	
	8.4	266	1.5	166.13	
	8.1	276	1.4	172.40	
	6.7	334	1.2	208.45	
	6.3	358	1.1	223.41	
	5.6	401	1.0	250.14	
	14	163	3.7	101.41	**ATS913**
	11	197	3.1	122.61	
	11	211	2.8	131.41	
	9.5	236	2.5	147.13	
	8.9	252	2.4	157.08	
	7.4	304	2.0	189.92	
	6.9	326	1.8	203.55	
	6.1	365	1.6	227.91	
	4.7	473	1.3	294.88	
	4.4	505	1.2	314.87	
	4.1	549	1.1	342.72	
	3.6	620	1.0	386.51	

IEC

Motori *Motors*	TS		T2A
	6314 6324 6334	7114	6324 6334
IEC	63 B5	71 B5 / B14	63 B5

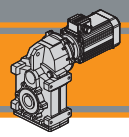

Dati tecnici — *Technical data*

0.37

P_1 [kW]	n_2 [min^{-1}]	M_2 [Nm]	sf	i	
TS7124 T2A7124 B5 Solo / *Only* (1400 min^{-1})	**239**	14	14.1	5.87	**ATS902**
	178	19	13.1	7.87	
	148	23	13.1	9.47	
	121	28	12.5	11.53	
	106	32	10.9	13.26	
	89	38	9.2	15.68	
	84	40	8.7	16.68	
	73	46	8.6	19.09	
	64	53	7.5	21.96	
	53	64	6.2	26.50	
	51	67	6.0	27.61	
	47	72	5.6	29.65	
	42	81	4.9	33.49	
	39	87	4.6	35.87	
	37	91	4.4	38.29	
	32	104	3.8	43.88	
	29	116	3.4	49.09	
	27	125	2.8	52.71	
	25	132	3.0	55.45	
	22	150	2.7	63.41	
	19	175	2.3	73.64	
	16	207	1.9	87.27	
SMT7124 SMT7124IE2 SMM7124 (1400 min^{-1}) SMT SMM TS7124 T2A7124 (1400 min^{-1})	**14**	238	1.7	100.33	**ATS903**
	11	299	1.3	125.89	
	11	312	1.3	131.65	
	10	332	1.2	139.88	
	9.3	358	1.1	151.07	
	8.4	394	1.0	166.13	
	8.1	409	1.0	172.40	
TS7124 T2A7124 B5 Solo / *Only* (1400 min^{-1})	**24**	137	4.4	57.77	**ATS912**
	21	159	3.8	67.09	
	18	189	2.8	79.52	
SMT7124 SMT7124IE2 SMM7124 (1400 min^{-1}) SMT SMM TS7124 T2A7124 (1400 min^{-1})	**17**	195	3.1	82.28	**ATS913**
	15	223	2.7	93.96	
	14	241	2.5	101.41	
	11	291	2.1	122.61	
	11	312	1.9	131.41	
	9.5	349	1.7	147.13	
	8.9	373	1.6	157.08	
	7.4	451	1.3	189.92	
	6.9	483	1.2	203.55	
	6.1	541	1.1	227.91	
	4.7	700	0.9	294.88	

0.55

P_1 [kW]	n_2 [min^{-1}]	M_2 [Nm]	sf	i	
TS7134 T2A7134 B5 Solo / Only TS8014 T2A8014 (1400 min^{-1})	**239**	21	9.5	5.87	**ATS902**
	178	28	8.8	7.87	
	148	34	8.8	9.47	
	121	42	8.4	11.53	
	106	48	7.3	13.26	
	89	56	6.2	15.68	
	84	60	5.8	16.68	
	73	69	5.8	19.09	
	64	79	5.1	21.96	
	53	95	4.2	26.50	
	51	99	4.0	27.61	
	47	107	3.7	29.65	
	42	121	3.3	33.49	
	39	129	3.1	35.87	
	37	135	3.0	38.29	
	32	155	2.6	43.88	
	29	173	2.3	49.09	
	27	186	1.9	52.71	
	25	196	2.0	55.45	
	22	224	1.8	63.41	
	19	260	1.5	73.64	
	16	308	1.3	87.27	
SMT7134 SMT7134IE2 SMM7134 (1400 min^{-1}) SMT SMM TS7134 TS8014 T2A7134 T2A8014 (1400 min^{-1})	**14**	354	1.1	100.33	**ATS903**
	11	444	0.9	125.89	
	11	464	0.9	131.65	
	10	493	0.8	139.88	
TS7134 **T2A7134** B5 Solo / *Only* **TS8014** **T2A8014** (1400 min^{-1})	**31**	158	3.8	44.73	**ATS912**
	28	178	3.4	50.53	
	24	204	2.9	57.77	
	21	237	2.5	67.09	
	18	280	1.9	79.52	
SMT7134 SMT7134IE2 SMM7134 (1400 min^{-1}) SMT SMM TS7134 TS8014 T2A7134 T2A8014 (1400 min^{-1})	**17**	290	2.1	82.28	**ATS913**
	15	331	1.8	93.96	
	14	358	1.7	101.41	
	11	432	1.4	122.61	
	11	463	1.3	131.41	
	9.5	519	1.2	147.13	
	8.9	554	1.1	157.08	
	7.4	670	0.9	189.92	

IEC

Motori *Motors*	SMT	SMM	TS		T2A	
	7124 7124IE2 7134 7134IE2	7124 7134	7124 7134	8014	7124 7134	8014
IEC	71 B14	71 B14	71 B5 / B14	80 B5 / B14	71 B5 / B14	80 B5 / B14

Dati tecnici — *Technical data*

0.75

P_1 [kW]	n_2 [min^{-1}]	M_2 [Nm]	sf	i	
SMT8024 IE3	**89**	77	4.5	15.68	**ATS902**
SMM8024	**84**	82	4.3	16.68	
(1400 min^{-1})	**73**	94	4.3	19.09	
SMT SMM	**64**	108	3.7	21.96	
	53	130	3.1	26.50	
	51	136	2.9	27.61	
TS7144	**47**	146	2.7	29.65	
B5	**42**	164	2.4	33.49	
	39	176	2.3	35.87	
Solo / Only	**37**	184	2.2	38.29	
TS8024	**32**	211	1.9	43.88	
T3A8024	**29**	236	1.7	49.09	
(1400 min^{-1})	**27**	253	1.4	52.71	
	25	267	1.5	55.45	
	22	305	1.3	63.41	
	19	354	1.1	73.64	
	16	420	1.0	87.27	
	43	157	3.8	32.69	**ATS912**
	38	179	2.9	37.30	
	35	192	3.1	39.98	
	31	215	2.8	44.73	
	28	243	2.5	50.53	
	24	278	2.2	57.77	
	21	323	1.9	67.09	
	18	382	1.4	79.52	
SMT7144	**17**	396	1.5	82.28	**ATS913**
SMT8024IE3	**15**	452	1.3	93.96	
SMM8024	**14**	488	1.2	101.41	
(1400 min^{-1})	**11**	590	1.0	122.61	
SMT SMM	**11**	632	0.9	131.41	
TS7144					
TS8024					
(1400 min^{-1})					

1.1

P_1 [kW]	n_2 [min^{-1}]	M_2 [Nm]	sf	i	
SMT8034 IE3	**239**	42	4.7	5.87	**ATS902**
(1400 min^{-1})	**178**	57	4.4	7.87	
SMT SMM	**148**	68	4.4	9.47	
	121	83	4.2	11.53	
	106	96	3.7	13.26	
TS8034	**89**	113	3.1	15.68	
TS90S4	**84**	120	2.9	16.68	
T3A8034	**73**	138	2.9	19.09	
T3A90S4	**64**	158	2.5	21.96	
(1400 min^{-1})	**53**	191	2.1	26.50	
	51	199	2.0	27.61	

1.1

P_1 [kW]	n_2 [min^{-1}]	M_2 [Nm]	sf	i	
SMT8034 IE3	**47**	214	1.9	29.65	**ATS902**
(1400 min^{-1})	**42**	241	1.7	33.49	
SMT SMM	**39**	258	1.5	35.87	
	37	270	1.5	38.29	
	32	310	1.3	43.88	
TS8034	**29**	346	1.2	49.09	
TS90S4	**25**	391	1.0	55.45	
T3A8034	**22**	447	0.9	63.41	
T3A90S4					
(1400 min^{-1})	**56**	181	3.3	25.16	**ATS912**
	48	204	2.5	28.88	
	43	231	2.6	32.69	
	38	263	2.0	37.30	
	35	282	2.1	39.98	
	31	315	1.9	44.73	
	28	356	1.7	50.53	
	24	407	1.5	57.77	
	21	473	1.3	67.09	
	21	473	1.3	67.09	
	17	580	1.0	82.28	**ATS913**
	15	663	0.9	93.96	

1.5

P_1 [kW]	n_2 [min^{-1}]	M_2 [Nm]	sf	i	
SMT9024 IE3	**239**	58	3.5	5.87	**ATS902**
(1400 min^{-1})	**178**	77	3.2	7.87	
SMT SMM	**148**	93	3.2	9.47	
	121	113	3.1	11.53	
	106	130	2.7	13.26	
TS90L14	**89**	154	2.3	15.68	
T3A90L14	**84**	164	2.1	16.68	
(1400 min^{-1})	**73**	188	2.1	19.09	
	64	216	1.9	21.96	
	53	260	1.5	26.50	
	51	271	1.5	27.61	
	47	291	1.4	29.65	
	42	329	1.2	33.49	
	39	352	1.1	35.87	
	37	368	1.1	38.29	
	32	422	0.9	43.88	
	98	140	3.6	14.29	**ATS912**
	80	171	2.9	17.39	
	70	197	2.5	20.01	
	56	247	2.4	25.16	
	48	278	1.8	28.88	
	43	314	1.9	32.69	
	38	359	1.4	37.30	

IEC

Motori *Motors*	SMT			SMM	TS			T3A	
	7144	8024IE3 8034IE3	9024	8024 8034	7144	8024 8034	90S4 90L14	8024 8034	90S4 90L14
IEC	71 B14	80 B14	90 B14	80 B14	71 B5 / B14	80 B5 / B14	90 B5 / B14	80 B5 / B14	90 B5 / B14

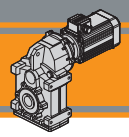

Dati tecnici / *Technical data*

P_1 [kW]	n_2 [min^{-1}]	M_2 [Nm]	sf	i	
1.5					
SMT9024 IE3 (1400 min^{-1}) SMT SMM	**35**	385	1.6	39.98	**ATS912**
	31	430	1.4	44.73	
	28	486	1.2	50.53	
	24	556	1.1	57.77	
TS90L14 T3A90L14 (1400 min^{-1})					
2.2					
SMT9034 IE3 (1400 min^{-1}) SMT SMM	**239**	85	2.4	5.87	**ATS902**
	178	113	2.2	7.87	
	148	136	2.2	9.47	
	121	166	2.1	11.53	
	106	191	1.8	13.26	
TS90L24	**89**	226	1.5	15.68	
TS100L14	**84**	240	1.5	16.68	
T3A90LB4	**73**	275	1.5	19.09	
T3A100L14	**64**	316	1.3	21.96	
(1400 min^{-1})	**53**	382	1.0	26.50	
	51	398	1.0	27.61	
	47	427	0.9	29.65	
	245	82	4.3	5.71	**ATS912**
	183	110	3.2	7.66	
	158	128	3.1	8.85	
	152	133	3.0	9.22	
	118	171	2.3	11.87	
	98	206	2.4	14.29	
	80	251	2.0	17.39	
	70	288	1.7	20.01	
	56	362	1.7	25.16	
	48	407	1.2	28.88	
	43	461	1.3	32.69	
	35	564	1.1	39.98	

P_1 [kW]	n_2 [min^{-1}]	M_2 [Nm]	sf	i	
3.0					
T3A100L24 B5 (1400 min^{-1})	**239**	115	1.7	5.87	**ATS902**
	178	155	1.6	7.87	
	148	186	1.6	9.47	
	121	227	1.5	11.53	
	106	261	1.3	13.26	
	89	308	1.1	15.68	
	84	328	1.1	16.68	
	73	375	1.1	19.09	
	64	431	0.9	21.96	
	245	112	3.1	5.71	**ATS912**
	183	151	2.3	7.66	
	158	174	2.3	8.85	
	152	181	2.2	9.22	
	118	233	1.7	11.87	
	98	281	1.8	14.29	
	80	342	1.5	17.39	
	70	393	1.3	20.01	
	56	494	1.2	25.16	
4.0					
T3A112M4 B5 (1400 min^{-1})	**239**	154	1.3	5.87	**ATS902**
	178	206	1.2	7.87	
	148	248	1.2	9.47	
	121	302	1.2	11.53	
	106	347	1.0	13.26	
	89	411	0.9	15.68	
	245	150	2.3	5.71	**ATS912**
	183	201	1.7	7.66	
	158	232	1.7	8.85	
	152	242	1.7	9.22	
	118	311	1.3	11.87	
	98	374	1.3	14.29	
	80	456	1.1	17.39	

IEC

Motori *Motors*	SMT	TS		T3A		
	9024IE3 9034IE3	90L14 90L24	TS100L14	90L14 90LB4	100L14 100L24	112M4
IEC	90 B14	90 B5 / B14	100 B5 / B14	90 B5 / B14	100 B5 / B14	112 B5 / B14

Dati tecnici elettrici / *Electrical technical data*

Si prega di consultare il paragrafo dedicato: / *Please see the dedicated paragraph:*

SMT SMM → N3 pag.

TS T2A T3A → T3 pag.

Dimensioni *Dimensions*

ATS 902

ATS 902 U..

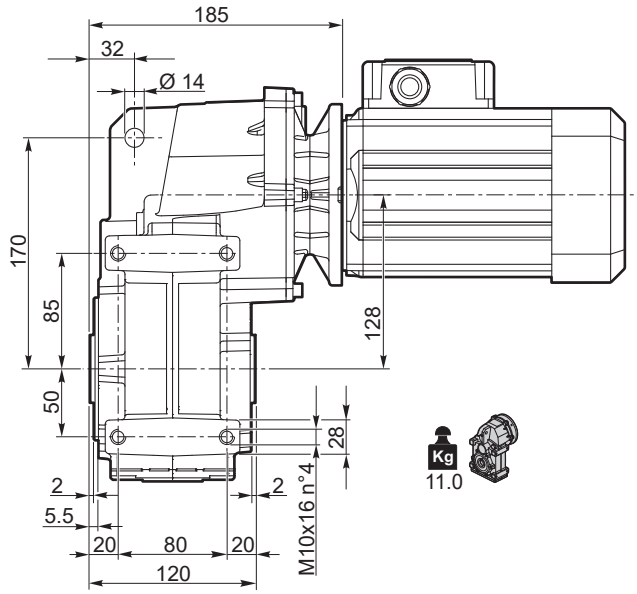

ATSIS 902 U..

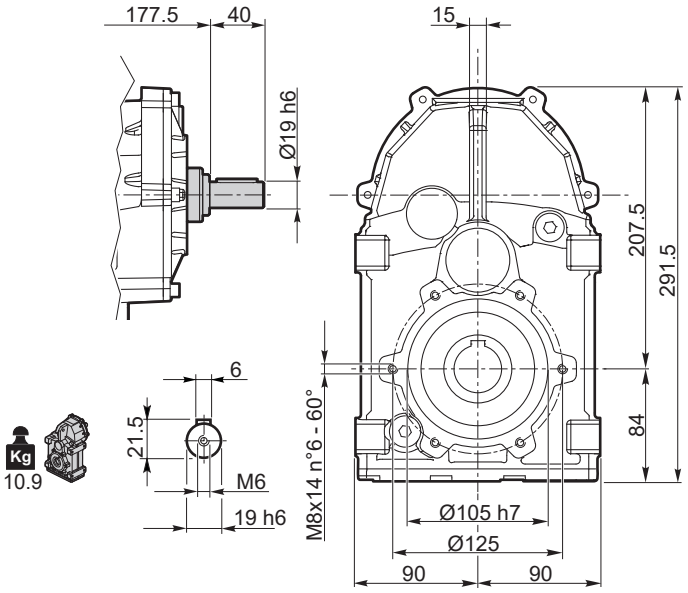

ATS 902 F..

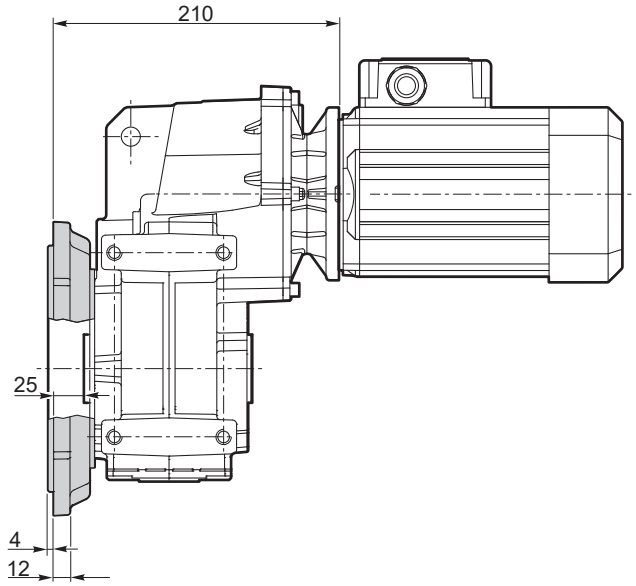

ATSIS 902 F..

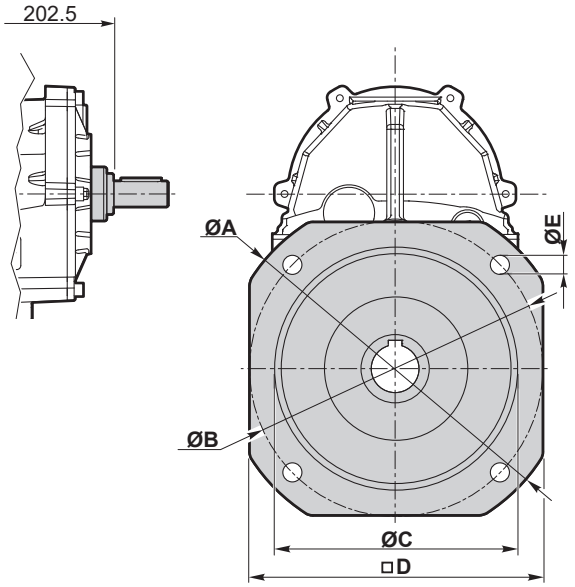

Versione **F** / ***F** Version*							
ATS ATSIS	**ØA**	**ØB**	**ØC f7**	**□D**	**ØE**	**Flangia / *Flange***	
						Tipo / *Type*	Peso / *Weight* [kg]
902	200	165	130	165	11	**F200**	2
	250	215	180	215	14	**F250**	3.2

ATS 902.. D35 - ATSIS 902.. D35

Albero uscita cavo
Hollow output shaft

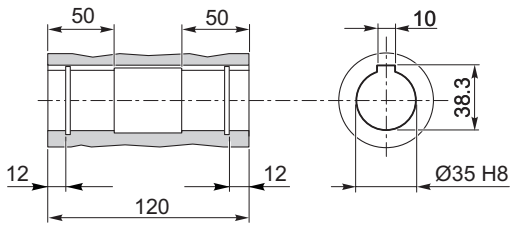

Flangia entrata
Input flange

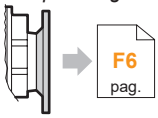

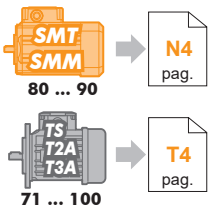

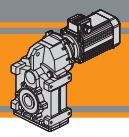

ATS 903

ATS 903 U..

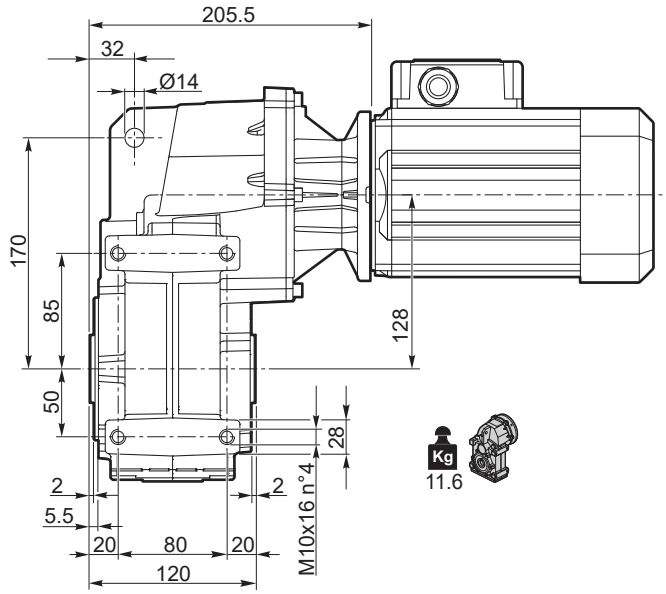

ATSIS 903 U..

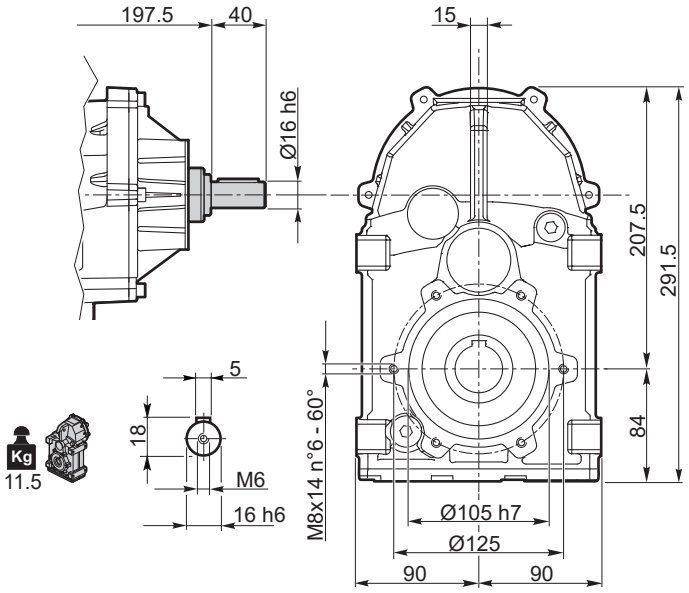

ATS 903 F..

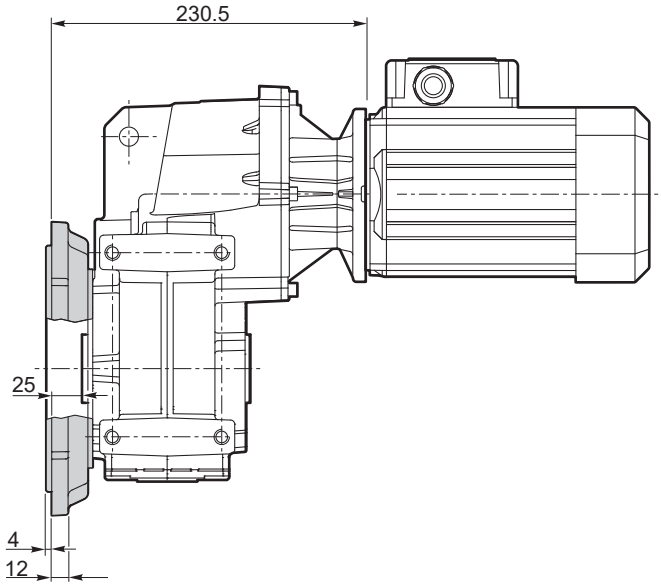

ATSIS 903 F..

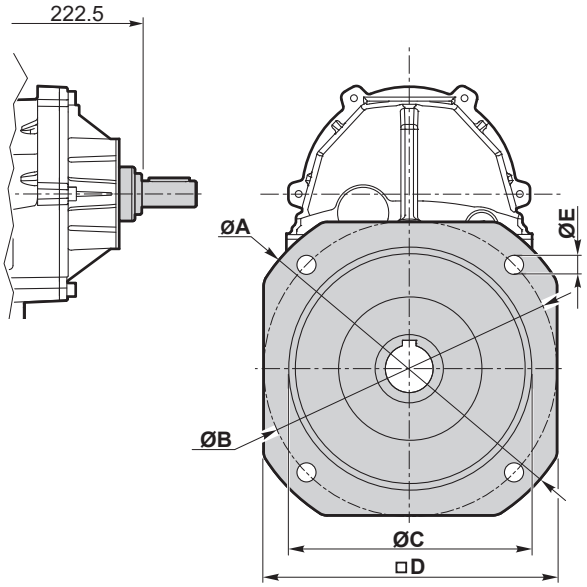

Versione **F** / ***F** Version*							
ATS ATSIS	**ØA**	**ØB**	**ØC f7**	**□D**	**ØE**	**Flangia / *Flange***	
						Tipo / *Type*	Peso / *Weight* [kg]
903	200	165	130	165	11	**F200**	2
	250	215	180	215	14	**F250**	3.2

ATS 903.. D35 - ATSIS 903.. D35

Albero uscita cavo
Hollow output shaft

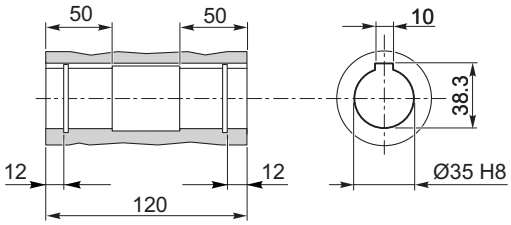

Flangia entrata
Input flange

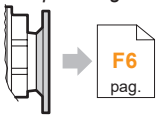

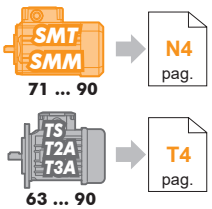

Dimensioni *Dimensions*

ATS 912

ATS 912 U..

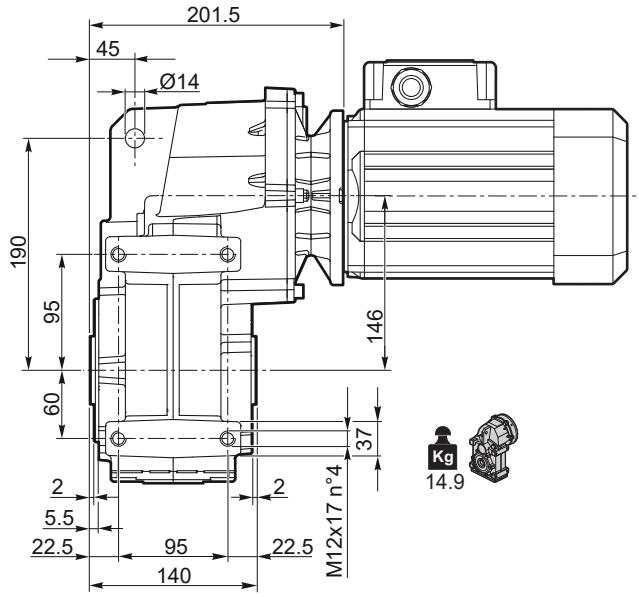

ATSIS 912 U..

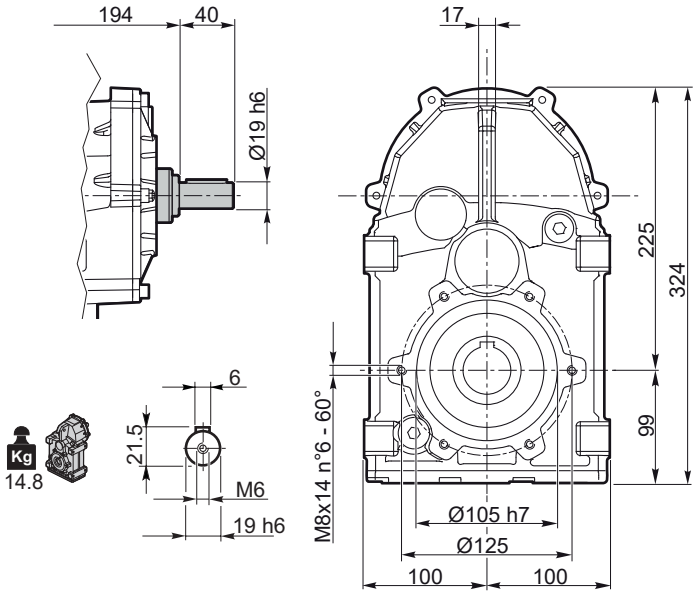

ATS 912 F..

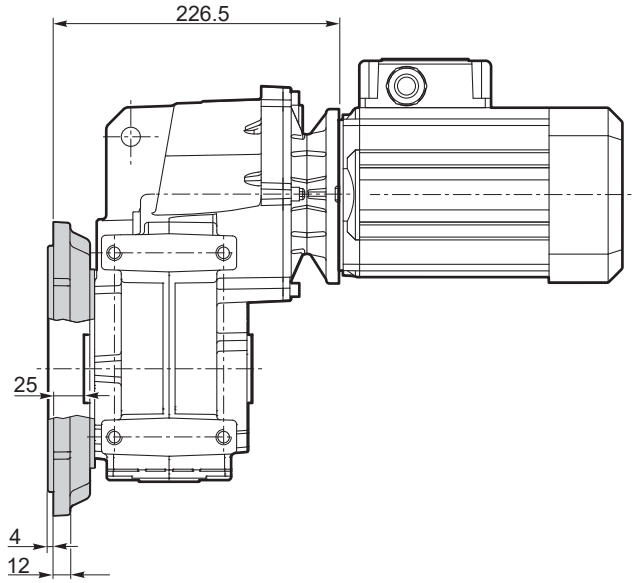

ATSIS 912 F..

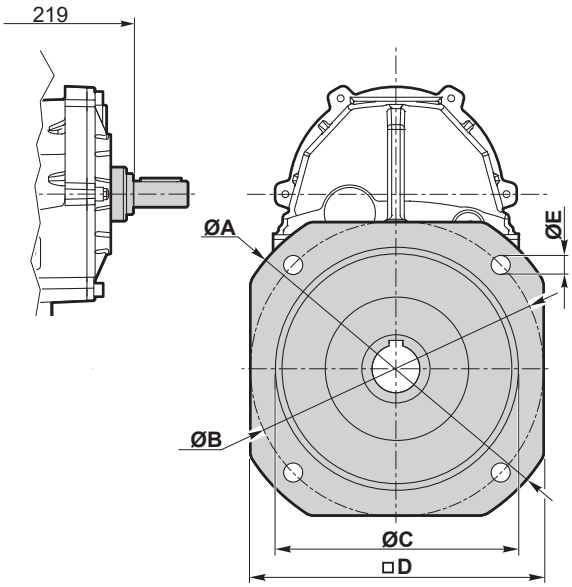

Versione **F** / ***F** Version*							
ATS ATSIS	**ØA**	**ØB**	**ØC f7**	**□D**	**ØE**	**Flangia / *Flange***	
						Tipo / *Type*	Peso / *Weight* [kg]
912	200	165	130	165	11	**F200**	2
	250	215	180	215	14	**F250**	3.2

ATS 912.. D40 - ATSIS 912.. D40

Albero uscita cavo
Hollow output shaft

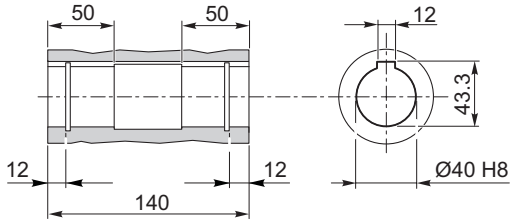

Flangia entrata
Input flange

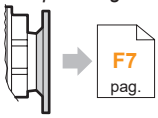

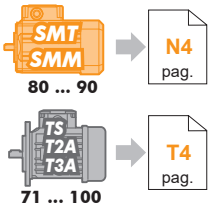

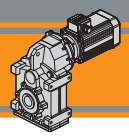

Dimensioni *Dimensions*

ATS 913

ATS 913 U..

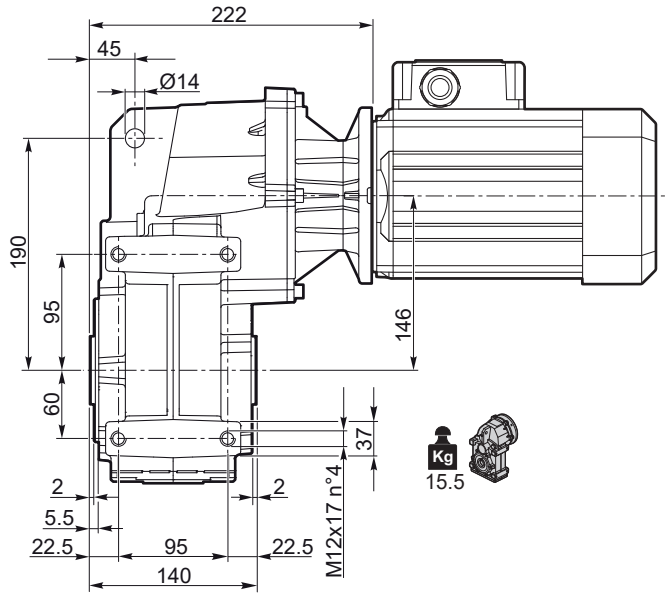

ATSIS 913 U..

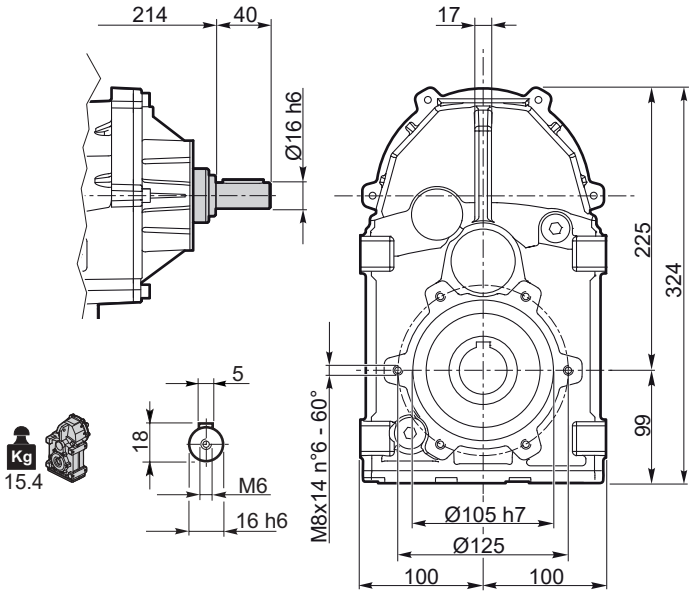

ATS 913 F..

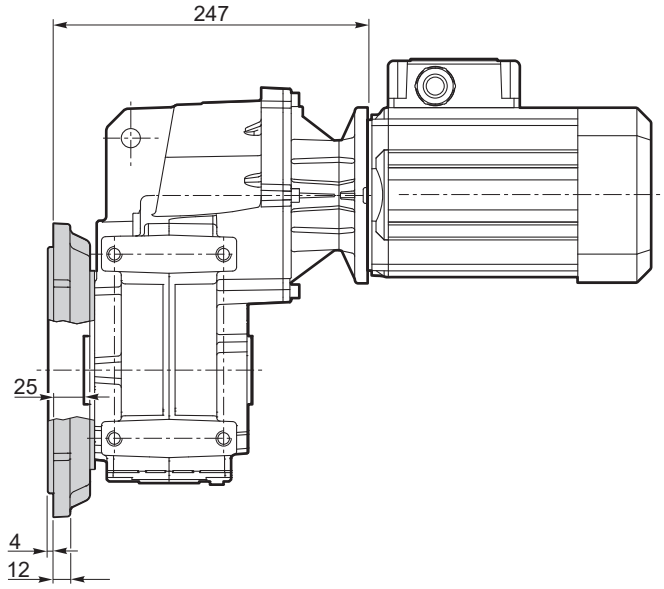

ATSIS 913 F..

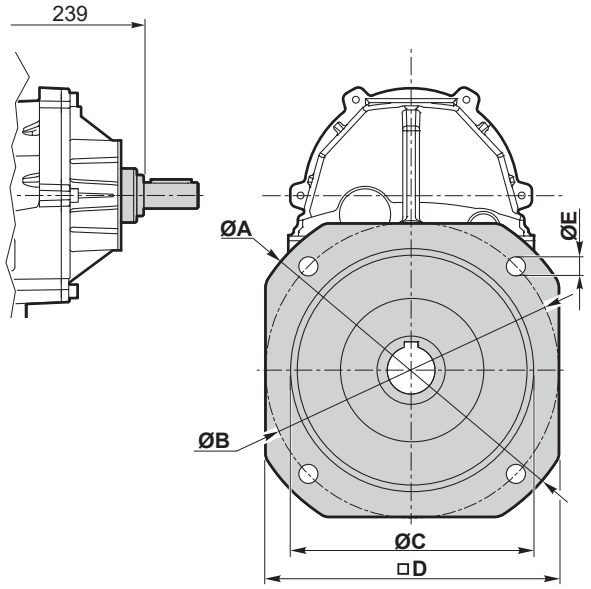

Versione **F** / ***F** Version*							
ATS ATSIS	**ØA**	**ØB**	**ØC f7**	**□D**	**ØE**	**Flangia / *Flange***	
						Tipo / *Type*	Peso / *Weight* [kg]
913	200	165	130	165	11	**F200**	2
	250	215	180	215	14	**F250**	3.2

ATS 913.. D40 - ATSIS 913.. D40

Albero uscita cavo
Hollow output shaft

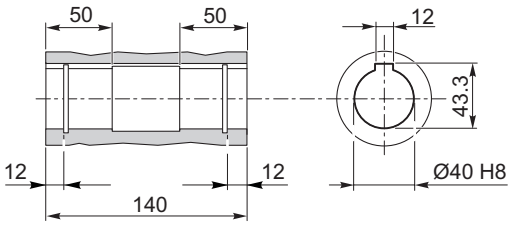

Flangia entrata
Input flange

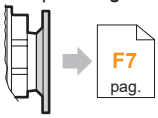

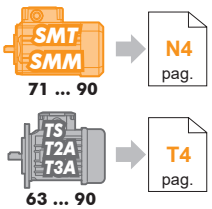

Accessori / *Accessories*

Albero lento semplice / *Single output shaft*

ATS90... U .. SZ

ATSIS90... U .. SZ

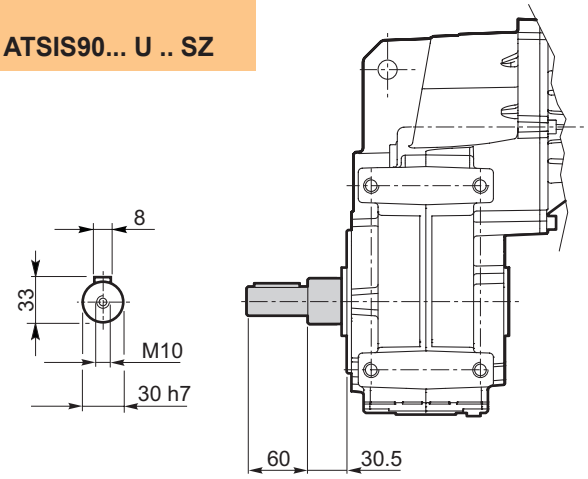

ATS90... F .. SZ

ATSIS90... F .. SZ

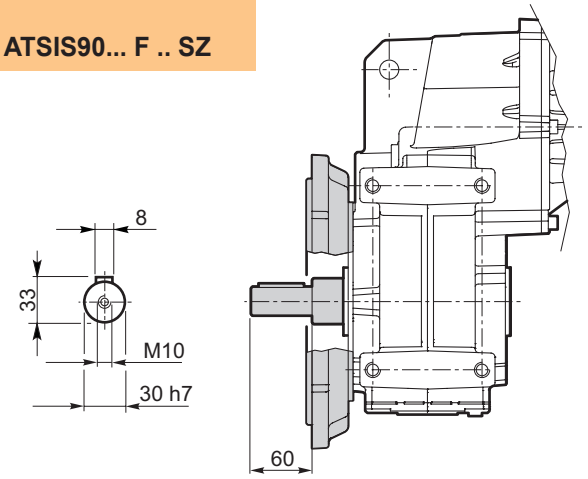

ATS91... U .. SZ

ATSIS91... U .. SZ

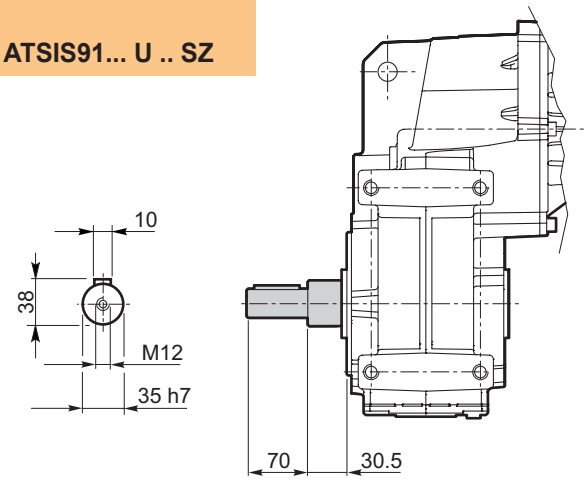

ATS91... F .. SZ

ATSIS91... F .. SZ

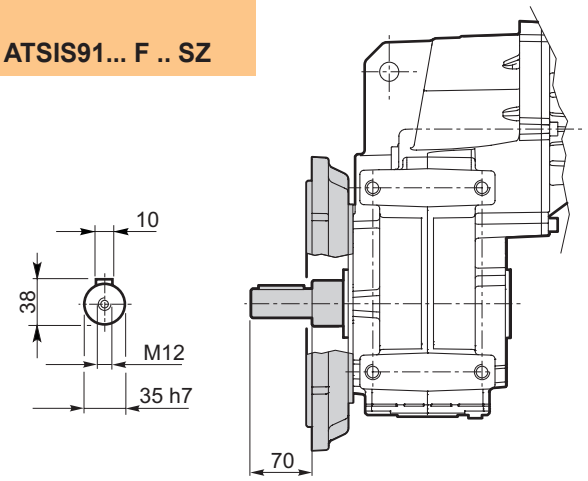

Albero lento con calettatore / *Output shaft with shrink disk*

ATS90... U .. G35

ATSIS90... U .. G35

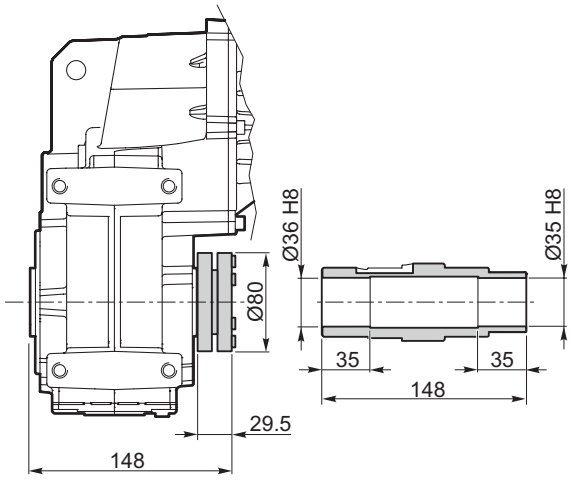

Kit albero uscita con calettatore disponibile a richiesta:
per le istruzioni di montaggio riferirsi al nostro Servizio Tecnico.

ATS91... U .. G40

ATSIS91... U .. G40

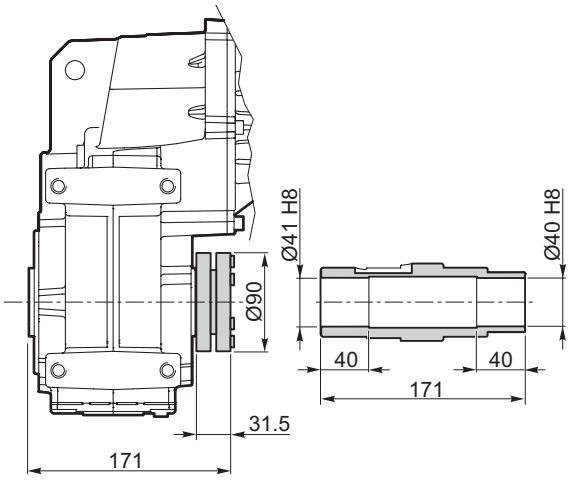

Output shaft kit with shrink disk available on request:
for assembly instructions please contact our Technical Service

Accessori — *Accessories*

Kit di montaggio albero uscita — *Output shaft assembly kit*

ATS90...
ATS91...
ATSIS90...
ATSIS91...

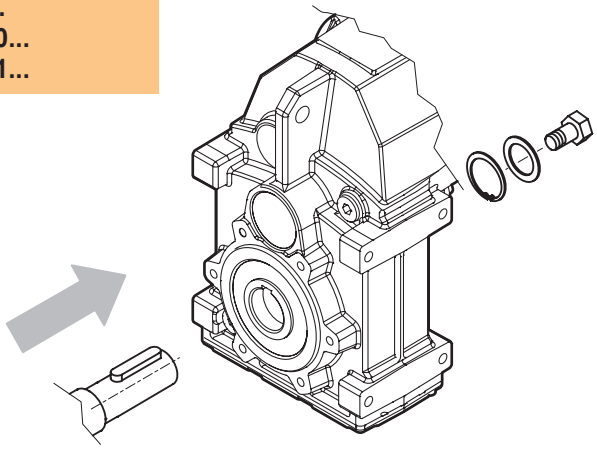

Kit di montaggio albero uscita disponibile a richiesta:
per le istruzioni di montaggio riferirsi al nostro Servizio Tecnico.

Output shaft assembly kit available upon request:
for assembly instructions please contact our Technical Assistance

Kit di smontaggio albero uscita — *Output shaft disassembly kit*

ATS90...
ATS91...
ATSIS90...
ATSIS91...

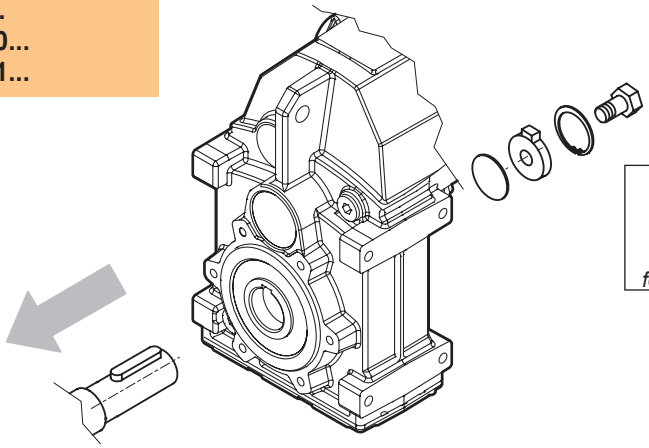

Kit di smontaggio albero uscita disponibile a richiesta:
per le istruzioni di montaggio riferirsi al nostro Servizio Tecnico.

Output shaft disassembly kit available upon request:
for assembly instructions please contact our Technical Assistance

Kit braccio di reazione — *Torque arm kit*

ATS90...U
ATS91...U
ATSIS90...U
ATSIS91...U

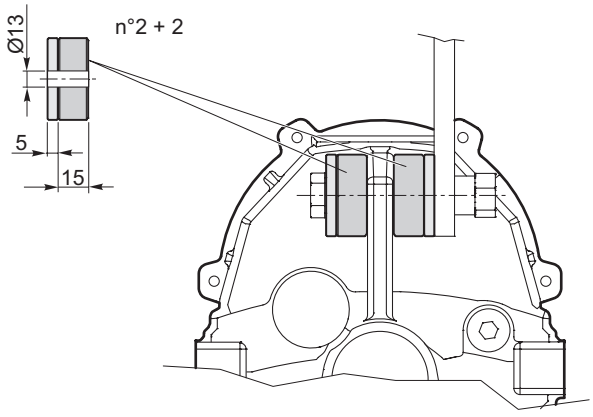

Kit braccio di reazione disponibile a richiesta:
per le istruzioni di montaggio riferirsi al nostro Servizio Tecnico.

Torque arm kit available upon request:
for assembly instructions please contact our Technical Assistance

Note/*Notes*

TRANSTECNO®
the modular gearmotor

CM-CMP

CM-CMP

CM-CMP Alu

Motoriduttori a vite senza fine
Wormgearmotors



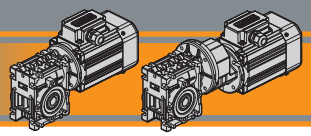

Indice	*Index*	Pag. *Page*
Caratteristiche tecniche	*Technical features*	**G2**
Designazione	*Classification*	**G2**
Sensi di rotazione	*Direction of rotation*	**G4**
Simbologia	*Symbols*	**G4**
Lubrificazione	*Lubrication*	**G5**
Carichi radiali	*Radial loads*	**G6**
Dati di dentatura	*Toothing data*	**G7**
Rendimento	*Efficiency*	**G8**
Dati tecnici	*Technical data*	**G9**
Motori applicabili	*IEC Motor adapters*	**G21**
Dimensioni	*Dimensions*	**G24**
Accessori	*Accessories*	**G39**
Opzioni	*Options*	**G40**

Questa sezione annulla e sostituisce ogni precedente edizione o revisione. Qualora questa sezione non Vi sia giunta in distribuzione controllata, l'aggiornamento dei dati ivi contenuto non è assicurato. **In tal caso la versione più aggiornata è disponibile sul nostro sito internet www.transtecno.com**

This section replaces any previous edition and revision. If you obtained this catalogue other than through controlled distribution channels, the most up to date content is not guaranteed. ***In this case the latest version is available on our web site www.transtecno.com***

Caratteristiche tecniche — *Technical features*

L'elevata modularità contraddistingue i motoriduttori a vite senza fine della serie CM e CMP: i diversi kit entrata ed uscita li rendono estremamente versatili.
Le caratteristiche principali della serie CM e CMP sono:

- Carcassa in alluminio nelle grandezze 026, 030, 040, 050, 063, 070, 075, 090 e 110. La grandezza 130 è costruita con carcassa in ghisa;
- Le grandezze 090, 110 e 130 sono fornite con cuscinetti a rulli conici sulla vite;
- Le precoppie sono costruite con carcassa in allumino;

The high degree of modularity is a design feature of CM and CMP wormgearmotors range thanks to a wide selection of input and output kits.
Main features of CM and CMP range are:

- *Die-cast aluminium housing on sizes 026, 030, 040, 050, 063, 070, 075, 090 and 110. Cast iron housing on size 130;*
- *Double taper roller bearing on sizes 090, 110 and 130;*
- *Die-cast aluminium housing on pre-stage units;*

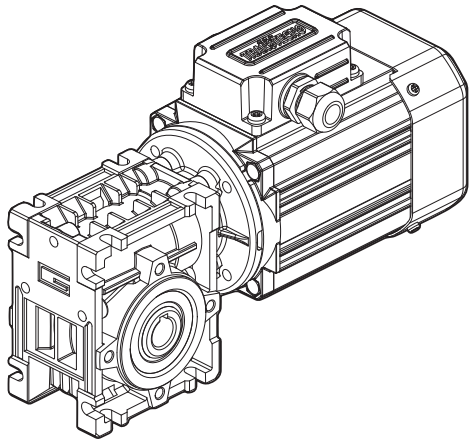

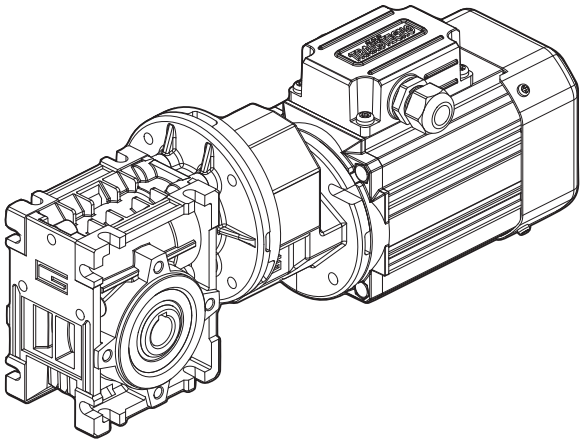

Designazione — *Classification*

RIDUTTORI A VITE SENZA FINE / WORMGEARBOXES

RIDUTTORE / *GEARBOX*

CM	050	U	10	71	B5	SZDX	BRSX	90	M1	VS	SC
Tipo *Type*	Grandezza *Size*	Versione riduttore *Gearbox Version*	Rapporto *Ratio*	IEC	Forma costruttiva *Version*	Albero di uscita *Output shaft*	Braccio di reazione *Torque arm*	Angolo *Angle*	Pos. di montaggio *Mounting position*	Opzioni *Options*	Accessori *Accessories*
CM  **CMIS** 	**026** **026 (D11)** **026 (D14)** **030** **040** **050** **063** **070** **075** **090** **110** **130**	**U** **F...**	Vedere tabella *See tables*	**56..** **—** **132..**	**B5** **B14**	**SZDX** **SZSX** **DZ**	**BRDX** **BRSX** (*)	**0°** **90°** **180°** **270°**	**M1** (B3) **M2** (V6) **M3** (B8) **M4** (V5) **M6** (B6) **M5** (B7)	**VS****	**SC** Safety cover **WD** Washdown cover

Versione Riduttore *Gearbox Version*

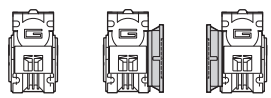

Albero di uscita *Output shaft*

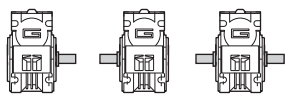

Braccio di reazione (*) *Torque arm*

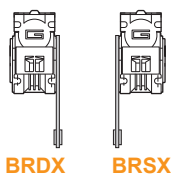

Angolo *Angle*

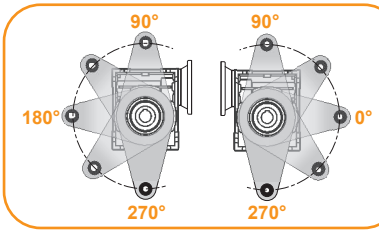

(*) NOTA: il braccio di reazione viene fornito smontato.
NOTE: the torque arm will be supplied not assembled.

** NOTA: Vite sporgente costruita su richiesta
NOTE: Extended input shaft built on request

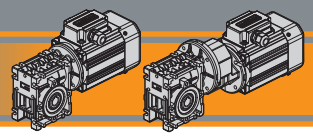

Designazione — *Classification*

RIDUTTORI A VITE SENZA FINE CON PRECOPPIA / *PRE-STAGE WORMGEARBOXES*

RIDUTTORE / *GEARBOX*

CMP	063/050	U	90	63	B14	SZDX	BRSX	90	P4	M1	VS	SC
Tipo *Type*	Grandezza *Size*	Versione Riduttore *Gearbox Version*	Rapporto *Ratio*	IEC	Forma costruttiva Version	Albero di uscita *Output shaft*	Braccio di reazione *Torque arm*	Angolo *Angle*	Pos. di montaggio precoppia *Pre stage mounting position*	Pos. di montaggio *Mounting position*	Opzioni *Options*	Accessori *Accessories*
CMP	**056/030** **056/040** **063/040** **063/050** **063/063** **071/050** **071/063** **071/070** **071/075** **071/090** **080/063** **080/070** **080/075** **080/090** **080/110** **080/130** **090/070** **090/075** **090/090** **090/110** **090/130**	**U** **F...**	Vedere tabella *See tables*	**56..** **—** **80..**	**B5** **B14**	**SZDX** **SZSX** **DZ**	**BRDX** **BRSX** (*)	**0°** **90°** **180°** **270°**	**P1** **P2** **P3** (standard) **P4**	**M1** (B3) **M2** (V6) **M3** (B8) **M4** (V5) **M6** (B6) **M5** (B7)	VS**	**SC** Safety cover **WD** Washdown cover

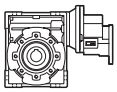

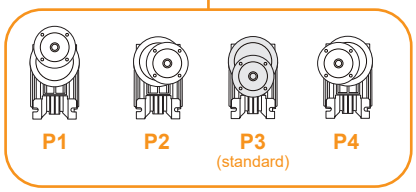

(*) NOTA: il braccio di reazione viene fornito smontato.
NOTE: the torque arm will be supplied not assembled.

** NOTA: Vite sporgente costruita su richiesta
NOTE: Extended input shaft built on request

MOTORE TRIFASE / *THREE PHASE MOTOR*

SMT	63	2	4	0.18 kW	IE2	B14	230-400 V	50 Hz	TEFC	BR	T1
Tipo *Type*	Grandezza *Size*	Indicativo potenza *Power coefficient*	Poli *Poles*	Potenza *Power*	Efficienza *Efficiency level*	Forma costruttiva *Version*	Tensione *Voltage*	Frequenza *Frequency*	*Ventilazione Fan cooling*	*Opzioni Options*	Pos. Morsettiera *Terminal box pos.*
SMT	N1 pag.	**1-2-3-4-5**	**4**	**0.04 kW** **...** **2.2 kW**	**IE1-IE2-IE3** N4 pag.	**B14**	**230-400 V** **460V**	**50Hz** **60Hz**	**TEFC** **TENV**	Q1-P1 Q1-S1 pag.	**T1** (Std) **T4** **T2** **T3**



MOTORE MONOFASE / *SINGLE PHASE MOTOR*

SMM	63	2	4	0.18 kW	B14	230 V	50 Hz	TEFC	UL-CSA	T1
Tipo *Type*	Grandezza *Size*	Indicativo potenza *Power coefficient*	Poli *Poles*	Potenza *Power*	Forma costruttiva *Version*	Tensione *Voltage*	Frequenza *Frequency*	*Ventilazione Fan cooling*	*Opzioni Options*	Pos. Morsettiera *Terminal box pos.*
SMM	N1 pag.	**1-2-3-4**	**4**	**0.04 kW** **...** **0.75 kW**	**B14**	**230V**	**50Hz**	**TEFC** **TENV**	Q1 pag.	**T1** (Std) **T4** **T2** **T3**



MOTORE TRIFASE / *THREE PHASE MOTOR*

T	2A	63	2	4	0.18 kW	B5	PTO	230-400 V	50 Hz	T1
Tipo *Type*	Efficienza *Efficiency level*	Grandezza *Size*	Indicativo potenza *Power coefficient*	Poli *Poles*	Potenza *Power*	Forma costruttiva *Version*	Protezione termica *Thermal protector*	Tensione *Voltage*	Frequenza *Frequency*	Pos. Morsettiera *Terminal box pos.*
T	**S** (IE1) **2A** (IE2) **3A** (IE3)	T1 pag.	**1-2-3-S** **L1-L2** **M1-M2**	**2** **4** **6**	**0.09 kW** **...** **2.2 kW**	**B5** **B14** **B3**	**Null** **PTO**	**230-400 V** **50Hz** **275-480 V** **60Hz** **400-690 V** **50Hz**		**T1** (Std) **T4** **T2** **T3**

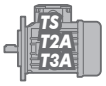

Sensi di rotazione — *Direction of rotation*

CM

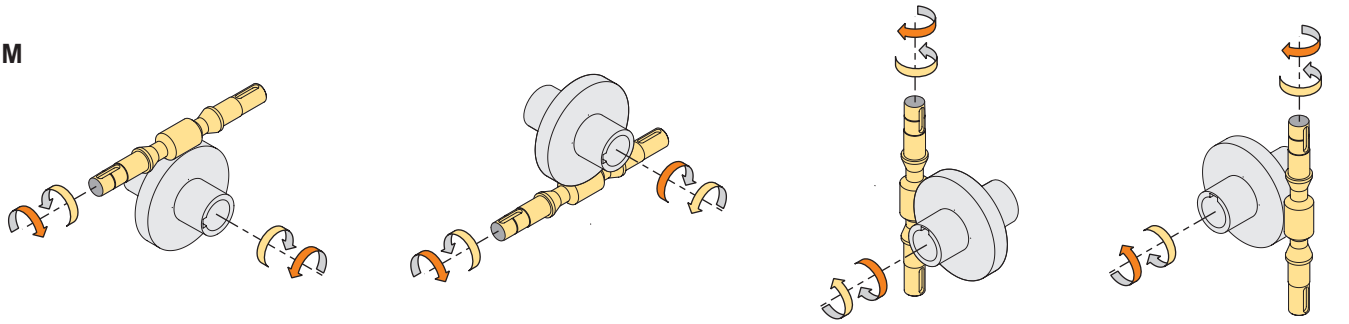

CMP

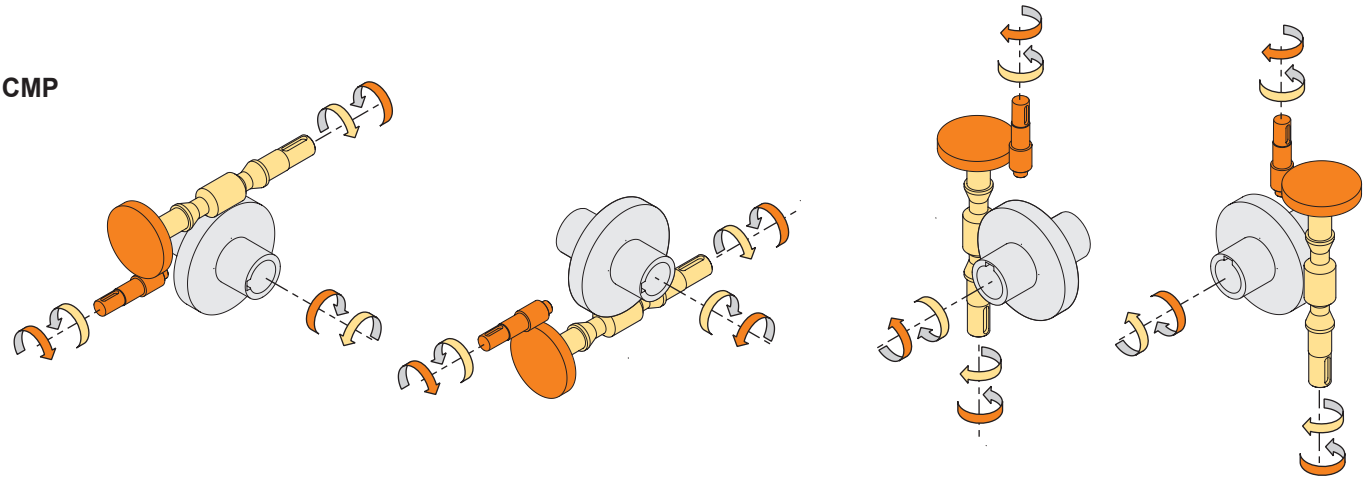

Simbologia — *Symbols*

n_1	[min^{-1}]	Velocità in ingresso / *Input speed*	sf		Fattore di servizio / *Service factor*
n_2	[min^{-1}]	Velocità in uscita / *Output speed*	Rd	%	Rendimento dinamico / *Dynamic efficiency*
i		Rapporto di riduzione / *Ratio*	Rs	%	Rendimento statico / *Static efficiency*
P_1	[kW]	Potenza in entrata / *Nominal input power*	R_2	[N]	Carico radiale ammissibile in uscita / *Permitted output radial load*
M_2	[Nm]	Coppia in uscita in funzione di P_1 / *Output torque referred to P_1*	A_2	[N]	Carico assiale ammissibile in uscita / *Permitted output axial load*
Pn_1	[kW]	Potenza nominale in entrata / *Nominal input power*	Z		Numero di principi della vite / *Worm starts*
Mn_2	[Nm]	Coppia nominale in uscita in funzione di Pn_1 / *Nominal output torque referred to Pn_1*	β		Angolo d'elica / *Helix angle*
Kg	[kg]	Peso del solo riduttore / *Weight of the gearbox only*			

Lubrificazione

Lubrication

Tutti i motoriduttori sono forniti completi di lubrificante sintetico viscosità 320, pertanto possono essere installati in qualunque posizione di monatggio e non necessitano di manutenzione.

Permanent synthetic oil long-life lubrication (viscosity grade 320) makes it possible to use the gearmotors in all mounting positions; for this reason they can be installed in any assembly position and do not require maintenance.

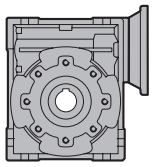

CM	Quantità di olio (litri) / *Oil quantity (litres)*					
	M1 (B3)	**M3** (B8)	**M6** (B6)	**M5** (B7)	**M4** (V5)	**M2** (V6)
130	4.5	3.3	3.5	3.5	4.5	3.3

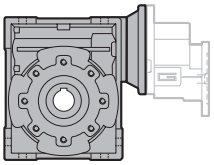

CMP	Quantità di olio (litri) / *Oil quantity (litres)*					
	M1 (B3)	**M3** (B8)	**M6** (B6)	**M5** (B7)	**M4** (V5)	**M2** (V6)
080/130 - 090/130	4.5	3.3	3.5	3.5	4.5	3.3

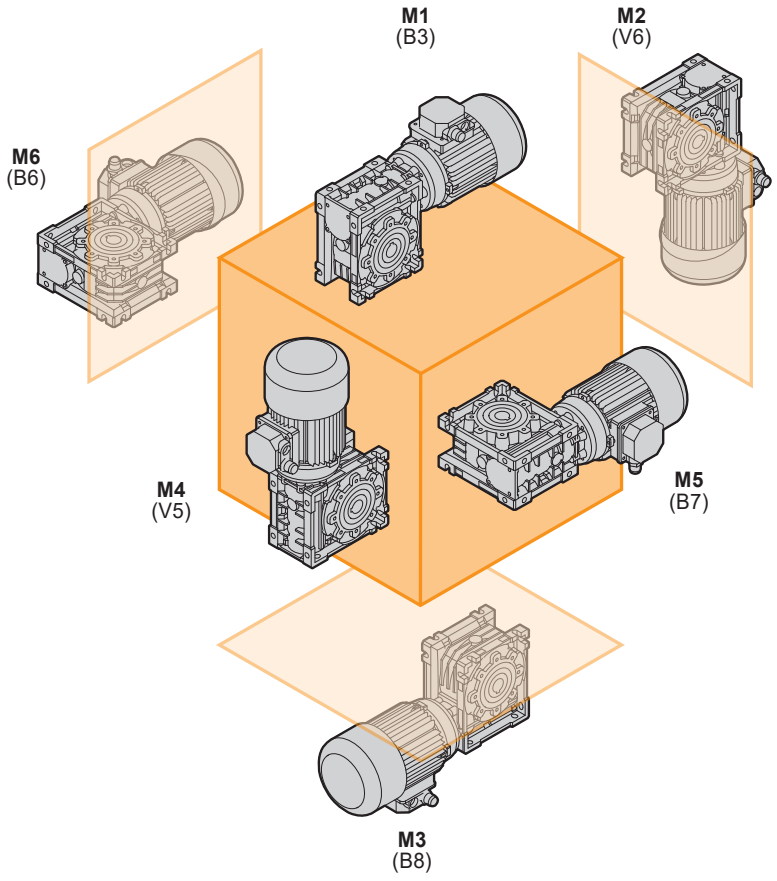

CM_CMP 130

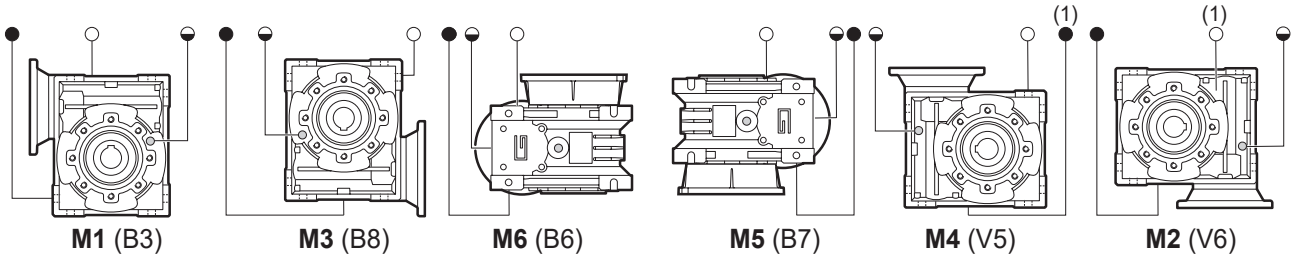

(standard)

(1): Tappo in posizione posteriore / *Plug in backside position*

◯ Sfiato e tappo di riempimento / *Breather and filling plug*
◒ Livello olio / *Oil level plug*
● Tappo di scarico / *Oil drain plug*

Carichi radiali — *Radial loads*

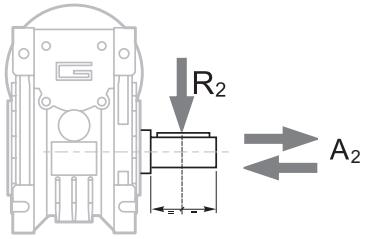

$A_2 = R_2 \times 0.2$

n_2 [min^{-1}]	R_2 [N]									
	CM026	CM030	CM040	CM050	CM063	CM070	CM075	CM090	CM110	CM130
187	400	674	1264	1770	2445	2613	2824	3161	5058	5732
140	490	743	1392	1949	2692	2878	3110	3481	5570	6313
93	580	851	1596	2234	3085	3298	3564	3990	6384	7235
70	610	936	1754	2456	3392	3626	3918	4386	7018	7953
56	610	1008	1890	2646	3654	3906	4221	4725	7560	8567
47	610	1069	2004	2805	3874	4141	4475	5009	8014	9083
35	610	1179	2210	3095	4273	4568	4937	5526	8842	10021
28	610	1270	2381	3334	4603	4921	5318	5953	9524	10794
23	610	1356	2542	3559	4915	5254	5678	6356	10170	11526
18	610	1471	2759	3862	5334	5702	6162	6897	11036	12507
14	610	1600	3000	4200	5800	6200	6700	7500	12000	13600
		CMP... /030	CMP... /040	CMP... /050	CMP... /063	CMP... /070	CMP... /075	CMP... /090	CMP... /110	CMP... /130

Quando il carico radiale risultante non è applicato sulla mezzeria dell'albero occorre calcolare quello effettivo con la seguente formula:

When the resulting radial load is not applied on the centre line of the shaft it is necessary to calculate the effective load with the following formula:

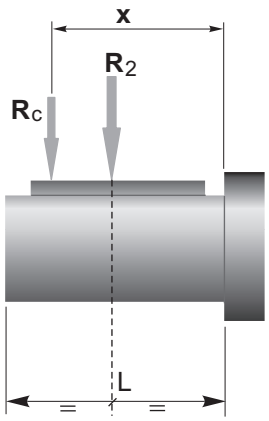

	CM	CM / CMP								
	026	030	040	050	063	070	075	090	110	130
a	56	65	84	101	120	122	131	182	176	188
b	43	50	64	76	95	92	101	122	136	148
R_{2MAX}	610	1600	3000	4200	5800	6200	6700	7500	12000	13600

$$R_c = \frac{R_2 \cdot a}{(b+x)} \leq R_{2MAX}$$

$$R \leq R_c$$

a, b = valori riportati nella tabella
a, b = values given in the table

Nota:
I carichi radiali fanno riferimento agli alberi di uscita a pag. G37.

Note:
Radial loads refer to output shafts at pag. G37.

Nota:
In caso di carico radiale applicato su entrambi i lati dell'albero di uscita doppio è necessario dimezzare il valore massimo da tabella che sarà riferito ad ogni lato

Note:
For radial loads applied in both sides of double output shaft it is necessary to halve the values of the tables for each side of the shaft.

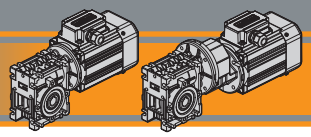

Dati di dentatura

Toothing data

	Dati della coppia vite-corona *Worm wheel data*	Rapporto / *Ratio*											
		5	**7.5**	**10**	**15**	**20**	**25**	**30**	**40**	**50**	**60**	**80**	**100**
CM026	Z	6	4	3	2	2		1	1	1	1		
	β	34° 35'	24° 41'	19° 1'	12° 57 '	10° 30'		6° 33'	5° 17'	4° 26'	3°49'		
CM030	Z	6	4	3	2	2	2	1	1	1	1	1	1
	β	27° 4'	24° 28'	18° 50'	12° 49'	10° 23'	8° 43'	6° 29'	5° 14'	4° 23'	3° 46'	2° 57'	2° 25'
CM040	Z	6	4	3	2	2	2	1	1	1	1	1	1
	β	34° 19'	24° 28'	18° 50'	12° 49'	10° 23'	8° 43'	6° 29'	5° 14'	4° 23'	3°46'	2° 57'	2° 25'
CM050	Z	6	4	3	2	2	2	1	1	1	1	1	1
	β	33° 37'	23° 54'	18° 23'	12° 29'	10° 6'	8° 28'	6° 19'	5° 5'	4° 15'	3° 39'	2°51'	2° 20'
CM063	Z	6	4	3	2	2	2	1	1	1	1	1	1
	β	34° 23'	24° 31'	18° 53'	12° 50'	10° 24'	8° 44'	6° 30'	5° 14'	4° 23'	3° 47'	2° 57'	2° 25'
CM070	Z		4	3	2	2	2	1	1	1	1	1	1
	β		26°12'	20°15'	13°49'	11°15'	9°29'	7°0'	5°41'	4°46'	4°7'	3°13'	2°39'
CM075	Z		4	3	2	2	2	1	1	1	1	1	1
	β		26° 17'	20° 20'	13° 52'	11° 18'	9° 32'	7° 2'	5° 42'	4° 48'	4° 8'	3° 14'	2° 40'
CM090	Z		4	3	2	2	2	1	1	1	1	1	1
	β		29° 11'	22° 43'	15° 36'	12° 50'	10° 53'	7° 56'	6° 30'	5° 29'	4° 45'	3° 45'	3° 6'
CM110	Z		4	3	2	2	2	1	1	1	1	1	1
	β		28° 14'	21° 56'	15° 1'	14° 41'	12° 34'	7° 38'	7° 28'	6° 21'	5° 32'	4° 24'	3° 39'
CM130	Z		4	3	2	2	2	1	1	1	1	1	1
	β		28°43'	22°20'	15°19'	13°47'	11°54'	7°48'	7°00'	6°01'	5°16'	4°08'	3°27'

Rendimento — *Efficiency*

	n_1 [min^{-1}]	Rendimento *Efficiency*	Rapporto / *Ratio*										
			5	7.5	10	15	20	25	30	40	50	60	80	100
CM026	2800	Rd	89	87	85	83	80		73	68	64	60		
	1400		87	84	83	78	74		66	61	57	53		
	900		84	83	80	75	71		61	57	52	48		
		Rs	72	71	68	61	56	46	41	36	34			
CM030	2800	Rd	89	88	86	84	81	78	74	70	65	62	57	52
	1400		86	85	84	79	75	72	67	62	58	55	48	43
	900		84	83	81	75	71	68	62	58	53	49	43	39
		Rs	72	67	63	55	50	43	39	35	31	27	23	21
CM040	2800	Rd	90	89	87	84	83	80	77	73	69	66	60	56
	1400		88	86	84	81	78	74	70	65	60	58	52	46
	900		86	84	82	77	74	70	66	60	57	53	46	41
		Rs	74	71	67	60	55	51	45	40	36	32	28	24
CM050	2800	Rd	91	90	88	86	84	82	78	74	71	68	62	58
	1400		89	87	85	82	79	76	72	67	63	60	54	49
	900		87	85	84	79	75	72	68	62	59	55	48	43
		Rs	73	70	66	59	55	51	44	39	35	32	27	23
CM063	2800	Rd	91	90	88	86	84	83	79	76	73	70	65	60
	1400		90	88	86	84	81	78	75	70	66	63	57	52
	900		89	86	84	81	78	75	70	65	61	58	52	47
		Rs	73	71	67	60	55	51	45	40	36	33	28	24
CM070	2800	Rd		90	89	87	85	84	80	77	74	72	67	62
	1400			89	87	84	82	80	76	72	68	65	60	53
	900			87	85	82	79	77	72	67	63	60	54	49
		Rs		72	69	62	60	55	48	43	38	36	31	26
CM075	2800	Rd		90	89	87	85	84	81	78	75	72	68	63
	1400			89	87	84	83	80	77	73	69	66	60	56
	900			87	85	83	80	77	73	68	64	61	55	50
		Rs		73	69	62	59	55	48	43	39	36	31	27
CM090	2800	Rd		91	90	88	86	85	83	80	78	75	71	67
	1400			90	88	86	84	83	79	76	72	69	64	60
	900			88	87	84	82	80	76	72	68	65	60	55
		Rs		74	71	65	61	59	51	46	42	39	34	30
CM110	2800	Rd		90	89	88	87	86	82	81	79	77	73	70
	1400			89	88	86	85	84	80	79	76	73	68	64
	900			88	87	84	83	82	78	75	71	68	63	59
		Rs		74	71	64	64	60	50	49	46	42	37	33
CM130	2800	Rd		90	89	88	87	86	82	80	79	77	72	70
	1400			89	88	86	84	83	79	76	75	73	69	64
	900			88	87	84	82	81	77	74	73	70	64	59
		Rs		74	71	64	64	60	50	49	46	42	37	33

Rendimento teorico del riduttore dopo il rodaggio
Theoretical efficiency of the gearbox after the first running period

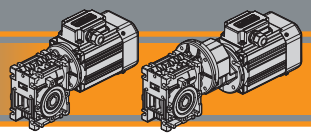

Dati tecnici — n_1 1400 min^{-1} — ***Technical data***

	n_2 [min^{-1}]	Mn_2 [Nm]	Pn_1 [kW]	i
CMIS026				
	280	13	0.44	5
	187	14	0.33	7,5
	140	14	0.25	10
	93	14	0.18	15
	70	14	0.14	20
	47	15	0.11	30
	35	14	0.08	40
	28	13	0.07	50
	23	12	0.06	60
CMIS030				
	280	18	0.61	5
	187	20	0.46	7.5
	140	21	0.37	10
	93	21	0.26	15
	70	19	0.19	20
	56	20	0.16	25
	47	22	0.16	30
	35	20	0.12	40
	28	19	0.10	50
	23	17	0.08	60
	18	15	0.06	80
	14	14	0.05	100
CMIS040				
	280	41	1.37	5
	187	44	1.00	7.5
	140	45	0.79	10
	93	45	0.54	15
	70	40	0.38	20
	56	38	0.30	25
	47	48	0.34	30
	35	42	0.24	40
	28	39	0.19	50
	23	36	0.15	60
	18	33	0.12	80
	14	31	0.10	100
CMIS050				
	280	75	2.5	5
	187	79	1.8	7.5
	140	82	1.4	10
	93	82	0.98	15
	70	72	0.67	20
	56	70	0.54	25
	47	88	0.60	30
	35	76	0.42	40
	28	72	0.34	50
	23	69	0.28	60
	18	60	0.20	80
	14	56	0.17	100
CMIS063				
	280	134	4.4	5
	187	144	3.2	7.5
	140	148	2.5	10
	93	154	1.8	15
	70	136	1.23	20
	56	135	1.0	25
	47	166	1.1	30
	35	142	0.74	40
	28	136	0.60	50
	23	126	0.49	60
	18	118	0.38	80
	14	116	0.33	100

	n_2 [min^{-1}]	Mn_2 [Nm]	Pn_1 [kW]	i
CMIS070				
	187	200	4.4	7.5
	140	218	3.7	10
	93	221	2.6	15
	70	202	1.8	20
	56	180	1.3	25
	47	241	1.6	30
	35	210	1.1	40
	28	190	0.82	50
	23	181	0.68	60
	18	159	0.49	80
	14	154	0.43	100
CMIS075				
	187	238	5.2	7.5
	140	257	4.3	10
	93	266	3.1	15
	70	242	2.1	20
	56	225	1.7	25
	47	289	1.8	30
	35	251	1.3	40
	28	227	0.96	50
	23	218	0.82	60
	18	193	0.59	80
	14	183	0.49	100
CMIS090				
	187	342	7.4	7.5
	140	380	6.2	10
	93	433	4.9	15
	70	414	3.6	20
	56	369	2.6	25
	47	493	3.0	30
	35	434	2.1	40
	28	385	1.5	50
	23	352	1.2	60
	18	324	0.92	80
	14	299	0.72	100
CMIS110				
	187	605	13	7.5
	140	669	11.0	10
	93	730	8.2	15
	70	740	6.0	20
	56	670	4.7	25
	47	815	4.9	30
	35	768	3.6	40
	28	699	2.7	50
	23	626	2.1	60
	18	562	1.5	80
	14	523	1.2	100
CMIS130				
	187	750	16.5	7.5
	140	820	13.7	10
	93	910	10.3	15
	70	910	7.9	20
	56	920	6.5	25
	47	1050	6.5	30
	35	1050	5.1	40
	28	970	3.8	50
	23	890	3.0	60
	18	830	2.2	80
	14	735	1.7	100

Nota:
Pn_1 è la potenza meccanica.
La potenza applicabile è ridotta del fattore termico.
Per maggiori dettagli consultare il nostro Servizio Tecnico.

Note:
Pn_1 is an input mechanical power which must be reduced by the heating factor in order to get the relevant one. For more details please contact our Technical Service.

Dati tecnici

Technical data

0.04 - IEC 56

	P_1 [kW]	n_2 [min^{-1}]	M_2 [Nm]	sf	i			
SMT5014	**280**	1	11.0	5	**CM026**		**B14**
SMM5014	**187**	2	8.1	7.5	**CM026**		**B14**
(1400 min^{-1})	**140**	2	6.2	10	**CM026**		**B14**
	93	3	4.4	15	**CM026**		**B14**
	70	4	3.5	20	**CM026**		**B14**
	47	5	2.8	30	**CM026**		**B14**
	35	7	2.1	40	**CM026**		**B14**
	28	8	1.7	50	**CM026**		**B14**
	23	9	1.4	60	**CM026**		**B14**
	280	1	15.3	5	**CM030**		**B14**
	187	2	11.5	7.5	**CM030**		**B14**
	140	2	9.2	10	**CM030**		**B14**
	93	3	6.5	15	**CM030**		**B14**
	70	4	4.6	20	**CM030**		**B14**
	56	5	4.1	25	**CM030**		**B14**
	47	5	4.0	30	**CM030**		**B14**
	35	7	3.0	40	**CM030**		**B14**
	28	8	2.4	50	**CM030**		**B14**
	23	9	1.9	60	**CM030**		**B14**
	23	11	2.4	60		**CMP056/030**	**B14**
	19	13	2.1	75		**CMP056/030**	**B14**
	18	10	1.4	80	**CM030**		**B14**
	16	14	2.3	90		**CMP056/030**	**B14**
	14	12	1.2	100	**CM030**		**B14**
	12	17	1.7	120		**CMP056/030**	**B14**
	9.3	20	1.4	150		**CMP056/030**	**B14**
	28	8	4.8	50	**CM040**		**B14**
	23	9	3.8	60	**CM040**		**B14**
	23	11	5.2	60		**CMP056/040**	**B14**
	19	13	3.9	75		**CMP056/040**	**B14**
	18	11	2.9	80	**CM040**		**B14**
	16	15	4.7	90		**CMP056/040**	**B14**
	14	13	2.5	100	**CM040**		**B14**
	12	19	3.3	120		**CMP056/040**	**B14**
	9.3	21	2.7	150		**CMP056/040**	**B14**
	7.8	24	2.3	180		**CMP056/040**	**B14**
	5.8	28	1.7	240		**CMP056/040**	**B14**
	4.7	30	1.4	300		**CMP056/040**	**B14**

0.06 - IEC 56

	P_1 [kW]	n_2 [min^{-1}]	M_2 [Nm]	sf	i			
SMT5024	**280**	2	7.3	5	**CM026**		**B14**
SMM5024	**187**	3	5.4	7.5	**CM026**		**B14**
(1400 min^{-1})	**140**	3	4.1	10	**CM026**		**B14**
	93	5	2.9	15	**CM026**		**B14**
	70	6	2.3	20	**CM026**		**B14**
	47	8	1.9	30	**CM026**		**B14**
	35	10	1.4	40	**CM026**		**B14**
	28	12	1.1	50	**CM026**		**B14**
	23	13	0.9	60	**CM026**		**B14**

0.06 - IEC 56

	P_1 [kW]	n_2 [min^{-1}]	M_2 [Nm]	sf	i			
SMT5024	**280**	2	10.2	5	**CM030**		**B14**
SMM5024	**187**	3	7.7	7.5	**CM030**		**B14**
(1400 min^{-1})	**140**	3	6.1	10	**CM030**		**B14**
	93	5	4.3	15	**CM030**		**B14**
	70	6	3.1	20	**CM030**		**B14**
	56	7	2.7	25	**CM030**		**B14**
	47	8	2.7	30	**CM030**		**B14**
	35	10	2.0	40	**CM030**		**B14**
	28	12	1.6	50	**CM030**		**B14**
	23	14	1.3	60	**CM030**		**B14**
	23	16	1.6	60		**CMP056/030**	**B14**
	19	19	1.4	75		**CMP056/030**	**B14**
	18	16	1.0	80	**CM030**		**B14**
	16	21	1.5	90		**CMP056/030**	**B14**
	14	18	0.8	100	**CM030**		**B14**
	12	26	1.1	120		**CMP056/030**	**B14**
	9.3	29	0.9	150		**CMP056/030**	**B14**
	28	12	3.2	50	**CM040**		**B14**
	23	14	2.5	60	**CM040**		**B14**
	23	17	3.4	60		**CMP056/040**	**B14**
	19	20	2.6	75		**CMP056/040**	**B14**
	18	17	1.9	80	**CM040**		**B14**
	16	23	3.1	90		**CMP056/040**	**B14**
	14	19	1.6	100	**CM040**		**B14**
	12	28	2.2	120		**CMP056/040**	**B14**
	9.3	32	1.8	150		**CMP056/040**	**B14**
	7.8	35	1.5	180		**CMP056/040**	**B14**
	5.8	41	1.1	240		**CMP056/040**	**B14**
	4.7	46	0.9	300		**CMP056/040**	**B14**

0.09 - IEC 56

	P_1 [kW]	n_2 [min^{-1}]	M_2 [Nm]	sf	i			
SMT5034	**280**	3	4.9	5	**CM026**		**B14**
SMM5034	**187**	4	3.6	7.5	**CM026**		**B14**
SMT5624	**140**	5	2.7	10	**CM026**		**B14**
SMM5624	**93**	7	1.9	15	**CM026**		**B14**
(1400 min^{-1})	**70**	9	1.5	20	**CM026**		**B14**
	47	12	1.2	30	**CM026**		**B14**
	35	15	0.9	40	**CM026**		**B14**
TS5624-B14	**280**	3	6.8	5	**CM030**		**B5/B14**
TS5624-B5	**187**	4	5.1	7.5	**CM030**		**B5/B14**
(1400 min^{-1})	**140**	5	4.1	10	**CM030**		**B5/B14**
	93	7	2.9	15	**CM030**		**B5/B14**
	70	9	2.1	20	**CM030**		**B5/B14**
	56	11	1.8	25	**CM030**		**B5/B14**
	47	12	1.8	30	**CM030**		**B5/B14**
	35	15	1.3	40	**CM030**		**B5/B14**
	28	18	1.1	50	**CM030**		**B5/B14**
	23	20	0.8	60	**CM030**		**B5/B14**

Motori *Motors*	SMT		SMM		TS
	5014 5024 5034	5624	5014 5024 5034	5624	5624
IEC	56 B14	56 B14	56 B14	56 B14	56 B5/B14

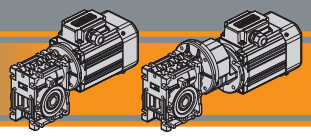

Dati tecnici

Technical data

0.09 - IEC 56

P_1 [kW]	n_2 [min^{-1}]	M_2 [Nm]	sf	i			IEC
SMT5034	**23**	24	1.1	60		**CMP056/030**	**B14**
SMM5034	**19**	29	0.9	75		**CMP056/030**	**B14**
SMT5624	**16**	32	1.0	90		**CMP056/030**	**B14**
SMM5624	**12**	38	0.8	120		**CMP056/030**	**B14**
(1400 min^{-1})							
	35	16	2.6	40	**CM040**		**B5/B14**
	28	18	2.1	50	**CM040**		**B5/B14**
	23	21	1.7	60	**CM040**		**B5/B14**
TS5624-B14	**23**	25	2.3	60		**CMP056/040**	**B14**
TS5624-B5	**19**	30	1.7	75		**CMP056/040**	**B14**
(1400 min^{-1})	**18**	26	1.3	80	**CM040**		**B5/B14**
	16	34	2.1	90		**CMP056/040**	**B14**
	14	28	1.1	100	**CM040**		**B5/B14**
	12	42	1.5	120		**CMP056/040**	**B14**
	9.3	48	1.2	150		**CMP056/040**	**B14**
	7.8	53	1.0	180		**CMP056/040**	**B14**
	5.8	62	0.8	240		**CMP056/040**	**B14**

0.12 - IEC 56

SMT5044	**280**	4	3.7	5	**CM026**		**B14**
SMT5634	**187**	5	2.7	7.5	**CM026**		**B14**
SMT5634IE2	**140**	7	2.1	10	**CM026**		**B14**
SMM5634	**93**	10	1.5	15	**CM026**		**B14**
(1400 min^{-1})	**70**	12	1.2	20	**CM026**		**B14**
	47	16	0.9	30	**CM026**		**B14**
	280	4	5.1	5	**CM030**		**B14**
	187	5	3.8	7.5	**CM030**		**B14**
	140	7	3.1	10	**CM030**		**B14**
	93	10	2.2	15	**CM030**		**B14**
	70	12	1.5	20	**CM030**		**B14**
	56	15	1.4	25	**CM030**		**B14**
	47	16	1.3	30	**CM030**		**B14**
	35	20	1.0	40	**CM030**		**B14**
	28	24	0.8	50	**CM030**		**B14**
	280	4	11.4	5	**CM040**		**B14**
	187	5	8.3	7.5	**CM040**		**B14**
	140	7	6.5	10	**CM040**		**B14**
	93	10	4.5	15	**CM040**		**B14**
	70	13	3.1	20	**CM040**		**B14**
	56	15	2.5	25	**CM040**		**B14**
	47	17	2.8	30	**CM040**		**B14**
	35	21	2.0	40	**CM040**		**B14**
	28	25	1.6	50	**CM040**		**B14**
	23	28	1.3	60	**CM040**		**B14**
	23	34	1.7	60		**CMP056/040**	**B14**
	19	40	1.3	75		**CMP056/040**	**B14**
	18	34	1.0	80	**CM040**		**B14**

0.12 - IEC 56

SMT5044	**16**	45	1.6	90		**CMP056/040**	**B14**
SMT5634	**14**	38	0.8	100	**CM040**		**B14**
SMT5634IE2	**12**	56	1.1	120		**CMP056/040**	**B14**
SMM5634	**9**	64	1.0	150		**CMP056/040**	**B14**
(1400 min^{-1})							

0.12 - IEC 63

TS6314	**280**	4	5.1	5	**CM030**		**B5/B14**
(1400 min^{-1})	**187**	5	3.8	7.5	**CM030**		**B5/B14**
	140	7	3.1	10	**CM030**		**B5/B14**
	93	10	2.2	15	**CM030**		**B5/B14**
	70	12	1.5	20	**CM030**		**B5/B14**
	56	15	1.4	25	**CM030**		**B5/B14**
	47	16	1.3	30	**CM030**		**B5/B14**
	35	20	1.0	40	**CM030**		**B5/B14**
	28	24	0.8	50	**CM030**		**B5/B14**
	280	4	11.4	5	**CM040**		**B5/B14**
	187	5	8.3	7.5	**CM040**		**B5/B14**
	140	7	6.5	10	**CM040**		**B5/B14**
	93	10	4.5	15	**CM040**		**B5/B14**
	70	13	3.1	20	**CM040**		**B5/B14**
	56	15	2.5	25	**CM040**		**B5/B14**
	47	17	2.8	30	**CM040**		**B5/B14**
	35	21	2.0	40	**CM040**		**B5/B14**
	28	25	1.6	50	**CM040**		**B5/B14**
	23	28	1.3	60	**CM040**		**B5/B14**
	23	34	1.7	60		**CMP063/040**	**B14**
	19	40	1.3	75		**CMP063/040**	**B14**
	18	34	1.0	80	**CM040**		**B5/B14**
	16	45	1.6	90		**CMP063/040**	**B14**
	14	38	0.8	100	**CM040**		**B5/B14**
	12	56	1.1	120		**CMP063/040**	**B14**
	35	22	3.5	40	**CM050**		**B5/B14**
	28	26	2.8	50	**CM050**		**B5/B14**
	23	29	2.3	60	**CM050**		**B5/B14**
	23	34	3.0	60		**CMP063/050**	**B14**
	19	40	2.3	75		**CMP063/050**	**B14**
	18	35	1.7	80	**CM050**		**B5/B14**
	16	47	2.7	90		**CMP063/050**	**B14**
	14	40	1.4	100	**CM050**		**B5/B14**
	12	57	1.9	120		**CMP063/050**	**B14**
	9.3	66	1.6	150		**CMP063/050**	**B14**
	7.8	74	1.3	180		**CMP063/050**	**B14**
	5.8	85	1.0	240		**CMP063/050**	**B14**
	14	43	2.7	100	**CM063**		**B5**
	9.3	69	2.8	150		**CMP063/063**	**B14**
	7.8	77	2.3	180		**CMP063/063**	**B14**
	5.8	90	1.7	240		**CMP063/063**	**B14**
	4.7	101	1.4	300		**CMP063/063**	**B14**

Motori *Motors*	SMT		SMM		TS	
	5034 5044	5624 5634 5634IE2	5034	5624 5634	5624	6314
IEC	56 B14	56 B14	56 B14	56 B14	56 B5/B14	63 B5/B14

Dati tecnici

Technical data

0.18 - IEC 56

	P_1 [kW]	n_2 [min^{-1}]	M_2 [Nm]	sf	i			IEC
SMT5644	**280**	5.3	2.4	5	**CM026**		**B14**
SMM5644	**187**	7.7	1.8	7.5	**CM026**		**B14**
(1400 min^{-1})	**140**	10	1.4	10	**CM026**		**B14**
	93	14	1.0	15	**CM026**		**B14**
SMT SMM	**70**	18	0.8	20	**CM026**		**B14**
	280	5	3.4	5	**CM030**		**B14**
	187	8	2.6	7.5	**CM030**		**B14**
	140	10	2.0	10	**CM030**		**B14**
	93	15	1.4	15	**CM030**		**B14**
	70	18	1.0	20	**CM030**		**B14**
	56	22	0.9	25	**CM030**		**B14**
	47	25	0.9	30	**CM030**		**B14**
	280	5	7.6	5	**CM040**		**B14**
	187	8	5.6	7.5	**CM040**		**B14**
	140	10	4.4	10	**CM040**		**B14**
	93	15	3.0	15	**CM040**		**B14**
	70	19	2.1	20	**CM040**		**B14**
	56	23	1.7	25	**CM040**		**B14**
	47	26	1.9	30	**CM040**		**B14**
	35	32	1.3	40	**CM040**		**B14**
	28	37	1.1	50	**CM040**		**B14**
	23	43	0.8	60	**CM040**		**B14**
	23	51	1.1	60		**CMP056/040**	**B14**
	19	60	0.9	75		**CMP056/040**	**B14**
	16	68	1.0	90		**CMP056/040**	**B14**

0.18 - IEC 63

	P_1 [kW]	n_2 [min^{-1}]	M_2 [Nm]	sf	i			IEC
SMT6324	**280**	5	3.4	5	**CM030**		**B5/B14**
SMT6324IE2	**187**	8	2.6	7.5	**CM030**		**B5/B14**
SMM6324	**140**	10	2.0	10	**CM030**		**B5/B14**
(1400 min^{-1})	**93**	15	1.4	15	**CM030**		**B5/B14**
	70	18	1.0	20	**CM030**		**B5/B14**
SMT SMM	**56**	22	0.9	25	**CM030**		**B5/B14**
	47	25	0.9	30	**CM030**		**B5/B14**
TS6324-B14							
TS6324-B5	**280**	5	7.6	5	**CM040**		**B5/B14**
T2A6324-B14	**187**	8	5.6	7.5	**CM040**		**B5/B14**
T2A6324-B5	**140**	10	4.4	10	**CM040**		**B5/B14**
(1400 min^{-1})	**93**	15	3.0	15	**CM040**		**B5/B14**
	70	19	2.1	20	**CM040**		**B5/B14**
	56	23	1.7	25	**CM040**		**B5/B14**
	47	26	1.9	30	**CM040**		**B5/B14**
	35	32	1.3	40	**CM040**		**B5/B14**
	28	37	1.1	50	**CM040**		**B5/B14**
	23	43	0.8	60	**CM040**		**B5/B14**
	23	51	1.1	60		**CMP063/040**	**B14**
	19	60	0.9	75		**CMP063/040**	**B14**
	16	68	1.0	90		**CMP063/040**	**B14**

0.18 - IEC 63

	P_1 [kW]	n_2 [min^{-1}]	M_2 [Nm]	sf	i			IEC
SMT6324	**35**	33	2.3	40	**CM050**		**B5/B14**
SMT6324IE2	**28**	39	1.9	50	**CM050**		**B5/B14**
SMM6324	**23**	44	1.6	60	**CM050**		**B5/B14**
(1400 min^{-1})	**23**	51	2.0	60		**CMP063/050**	**B14**
	19	60	1.5	75		**CMP063/050**	**B14**
SMT SMM	**18**	53	1.1	80	**CM050**		**B5/B14**
	16	70	1.8	90		**CMP063/050**	**B14**
TS6324-B14	**14**	60	0.9	100	**CM050**		**B5/B14**
TS6324-B5	**12**	85	1.3	120		**CMP063/050**	**B14**
T2A6324-B14	**9.3**	99	1.0	150		**CMP063/050**	**B14**
T2A6324-B5	**7.8**	110	0.9	180		**CMP063/050**	**B14**
(1400 min^{-1})							
	23	46	2.7	60	**CM063**		**B5**
	23	53	3.6	60		**CMP063/063**	**B14**
	19	63	2.7	75		**CMP063/063**	**B14**
	18	56	2.1	80	**CM063**		**B5**
	16	69	3.4	90		**CMP063/063**	**B14**
	14	64	1.8	100	**CM063**		**B5**
	12	87	2.4	120		**CMP063/063**	**B14**
	9.3	103	1.9	150		**CMP063/063**	**B14**
	7.8	115	1.6	180		**CMP063/063**	**B14**
	5.8	136	1.1	240		**CMP063/063**	**B14**
	4.7	152	0.9	300		**CMP063/063**	**B14**

0.25 - IEC 56

	P_1 [kW]	n_2 [min^{-1}]	M_2 [Nm]	sf	i			IEC
SMT5654	**280**	7	1.8	5	**CM026**		**B14**
(1400 min^{-1})	**187**	11	1.3	8	**CM026**		**B14**
	140	14	1.0	10	**CM026**		**B14**
SMT SMM							
	280	7.3	2.5	5	**CM030**		**B14**
	187	11	1.8	7.5	**CM030**		**B14**
	140	14	1.5	10	**CM030**		**B14**
	93	20	1.0	15	**CM030**		**B14**
	280	8	5.5	5	**CM040**		**B14**
	187	11	4.0	7.5	**CM040**		**B14**
	140	14	3.1	10	**CM040**		**B14**
	93	21	2.2	15	**CM040**		**B14**
	70	27	1.5	20	**CM040**		**B14**
	56	32	1.2	25	**CM040**		**B14**
	47	36	1.3	30	**CM040**		**B14**
	35	44	0.9	40	**CM040**		**B14**
	28	51	0.8	50	**CM040**		**B14**

IEC

Motori *Motors*	SMT		SMM		TS	T2A
	5644 5654	6324 6324IE2	5644	6324	6324	6324
IEC	56 B14	63 B14	56 B14	63 B14	63 B5/B14	63 B5/B14

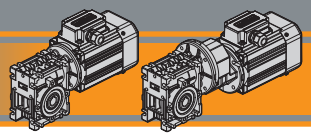

Dati tecnici

Technical data

0.25 - IEC 63

	P_1 [kW]	n_2 [min^{-1}]	M_2 [Nm]	sf	i			IEC
SMT6334	280	7.3	2.5	5	CM030		B5/B14
SMT6334IE2	187	11	1.8	7.5	CM030		B5/B14
SMM6334	140	14	1.5	10	CM030		B5/B14
(1400 min^{-1})	93	20	1.0	15	CM030		B5/B14
SMT SMM	280	7.5	5.5	5	CM040		B5/B14
	187	11	4.0	7.5	CM040		B5/B14
TS6334-B14	140	14	3.1	10	CM040		B5/B14
TS6334-B5	93	21	2.2	15	CM040		B5/B14
T2A6334-B14	70	27	1.5	20	CM040		B5/B14
T2A6334-B5	56	32	1.2	25	CM040		B5/B14
(1400 min^{-1})	47	36	1.3	30	CM040		B5/B14
	35	44	0.9	40	CM040		B5/B14
	28	51	0.8	50	CM040		B5/B14
	70	27	2.7	20	CM050		B5/B14
	56	32	2.2	25	CM050		B5/B14
	47	37	2.4	30	CM050		B5/B14
	35	46	1.7	40	CM050		B5/B14
	28	54	1.3	50	CM050		B5/B14
	23	61	1.1	60	CM050		B5/B14
	23	71	1.4	60		CMP063/050	B14
	19	84	1.1	75		CMP063/050	B14
	18	74	0.8	80	CM050		B5/B14
	16	98	1.3	90		CMP063/050	B14
	28	56	2.4	50	CM063		B5
	23	64	2.0	60	CM063		B5
	23	73	2.6	60		CMP063/063	B14
	19	88	2.0	75		CMP063/063	B14
	18	78	1.5	80	CM063		B5
	16	96	2.4	90		CMP063/063	B14
	14	89	1.3	100	CM063		B5
	12	120	1.7	120		CMP063/063	B14
	9.3	143	1.3	150		CMP063/063	B14
	7.8	159	1.1	180		CMP063/063	B14

0.25 - IEC 71

	P_1 [kW]	n_2 [min^{-1}]	M_2 [Nm]	sf	i			IEC
TS7114	280	7.5	5.5	5	CM040		B5/B14
(1400 min^{-1})	187	11	4.0	7.5	CM040		B5/B14
	140	14	3.1	10	CM040		B5/B14
	93	21	2.2	15	CM040		B5/B14
	70	27	1.5	20	CM040		B5/B14
	56	32	1.2	25	CM040		B5/B14
	47	36	1.3	30	CM040		B5/B14
	35	44	0.9	40	CM040		B5/B14

0.25 - IEC 71

	P_1 [kW]	n_2 [min^{-1}]	M_2 [Nm]	sf	i			IEC
TS7114	70	27	2.7	20	CM050		B5/B14
(1400 min^{-1})	56	32	2.2	25	CM050		B5/B14
	47	37	2.4	30	CM050		B5/B14
	35	46	1.7	40	CM050		B5/B14
	28	54	1.3	50	CM050		B5/B14
	23	61	1.1	60	CM050		B5/B14
	23	71	1.4	60		CMP071/050	B14
	19	84	1.1	75		CMP071/050	B14
	18	74	0.8	80	CM050		B5/B14
	16	98	1.3	90		CMP071/050	B14
	28	56	2.4	50	CM063		B5
	23	64	2.0	60	CM063		B5
	23	73	2.6	60		CMP071/063	B14
	19	88	2.0	75		CMP071/063	B14
	18	78	1.5	80	CM063		B5
	16	96	2.4	90		CMP071/063	B14
	14	89	1.3	100	CM063		B5
	12	120	1.7	120		CMP071/063	B14
	9.3	143	1.3	150		CMP071/063	B14
	7.8	159	1.1	180		CMP071/063	B14
	18	82	1.9	80	CM070		B5
	16	99	3.1	90		CMP071/070	B14
	14	90	1.7	100	CM070		B5
	12	122	2.2	120		CMP071/070	B14
	9.3	143	1.8	150		CMP071/070	B14
	7.8	159	1.4	180		CMP071/070	B14
	5.8	189	1.1	240		CMP071/070	B14
	4.7	211	1.0	300		CMP071/070	B14
	18	82	2.4	80	CM075		B5
	16	101	4.0	90		CMP071/075	B14
	14	96	1.9	100	CM075		B5
	12	124	2.9	120		CMP071/075	B14
	9.3	145	2.3	150		CMP071/075	B14
	7.8	162	1.9	180		CMP071/075	B14
	5.8	193	1.4	240		CMP071/075	B14
	4.7	216	1.1	300		CMP071/075	B14
	7.8	177	2.8	180		CMP071/090	B14
	5.8	209	2.2	240		CMP071/090	B14
	4.7	236	1.7	300		CMP071/090	B14

IEC

Motori *Motors*	SMT	SMM	TS		T2A
	6334 6334IE2	6334	6334	7114	6334
IEC	63 B14	63 B14	63 B5/B14	71 B5/B14	63 B5/B14

Dati tecnici

Technical data

0.37 - IEC 63

	P_1 [kW]	n_2 [min^{-1}]	M_2 [Nm]	sf	i			IEC
SMT6344	280	11	1.7	5	CM030		B14
(1400 min^{-1})	187	16	1.2	7.5	CM030		B14
	140	21	1.0	10	CM030		B14
SMT SMM							
	280	11	3.7	5	CM040		B14
	187	16	2.7	7.5	CM040		B14
	140	21	2.1	10	CM040		B14
	93	31	1.5	15	CM040		B14
	70	39	1.0	20	CM040		B14
	56	47	0.8	25	CM040		B14
	47	53	0.9	30	CM040		B14
	93	31	2.6	15	CM050		B14
	70	40	1.8	20	CM050		B14
	56	48	1.5	25	CM050		B14
	47	55	1.6	30	CM050		B14
	35	68	1.1	40	CM050		B14
	28	80	0.9	50	CM050		B14
	23	91	0.8	60	CM050		B14
	23	105	1.0	60		CMP063/050	B14
	16	145	0.9	90		CMP063/050	B14
	23	108	1.7	60		CMP063/063	B14
	19	130	1.3	75		CMP063/063	B14
	16	142	1.6	90		CMP063/063	B14
	12	178	1.2	120		CMP063/063	B14
	9.3	211	0.9	150		CMP063/063	B14

0.37 - IEC 71

	P_1 [kW]	n_2 [min^{-1}]	M_2 [Nm]	sf	i			IEC
SMT7124	280	11	3.7	5	CM040		B5/B14
SMT7124IE2	187	16	2.7	7.5	CM040		B5/B14
SMM7124	140	21	2.1	10	CM040		B5/B14
(1400 min^{-1})	93	31	1.5	15	CM040		B5/B14
SMT SMM	70	39	1.0	20	CM040		B5/B14
	56	47	0.8	25	CM040		B5/B14
	47	53	0.9	30	CM040		B5/B14
TS7124-B14							
TS7124-B5	93	31	2.6	15	CM050		B5/B14
T2A7124-B14	70	40	1.8	20	CM050		B5/B14
T2A7124-B5	56	48	1.5	25	CM050		B5/B14
(1400 min^{-1})	47	55	1.6	30	CM050		B5/B14
	35	68	1.1	40	CM050		B5/B14
	28	80	0.9	50	CM050		B5/B14
	23	91	0.8	60	CM050		B5/B14
	23	105	1.0	60		CMP071/050	B14
	16	145	0.9	90		CMP071/050	B14

0.37 - IEC 71

	P_1 [kW]	n_2 [min^{-1}]	M_2 [Nm]	sf	i			IEC
SMT7124	35	71	2.0	40	CM063		B5/B14
SMT7124IE2	28	83	1.6	50	CM063		B5/B14
SMM7124	23	95	1.3	60	CM063		B5/B14
(1400 min^{-1})	23	108	1.7	60		CMP071/063	B14
SMT SMM	19	130	1.3	75		CMP071/063	B14
	18	115	1.0	80	CM063		B5/B14
	16	142	1.6	90		CMP071/063	B14
TS7124-B14	14	131	0.9	100	CM063		B5/B14
TS7124-B5	12	178	1.2	120		CMP071/063	B14
T2A7124-B14	9.3	211	0.9	150		CMP071/063	B14
T2A7124-B5							
(1400 min^{-1})	28	86	2.2	50	CM070		B5
	23	98	1.8	60	CM070		B5
	23	110	2.6	60		CMP071/070	B14
	19	132	1.9	75		CMP071/070	B14
	18	121	1.3	80	CM070		B5
	16	147	2.3	90		CMP071/070	B14
	14	134	1.2	100	CM070		B5
	12	181	1.7	120		CMP071/070	B14
	9.3	211	1.3	150		CMP071/070	B14
	7.8	236	1.1	180		CMP071/070	B14
	28	87	2.6	50	CM075		B5
	23	100	2.2	60	CM075		B5
	23	111	3.0	60		CMP071/075	B14
	19	134	2.2	75		CMP071/075	B14
	18	121	1.6	80	CM075		B5
	16	149	2.7	90		CMP071/075	B14
	14	141	1.3	100	CM075		B5
	12	184	2.0	120		CMP071/075	B14
	9.3	215	1.5	150		CMP071/075	B14
	7.8	240	1.3	180		CMP071/075	B14
	5.8	285	0.9	240		CMP071/075	B14
	18	129	2.5	80	CM090		B5
	14	151	2.0	100	CM090		B5
	12	193	3.2	120		CMP071/090	B14
	9.3	226	2.4	150		CMP071/090	B14
	7.8	263	1.9	180		CMP071/090	B14
	5.8	309	1.5	240		CMP071/090	B14
	4.7	349	1.2	300		CMP071/090	B14

IEC

Motori *Motors*	SMT		SMM	TS	T2A
	6344	7124 7124IE2	7124	7124	7124
IEC	63 B14	71 B14	71 B14	71 B5/B14	71 B5/B14

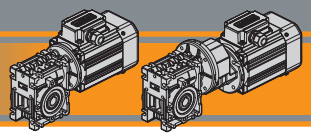

Dati tecnici — *Technical data*

0.55 - IEC 71

	P_1 [kW]	n_2 [min^{-1}]	M_2 [Nm]	sf	i			IEC
SMT7134	280	17	2.5	5	CM040		B5/B14
SMT7134IE2	187	24	1.8	7.5	CM040		B5/B14
SMM7124	140	32	1.4	10	CM040		B5/B14
(1400 min^{-1})	93	46	1.0	15	CM040		B5/B14
SMT SMM							
	140	32	2.6	10	CM050		B5/B14
	93	46	1.8	15	CM050		B5/B14
TS7134-B14	70	59	1.2	20	CM050		B5/B14
TS7134-B5	56	71	1.0	25	CM050		B5/B14
T2A7134-B14	47	81	1.1	30	CM050		B5/B14
T2A7134-B5	35	101	0.8	40	CM050		B5/B14
(1400 min^{-1})							
	70	61	2.2	20	CM063		B5/B14
	56	73	1.8	25	CM063		B5/B14
	47	84	2.0	30	CM063		B5/B14
	35	105	1.4	40	CM063		B5/B14
	28	124	1.1	50	CM063		B5/B14
	23	142	0.9	60	CM063		B5/B14
	23	161	1.2	60		CMP071/063	B14
	19	193	0.9	75		CMP071/063	B14
	16	212	1.1	90		CMP071/063	B14
	56	75	2.4	25	CM070		B5
	35	108	1.9	40	CM070		B5
	28	128	1.5	50	CM070		B5
	23	146	1.2	60	CM070		B5
	23	163	1.7	60		CMP071/070	B14
	19	196	1.3	75		CMP071/070	B14
	18	180	0.9	80	CM070		B5
	16	218	1.6	90		CMP071/070	B14
	12	269	1.1	120		CMP071/070	B14
	9.3	314	0.9	150		CMP071/070	B14
	35	110	2.3	40	CM075		B5
	28	129	1.8	50	CM075		B5
	23	149	1.5	60	CM075		B5
	23	165	2.0	60		CMP071/075	B14
	19	199	1.5	75		CMP071/075	B14
	18	180	1.1	80	CM075		B5
	16	222	1.8	90		CMP071/075	B14
	14	210	0.9	100	CM075		B5
	12	274	1.3	120		CMP071/075	B14
	9.3	320	1.0	150		CMP071/075	B14
	7.8	357	0.9	180		CMP071/075	B14
	18	192	1.7	80	CM090		B5
	16	232	3.0	90		CMP071/090	B14
	14	225	1.3	100	CM090		B5
	12	287	2.2	120		CMP071/090	B14
	9.3	336	1.6	150		CMP071/090	B14
	7.8	390	1.3	180		CMP071/090	B14
	5.8	459	1.0	240		CMP071/090	B14

0.55 - IEC 80

	P_1 [kW]	n_2 [min^{-1}]	M_2 [Nm]	sf	i			IEC
TS8014	140	32	2.6	10	CM050		B5/B14
T2A8014	93	46	1.8	15	CM050		B5/B14
(1400 min^{-1})	70	59	1.2	20	CM050		B5/B14
	56	71	1.0	25	CM050		B5/B14
	47	81	1.1	30	CM050		B5/B14
	70	61	2.2	20	CM063		B5/B14
	56	73	1.8	25	CM063		B5/B14
	47	84	2.0	30	CM063		B5/B14
	35	105	1.4	40	CM063		B5/B14
	28	124	1.1	50	CM063		B5/B14
	23	142	0.9	60	CM063		B5/B14
	23	161	1.2	60		CMP080/063	B14
	19	193	0.9	75		CMP080/063	B14
	16	212	1.1	90		CMP080/063	B14
	56	75	2.4	25	CM070		B5/B14
	35	108	1.9	40	CM070		B5/B14
	28	128	1.5	50	CM070		B5/B14
	23	146	1.2	60	CM070		B5/B14
	23	163	1.7	60		CMP080/070	B14
	19	196	1.3	75		CMP080/070	B14
	18	180	0.9	80	CM070		B5/B14
	16	218	1.6	90		CMP080/070	B14
	12	269	1.1	120		CMP080/070	B14
	35	110	2.3	40	CM075		B5/B14
	28	129	1.8	50	CM075		B5/B14
	23	149	1.5	60	CM075		B5/B14
	23	165	2.0	60		CMP080/075	B14
	19	199	1.5	75		CMP080/075	B14
	18	180	1.1	80	CM075		B5/B14
	16	222	1.8	90		CMP080/075	B14
	14	210	0.9	100	CM075		B5/B14
	12	274	1.3	120		CMP080/075	B14
	9.3	320	1.0	150		CMP080/075	B14
	18	192	1.7	80	CM090		B5/B14
	16	232	3.0	90		CMP080/090	B14
	14	225	1.3	100	CM090		B5/B14
	12	287	2.2	120		CMP080/090	B14
	9.3	336	1.6	150		CMP080/090	B14
	7.8	390	1.3	180		CMP080/090	B14
	5.8	459	1.0	240		CMP080/090	B14
	18	204	2.8	80	CM110		B5
	14	240	2.2	100	CM110		B5
	9.3	358	2.8	150		CMP080/110	B14
	7.8	410	2.2	180		CMP080/110	B14
	5.8	503	1.5	240		CMP080/110	B14
	4.7	574	1.2	300		CMP080/110	B14

IEC

Motori *Motors*	SMT	SMM	TS		T2A	
	7134 7134IE2	7134	7134	8014	7134	8014
IEC	71 B14	71 B14	71 B5/B14	80 B5/B14	71 B5/B14	80 B5/B14

Dati tecnici — *Technical data*

0.55 - IEC 80

P_1 [kW]	n_2 [min^{-1}]	M_2 [Nm]	sf	i			IEC
TS8014	**7.8**	424	2.6	180		**CMP080/130**	**B14**
T2A8014	**5.8**	512	1.9	240		**CMP080/130**	**B14**
(1400 min^{-1})	**4.7**	585	1.5	300		**CMP080/130**	**B14**

0.75 - IEC 71

P_1 [kW]	n_2 [min^{-1}]	M_2 [Nm]	sf	i			IEC
SMT7144	**280**	23	1.8	5	**CM040**		**B5/B14**
(1400 min^{-1})	**187**	33	1.3	7.5	**CM040**		**B5/B14**
	**140**	43	1.0	10	**CM040**		**B5/B14**
	280	23	3.3	5	**CM050**		**B5/B14**
TS7144-B14	**187**	33	2.4	7.5	**CM050**		**B5/B14**
TS7144-B5	**140**	43	1.9	10	**CM050**		**B5/B14**
(1400 min^{-1})	**93**	63	1.3	15	**CM050**		**B5/B14**
	70	81	0.9	20	**CM050**		**B5/B14**
	47	111	0.8	30	**CM050**		**B5/B14**
	93	64	2.4	15	**CM063**		**B5/B14**
	70	83	1.6	20	**CM063**		**B5/B14**
	56	100	1.4	25	**CM063**		**B5/B14**
	47	115	1.4	30	**CM063**		**B5/B14**
	35	143	1.0	40	**CM063**		**B5/B14**
	28	169	0.8	50	**CM063**		**B5/B14**
	23	220	0.9	60		**CMP071/063**	**B14**
	56	102	1.8	25	**CM070**		**B5**
	47	118	2.1	30	**CM070**		**B5**
	35	149	1.4	40	**CM070**		**B5**
	28	177	1.1	50	**CM070**		**B5**
	23	203	0.9	60	**CM070**		**B5**
	23	223	1.3	60		**CMP071/070**	**B14**
	19	267	0.9	75		**CMP071/070**	**B14**
	16	298	1.1	90		**CMP071/070**	**B14**
	35	149	1.7	40	**CM075**		**B5**
	28	177	1.3	50	**CM075**		**B5**
	23	203	1.1	60	**CM075**		**B5**
	23	226	1.5	60		**CMP071/075**	**B14**
	19	271	1.1	75		**CMP071/075**	**B14**
	18	246	0.8	80	**CM075**		**B5**
	16	302	1.3	90		**CMP071/075**	**B14**
	12	373	1.0	120		**CMP071/075**	**B14**

0.75 - IEC 71

P_1 [kW]	n_2 [min^{-1}]	M_2 [Nm]	sf	i			IEC
SMT7144	**28**	184	2.1	50	**CM090**		**B5**
(1400 min^{-1})	**23**	212	1.6	60	**CM090**		**B5**
	**23**	235	2.4	60		**CMP071/090**	**B14**
	19	282	1.8	75		**CMP071/090**	**B14**
	18	262	1.2	80	**CM090**		**B5**
TS7144-B14	**16**	316	2.2	90		**CMP071/090**	**B14**
TS7144-B5	**14**	307	1.0	100	**CM090**		**B5**
(1400 min^{-1})	**12**	391	1.6	120		**CMP071/090**	**B14**
	9.3	459	1.2	150		**CMP071/090**	**B14**
	7.8	535	0.9	180		**CMP071/090**	**B14**

0.75 - IEC 80

P_1 [kW]	n_2 [min^{-1}]	M_2 [Nm]	sf	i			IEC
SMT8024 IE3	**280**	23	3.3	5	**CM050**		**B5/B14**
SMM8024	**187**	33	2.4	7.5	**CM050**		**B5/B14**
(1400 min^{-1})	**140**	43	1.9	10	**CM050**		**B5/B14**
	93	63	1.3	15	**CM050**		**B5/B14**
	**70**	81	0.9	20	**CM050**		**B5/B14**
	47	111	0.8	30	**CM050**		**B5/B14**
TS8024-B14							
TS8024-B5	**93**	64	2.4	15	**CM063**		**B5/B14**
T3A8024-B14	**70**	83	1.6	20	**CM063**		**B5/B14**
T3A8024-B5	**56**	100	1.4	25	**CM063**		**B5/B14**
(1400 min^{-1})	**47**	115	1.4	30	**CM063**		**B5/B14**
	35	143	1.0	40	**CM063**		**B5/B14**
	28	169	0.8	50	**CM063**		**B5/B14**
	23	220	0.9	60		**CMP080/063**	**B14**
	70	85	2.4	20	**CM070**		**B5/B14**
	56	102	1.8	25	**CM070**		**B5/B14**
	47	118	2.1	30	**CM070**		**B5/B14**
	35	149	1.4	40	**CM070**		**B5/B14**
	28	177	1.1	50	**CM070**		**B5/B14**
	23	203	0.9	60	**CM070**		**B5/B14**
	23	223	1.3	60		**CMP080/070**	**B14**
	19	267	0.9	75		**CMP080/070**	**B14**
	16	298	1.1	90		**CMP080/070**	**B14**
	70	85	2.8	20	**CM075**		**B5/B14**
	56	102	2.2	25	**CM075**		**B5/B14**
	47	118	2.4	30	**CM075**		**B5/B14**
	35	149	1.7	40	**CM075**		**B5/B14**
	28	177	1.3	50	**CM075**		**B5/B14**
	23	203	1.1	60	**CM075**		**B5/B14**
	23	226	1.5	60		**CMP080/075**	**B14**
	19	271	1.1	75		**CMP080/075**	**B14**
	18	246	0.8	80	**CM075**		**B5/B14**
	16	302	1.3	90		**CMP080/075**	**B14**
	12	373	1.0	120		**CMP080/075**	**B14**

IEC

Motori *Motors*	SMT		SMM	TS		T3A
	7144	8024 IE3	8024	7144	8014 8024	8024
IEC	71 B14	80 B14	80 B14	71 B5/B14	80 B5/B14	80 B5/B14

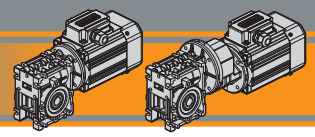

Dati tecnici — *Technical data*

0.75 - IEC 80

P_1 [kW]	n_2 [min^{-1}]	M_2 [Nm]	sf	i			IEC
SMT8024 IE3	**35**	156	2.8	40	**CM090**		B5/B14
SMM8024	**28**	184	2.1	50	**CM090**		B5/B14
(1400 min^{-1})	**23**	212	1.6	60	**CM090**		B5/B14
SMT SMM	**23**	235	2.4	60		**CMP080/090**	B14
	19	282	1.8	75		**CMP080/090**	B14
	18	262	1.2	80	**CM090**		B5/B14
TS8024-B14	**16**	316	2.2	90		**CMP080/090**	B14
TS8024-B5	**14**	307	1.0	100	**CM090**		B5/B14
T3A8024-B14	**12**	391	1.6	120		**CMP080/090**	B14
T3A8024-B5	**9.3**	459	1.2	150		**CMP080/090**	B14
(1400 min^{-1})	**7.8**	535	0.9	180		**CMP080/090**	B14
	23	224	2.8	60	**CM110**		B5
	19	293	3.1	75		**CMP080/110**	B14
	18	278	2.0	80	**CM110**		B5
	16	325	3.5	90		**CMP080/110**	B14
	14	327	1.6	100	**CM110**		B5
	12	415	2.6	120		**CMP080/110**	B14
	9.3	489	2.0	150		**CMP080/110**	B14
	7.8	560	1.6	180		**CMP080/110**	B14
	5.8	686	1.1	240		**CMP080/110**	B14
	4.7	782	0.9	300		**CMP080/110**	B14
	14	327	2.2	100	**CM130**		B5
	9.3	504	2.4	150		**CMP080/130**	B14
	7.8	578	1.9	180		**CMP080/130**	B14
	5.8	698	1.4	240		**CMP080/130**	B14
	4.7	797	1.1	300		**CMP080/130**	B14

1.1 - IEC 80

P_1 [kW]	n_2 [min^{-1}]	M_2 [Nm]	sf	i			IEC
SMT8034 IE3	**280**	33	2.2	5	**CM050**		B5/B14
(1400 min^{-1})	**187**	49	1.6	7.5	**CM050**		B5/B14
	140	64	1.3	10	**CM050**		B5/B14
SMT SMM	**93**	92	0.9	15	**CM050**		B5/B14
TS8034-B14	**280**	34	4.0	5	**CM063**		B5/B14
TS8034-B5	**187**	50	2.9	7.5	**CM063**		B5/B14
T3A8034-B14	**140**	65	2.3	10	**CM063**		B5/B14
T3A8034-B5	**93**	95	1.6	15	**CM063**		B5/B14
(1400 min^{-1})	**70**	122	1.1	20	**CM063**		B5/B14
	56	146	0.9	25	**CM063**		B5/B14
	47	169	1.0	30	**CM063**		B5/B14
	93	95	2.3	15	**CM070**		B5/B14
	70	125	1.6	20	**CM070**		B5/B14
	56	150	1.2	25	**CM070**		B5/B14
	47	173	1.4	30	**CM070**		B5/B14
	35	219	1.0	40	**CM070**		B5/B14
	23	326	0.9	60		**CMP080/070**	B14

1.1 - IEC 80

P_1 [kW]	n_2 [min^{-1}]	M_2 [Nm]	sf	i			IEC
SMT8034 IE3	**70**	125	1.9	20	**CM075**		B5/B14
(1400 min^{-1})	**56**	150	1.5	25	**CM075**		B5/B14
	47	173	1.7	30	**CM075**		B5/B14
SMT SMM	**35**	219	1.1	40	**CM075**		B5/B14
	28	259	0.9	50	**CM075**		B5/B14
TS8034-B14	**23**	331	1.0	60		**CMP080/075**	B14
TS8034-B5	**19**	397	0.8	75		**CMP080/075**	B14
T3A8034-B14	**16**	443	0.9	90		**CMP080/075**	B14
T3A8034-B5							
(1400 min^{-1})	**35**	228	1.9	40	**CM090**		B5/B14
	28	270	1.4	50	**CM090**		B5/B14
	23	311	1.1	60	**CM090**		B5/B14
	23	344	1.7	60		**CMP080/090**	B14
	19	414	1.2	75		**CMP080/090**	B14
	18	384	0.8	80	**CM090**		B5/B14
	16	463	1.5	90		**CMP080/090**	B14
	12	574	1.1	120		**CMP080/090**	B14
	28	285	2.5	50	**CM110**		B5
	23	329	1.9	60	**CM110**		B5
	23	353	2.7	60		**CMP080/110**	B14
	19	430	2.1	75		**CMP080/110**	B14
	18	408	1.4	80	**CM110**		B5
	16	477	2.4	90		**CMP080/110**	B14
	14	480	1.1	100	**CM110**		B5
	12	609	1.8	120		**CMP080/110**	B14
	9.3	717	1.4	150		**CMP080/110**	B14
	7.8	821	1.1	180		**CMP080/110**	B14
	23	324	3.0	60	**CM130**		B5
	18	414	2.0	80	**CM130**		B5
	16	477	3.1	90		**CMP080/130**	B14
	14	480	1.5	100	**CM130**		B5
	12	600	2.3	120		**CMP080/130**	B14
	9.3	739	1.7	150		**CMP080/130**	B14
	7.8	847	1.3	180		**CMP080/130**	B14
	5.8	1024	0.9	240		**CMP080/130**	B14

1.1 - IEC 90

P_1 [kW]	n_2 [min^{-1}]	M_2 [Nm]	sf	i			IEC
TS90S4	**280**	34	4.0	5	**CM063**		B5/B14
T3A90S4	**187**	50	2.9	7.5	**CM063**		B5/B14
(1400 min^{-1})	**140**	65	2.3	10	**CM063**		B5/B14
	93	95	1.6	15	**CM063**		B5/B14
	70	122	1.1	20	**CM063**		B5/B14
	56	146	0.9	25	**CM063**		B5/B14
	47	169	1.0	30	**CM063**		B5/B14

IEC	SMT	SMM	TS		T3A	
Motori *Motors*	8024 IE3 8034 IE3	8024	8024 8034	90S4	8024 8034	90S4
IEC	80 B14	80 B14	80 B5/B14	80 B5/B14	80 B5/B14	90 B5/B14

Dati tecnici / *Technical data*

1.1 - IEC 90

P_1 [kW]	n_2 [min^{-1}]	M_2 [Nm]	sf	i			IEC
TS90S4	**93**	95	2.3	15	**CM070**		**B5/B14**
T3A90S4	**70**	125	1.6	20	**CM070**		**B5/B14**
(1400 min^{-1})	**56**	150	1.2	25	**CM070**		**B5/B14**
	47	173	1.4	30	**CM070**		**B5/B14**
	35	219	1.0	40	**CM070**		**B5/B14**
	23	326	0.9	60		**CMP090/070**	**B5/B14**
	70	125	1.9	20	**CM075**		**B5/B14**
	56	150	1.5	25	**CM075**		**B5/B14**
	47	173	1.7	30	**CM075**		**B5/B14**
	35	219	1.1	40	**CM075**		**B5/B14**
	28	259	0.9	50	**CM075**		**B5/B14**
	23	331	1.0	60		**CMP090/075**	**B5/B14**
	19	397	0.8	75		**CMP090/075**	**B5/B14**
	16	443	0.9	90		**CMP090/075**	**B5/B14**
	56	156	2.4	25	**CM090**		**B5/B14**
	47	178	2.7	30	**CM090**		**B5/B14**
	35	228	1.9	40	**CM090**		**B5/B14**
	28	270	1.4	50	**CM090**		**B5/B14**
	23	311	1.1	60	**CM090**		**B5/B14**
	23	344	1.7	60		**CMP090/090**	**B5/B14**
	19	414	1.2	75		**CMP090/090**	**B5/B14**
	18	384	0.8	80	**CM090**		**B5/B14**
	16	463	1.5	90		**CMP090/090**	**B5/B14**
	12	574	1.1	120		**CMP090/090**	**B5/B14**
	28	285	2.5	50	**CM110**		**B5/B14**
	23	329	1.9	60	**CM110**		**B5/B14**
	23	353	2.7	60		**CMP090/110**	**B5/B14**
	19	430	2.1	75		**CMP090/110**	**B5/B14**
	18	408	1.4	80	**CM110**		**B5/B14**
	16	477	2.4	90		**CMP090/110**	**B5/B14**
	14	480	1.1	100	**CM110**		**B5/B14**
	12	609	1.8	120		**CMP090/110**	**B5/B14**
	9.3	717	1.4	150		**CMP090/110**	**B5/B14**
	7.8	821	1.1	180		**CMP090/110**	**B5/B14**
	23	324	3.0	60	**CM130**		**B5**
	18	414	2.0	80	**CM130**		**B5**
	16	477	3.1	90		**CMP090/130**	**B5/B14**
	14	480	1.5	100	**CM130**		**B5/B14**
	12	600	2.3	120		**CMP090/130**	**B5/B14**
	9.3	739	1.7	150		**CMP090/130**	**B5/B14**
	7.8	847	1.3	180		**CMP090/130**	**B5/B14**
	5.8	1024	0.9	240		**CMP090/130**	**B5/B14**

1.5 - IEC 90

P_1 [kW]	n_2 [min^{-1}]	M_2 [Nm]	sf	i			IEC
SMT9024 IE3	**280**	46	2.9	5	**CM063**		**B5/B14**
(1400 min^{-1})	**187**	68	2.1	7.5	**CM063**		**B5/B14**
	140	88	1.7	10	**CM063**		**B5/B14**
	93	129	1.2	15	**CM063**		**B5/B14**
	70	166	0.8	20	**CM063**		**B5/B14**
TS90L14-B14							
TS90L14-B5	**140**	89	2.4	10	**CM070**		**B5/B14**
T3A90L14-B14	**93**	129	1.7	15	**CM070**		**B5/B14**
T3A90L14-B5	**70**	170	1.2	20	**CM070**		**B5/B14**
(1400 min^{-1})	**56**	205	0.9	25	**CM070**		**B5/B14**
	47	236	1.0	30	**CM070**		**B5/B14**
	93	129	2.1	15	**CM075**		**B5/B14**
	70	170	1.4	20	**CM075**		**B5/B14**
	56	205	1.1	25	**CM075**		**B5/B14**
	47	236	1.2	30	**CM075**		**B5/B14**
	35	299	0.8	40	**CM075**		**B5/B14**
	70	172	2.4	20	**CM090**		**B5/B14**
	56	212	1.7	25	**CM090**		**B5/B14**
	47	243	2.0	30	**CM090**		**B5/B14**
	35	311	1.4	40	**CM090**		**B5/B14**
	28	368	1.0	50	**CM090**		**B5/B14**
	23	424	0.8	60	**CM090**		**B5/B14**
	23	469	1.2	60		**CMP090/090**	**B14**
	19	564	0.9	75		**CMP090/090**	**B14**
	16	632	1.1	90		**CMP090/090**	**B14**
	35	323	2.4	40	**CM110**		**B5/B14**
	28	389	1.8	50	**CM110**		**B5/B14**
	23	448	1.4	60	**CM110**		**B5/B14**
	23	481	2.0	60		**CMP090/110**	**B14**
	19	587	1.5	75		**CMP090/110**	**B14**
	18	557	1.0	80	**CM110**		**B5/B14**
	14	655	0.8	100	**CM110**		**B5/B14**
	16	650	1.8	90		**CMP090/110**	**B14**
	12	830	1.3	120		**CMP090/110**	**B14**
	9	978	1.0	150		**CMP090/110**	**B14**
	28	389	2.5	50	**CM130**		**B5**
	23	448	2.0	60	**CM130**		**B5**
	19	579	2.1	75		**CMP090/130**	**B14**
	18	565	1.5	80	**CM130**		**B5**
	16	650	2.2	90		**CMP090/130**	**B14**
	14	655	1.1	100	**CM130**		**B5**
	12	818	1.5	120		**CMP090/130**	**B14**
	9	1008	1.2	150		**CMP090/130**	**B14**
	8	1155	0.9	180		**CMP090/130**	**B14**

Motori *Motors*	SMT	TS	T3A
	9024 IE3	90S4 90L14	90S4 90L14
IEC	90 B14	90 B5/B14	90 B5/B14

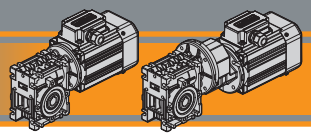

Dati tecnici

Technical data

2.2 - IEC 90

P_1 [kW]	n_2 [min^{-1}]	M_2 [Nm]	sf	i			IEC
SMT9034 IE3 (1400 min^{-1})	**280**	68	2.0	5	**CM063**		B5/B14
	187	99	1.5	7.5	**CM063**		B5/B14
	140	129	1.1	10	**CM063**		B5/B14
	93	189	0.8	15	**CM063**		B5/B14
TS90L24-B14	**187**	100	2.0	7.5	**CM070**		B5/B14
TS90L24-B5	**140**	131	1.7	10	**CM070**		B5/B14
T3A90LB4-B14	**93**	189	1.2	15	**CM070**		B5/B14
T3A90LB4-B5	**70**	249	0.8	20	**CM070**		B5/B14
(1400 min^{-1})							
	187	100	2.4	7.5	**CM075**		B5/B14
	140	131	2.0	10	**CM075**		B5/B14
	93	189	1.4	15	**CM075**		B5/B14
	70	249	1.0	20	**CM075**		B5/B14
	56	300	0.8	25	**CM075**		B5/B14
	47	347	0.8	30	**CM075**		B5/B14
	140	132	2.8	10	**CM090**		B5/B14
	93	194	2.2	15	**CM090**		B5/B14
	70	252	1.6	20	**CM090**		B5/B14
	56	311	1.2	25	**CM090**		B5/B14
	47	356	1.4	30	**CM090**		B5/B14
	35	456	1.0	40	**CM090**		B5/B14
	70	255	2.9	20	**CM110**		B5/B14
	56	315	2.1	25	**CM110**		B5/B14
	47	360	2.2	30	**CM110**		B5/B14
	35	474	1.6	40	**CM110**		B5/B14
	28	570	1.2	50	**CM110**		B5/B14
	23	657	1.0	60	**CM110**		B5/B14
	35	456	2.3	40	**CM130**		B5
	28	563	1.7	50	**CM130**		B5
	23	657	1.4	60	**CM130**		B5
	18	828	1.0	80	**CM130**		B5
	14	960	0.8	100	**CM130**		B5

2.2 - IEC 100

P_1 [kW]	n_2 [min^{-1}]	M_2 [Nm]	sf	i			IEC
TS100L14	**187**	100	2.0	7.5	**CM070**		B5/B14
T3A100L14	**140**	131	1.7	10	**CM070**		B5/B14
(1400 min^{-1})	**93**	189	1.2	15	**CM070**		B5/B14
	70	249	0.8	20	**CM070**		B5/B14
	187	100	2.4	7.5	**CM075**		B5/B14
	140	131	2.0	10	**CM075**		B5/B14
	93	189	1.4	15	**CM075**		B5/B14
	70	249	1.0	20	**CM075**		B5/B14
	56	300	0.8	25	**CM075**		B5/B14
	47	347	0.8	30	**CM075**		B5/B14

2.2 - IEC 100

P_1 [kW]	n_2 [min^{-1}]	M_2 [Nm]	sf	i			IEC
TS100L14	**140**	132	2.8	10	**CM090**		B5/B14
T3A100L14	**93**	194	2.2	15	**CM090**		B5/B14
(1400 min^{-1})	**70**	252	1.6	20	**CM090**		B5/B14
	56	311	1.2	25	**CM090**		B5/B14
	47	356	1.4	30	**CM090**		B5/B14
	35	456	1.0	40	**CM090**		B5/B14
	70	255	2.9	20	**CM110**		B5/B14
	56	315	2.1	25	**CM110**		B5/B14
	47	360	2.2	30	**CM110**		B5/B14
	35	474	1.6	40	**CM110**		B5/B14
	28	570	1.2	50	**CM110**		B5/B14
	23	657	1.0	60	**CM110**		B5/B14
	35	456	2.3	40	**CM130**		B5
	28	563	1.7	50	**CM130**		B5
	23	657	1.4	60	**CM130**		B5
	18	828	1.0	80	**CM130**		B5
	14	960	0.8	100	**CM130**		B5

3.0 - IEC 100

P_1 [kW]	n_2 [min^{-1}]	M_2 [Nm]	sf	i			IEC
T3A100L24-B5	**187**	137	1.5	7.5	**CM070**		B5
(1400 min^{-1})	**140**	178	1.2	10	**CM070**		B5
	93	258	0.9	15	**CM070**		B5
	187	137	1.7	7.5	**CM075**		B5
	140	178	1.4	10	**CM075**		B5
	93	258	1.0	15	**CM075**		B5
	187	138	2.5	7.5	**CM090**		B5
	140	180	2.1	10	**CM090**		B5
	93	264	1.6	15	**CM090**		B5
	70	344	1.2	20	**CM090**		B5
	56	425	0.9	25	**CM090**		B5
	47	485	1.0	30	**CM090**		B5
	35	622	0.8	40	**CM090**		B5
	93	264	2.7	15	**CM110**		B5
	70	348	2.1	20	**CM110**		B5
	56	430	1.6	25	**CM110**		B5
	47	491	1.6	30	**CM110**		B5
	35	647	1.2	40	**CM110**		B5
	28	778	0.9	50	**CM110**		B5
	47	485	2.2	30	**CM130**		B5
	35	622	1.7	40	**CM130**		B5
	28	767	1.3	50	**CM130**		B5
	23	896	1.0	60	**CM130**		B5

IEC	SMT	TS		T3A	
Motori *Motors*	**9034 IE3**	**90L24**	**100L14**	**90LB4**	**100L24**
IEC	**90 B14**	**90 B5/B14**	**100 B5/B14**	**90 B5/B14**	**100 B5**

Dati tecnici — *Technical data*

P_1 [kW]	n_2 [min^{-1}]	M_2 [Nm]	sf	i			IEC
4.0 - IEC 112							
T3A100L24-B5	**187**	182	1.1	7.5	**CM070**		B5
T3A112M4-B5	**140**	237	0.9	10	**CM070**		B5
(1400 min^{-1})							
	187	182	1.3	7.5	**CM075**		B5
	140	237	1.1	10	**CM075**		B5
	93	344	0.8	15	**CM075**		B5
	187	184	1.9	7.5	**CM090**		B5
	140	240	1.6	10	**CM090**		B5
	93	352	1.2	15	**CM090**		B5
	70	458	0.9	20	**CM090**		B5
	47	655	0.8	30	**CM090**		B5
	140	240	2.8	10	**CM110**		B5
	93	352	2.1	15	**CM110**		B5
	70	464	1.6	20	**CM110**		B5
	56	573	1.2	25	**CM110**		B5
	47	655	1.2	30	**CM110**		B5
	35	862	0.9	40	**CM110**		B5
	70	458	2.0	20	**CM130**		B5
	56	566	1.6	25	**CM130**		B5
	47	647	1.6	30	**CM130**		B5
	35	829	1.3	40	**CM130**		B5
	28	1023	0.9	50	**CM130**		B5
5.5 - IEC 132							
T3A132S4-B5	**187**	250	2.4	7.5	**CM110**		B5
(1400 min^{-1})	**140**	330	2.0	10	**CM110**		B5
	93	484	1.5	15	**CM110**		B5
	70	638	1.2	20	**CM110**		B5
	56	788	0.9	25	**CM110**		B5
	47	912	0.9	30	**CM110**		B5
	187	250	3.0	7.5	**CM130**		B5
	140	330	2.5	10	**CM130**		B5
	93	484	1.9	15	**CM130**		B5
	70	630	1.4	20	**CM130**		B5
	56	778	1.2	25	**CM130**		B5
	47	889	1.2	30	**CM130**		B5
	35	1141	0.9	40	**CM130**		B5

P_1 [kW]	n_2 [min^{-1}]	M_2 [Nm]	sf	i			IEC
7.5 - IEC 132							
T3A132M4-B5	**187**	341	1.8	7.5	**CM110**		B5
(1400 min^{-1})	**140**	450	1.5	10	**CM110**		B5
	93	660	1.1	15	**CM110**		B5
	70	870	0.9	20	**CM110**		B5
	187	341	2.2	7.5	**CM130**		B5
	140	450	1.8	10	**CM130**		B5
	93	660	1.4	15	**CM130**		B5
	70	860	1.1	20	**CM130**		B5
	56	1062	0.9	25	**CM130**		B5
	47	1213	0.9	30	**CM130**		B5

Motori *Motors*	T3A		
	100L24	112M4	132S4 132M4
IEC	100 B5	112 B5	132 B5

Dati tecnici elettrici — *Electrical technical data*

Si prega di consultare il paragrafo dedicato:

Please see the dedicated paragraph:

SMT SMM → N3 pag.

TS T2A T3A → T3 pag.

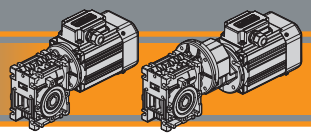

Motori applicabili

IEC Motor adapters

	SMT						SMM				
	5014 5024 5034 5044	5624 5634 5444 5654	6324 6334 6344	7124 7134 7144	8024 8034	9024 9034	5014 5024 5034	5624 5634 5654	6324 6334	7124 7134	8024
CM026	■	■					■	■			
CM030	■	■	■				■	■	■		
CM040	■	■	■	■			■	■	■	■	
CM050			■	■	■				■	■	■
CM063				■	■	■				■	■
CM070					■	■					■
CM075					■	■					■
CM090					■	■					■
CM110						■					
CM130											
CMP056/...	■	■					■	■			
CMP063/...			■						■		
CMP071/...				■						■	
CMP080/...					■						■
CMP090/...						■					

	TS						T2A			T3A				
	5624	6314 6324 6334	7114 7124 7134 7144	8024 8034	90S4 90L14 90L24	100L14	6324 6334	7124 7134	8014	8024 8034	90S4 90L14 90LB4	100L14 100L24 100L34	112M4	132S4 132M4
CM026	■													
CM030	■	■					■							
CM040	■	■	■				■	■						
CM050		■	■	■			■	■	■	■				
CM063		■	■	■	■		■	■	■	■	■			
CM070			■	■	■	■		■	■	■	■	■	■	
CM075			■	■	■	■		■	■	■	■	■	■	
CM090			■	■	■	■		■	■	■	■	■	■	
CM110				■	■	■			■	■	■	■	■	■
CM130				■	■	■			■	■	■	■	■	■
CMP056/...	■													
CMP063/...		■					■							
CMP071/...			■					■						
CMP080/...				■					■	■				
CMP090/...					■						■			

N.B. Le aree evidenziate in grigio indicano l'applicabilità della corrispondente grandezza motore.

N.B. *Grey areas indicate motor inputs available on each size of unit.*

Motori applicabili

IEC Motor adapters

	IEC	N	M	P	D	i											
						5	7.5	10	15	20	25	30	40	50	60	80	100
CM026	**56B14**	50	65	80	9												
CM030	**63B5**	95	115	140	11												
	63B14	60	75	90													
	56B5	80	100	120	9	**B**	**B**	**B**	**B**	**B**	**B**	**B**	**B**	**B**			
	56B14	50	65	80													
CM040	**71B5**	110	130	160	14												
	71B14	70	85	105													
	63B5	95	115	140	11	**B**	**B**	**B**	**B**	**B**	**B**	**B**	**B**				
	63B14	60	75	90													
	56B5	80	100	120	9	**BS**	**BS**	**BS**	**BS**	**BS**	**BS**	**BS**	**BS**	**B**	**B**	**B**	**B**
	56B14	50	65	80													
CM050	**80B5**	130	165	200	19												
	80B14	80	100	120													
	71B5	110	130	160	14	**B**	**B**	**B**	**B**	**B**	**B**	**B**					
	71B14	70	85	105													
	63B5	95	115	140	11	**BS**	**BS**	**BS**	**BS**	**BS**	**BS**	**BS**	**B**	**B**	**B**	**B**	
	63B14	60	75	90													
CM063	**90B5**	130	165	200	24												
	90B14	95	115	140													
	80B5	130	165	200	19	**B**	**B**	**B**	**B**	**B**	**B**	**B**					
	80B14	80	100	120													
	71B5	110	130	160	14	**BS**	**BS**	**BS**	**BS**	**BS**	**BS**	**BS**	**B**	**B**	**B**		
	71B14	70	85	105													
	63B5	95	115	140	11								**BS**	**BS**	**BS**	**B**	**B**
CM070	**100/112B5**	180	215	250	28												
	100/112B14	110	130	160													
	90B5	130	165	200	24		**B**	**B**	**B**	**B**							
	90B14	95	115	140													
	80B5	130	165	200	19		**BS**	**BS**	**BS**	**BS**	**B**	**B**	**B**				
	80B14	80	100	120													
	71B5	110	130	160	14						**BS**	**BS**	**BS**	**B**	**B**	**B**	**B**
CM075	**100/112B5**	180	215	250	28												
	100/112B14	110	130	160													
	90B5	130	165	200	24		**B**	**B**	**B**	**B**	**B**	**B**					
	90B14	95	115	140													
	80B5	130	165	200	19		**BS**	**BS**	**BS**	**BS**	**BS**	**BS**	**B**	**B**			
	80B14	80	100	120													
	71B5	110	130	160	14								**BS**	**BS**	**B**	**B**	**B**
CM090	**100/112B5**	180	215	250	28												
	100/112B14	110	130	160													
	90B5	130	165	200	24		**B**	**B**	**B**	**B**	**B**	**B**	**B**				
	90B14	95	115	140													
	80B5	130	165	200	19		**BS**	**BS**	**BS**	**BS**	**BS**	**BS**	**BS**	**B**	**B**	**B**	
	80B14	80	100	120													
	71B5	110	130	160	14									**BS**	**BS**	**BS**	**B**
CM110	**132B5**	230	265	300	38												
	132B14	130	165	200													
	100/112B5	180	215	250	28		**B**	**B**	**B**	**B**	**B**	**B**					
	100/112B14	110	130	160													
	90B5	130	165	200	24		**BS**	**BS**	**BS**	**BS**	**BS**	**BS**	**B**	**B**	**B**		
	90B14	95	115	140													
	80B5	130	165	200	19								**BS**	**BS**	**BS**	**B**	**B**
CM130	**132B5**	230	265	300	38												
	132B14	130	165	200													
	100/112B5	180	215	250	28		**B**	**B**	**B**	**B**	**B**	**B**	**B**				
	90B5	130	165	200	24		**BS**	**BS**	**BS**	**BS**	**BS**	**BS**	**BS**	**B**	**B**	**B**	**B**
	80B5	130	165	200	19									**BS**	**BS**	**BS**	**BS**

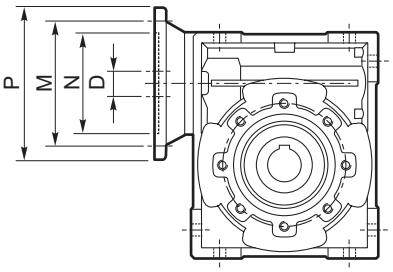

N.B.

Le aree evidenziate in grigio indicano l'applicabilità della corrispondente grandezza motore.

N.B. Grey areas indicate motor inputs available on each size of unit.

B/BS = Boccola di riduzione in acciaio

B/BS = Metal shaft sleeve

Nota: flange Nema disponibili a richiesta
Note: *Nema flange available on demand*

Motori applicabili

IEC Motor adapters

CMP	IEC	N	M	P	D	i (i_1 x i_2)							
						60 (3x20)	75 (3x25)	90 (3x30)	120 (3x40)	150 (3x50)	180 (3x60)	240 (3x80)	300 (3x100)
056/030	56 B14	50	65	80	9								
056/040						B	B	B	B				
063/040	63 B14	60	75	90	11								
063/050						B	B	B					
063/063						BS	BS	BS	B	B	B		
071/050	71 B14	70	85	105	14								
071/063						B	B	B					
071/070						BS	B	B	B				
071/075						BS	BS	BS	B	B			
071/090						BS	BS	BS	BS	B	B	B	
080/063	80 B14	80	100	120	19								
080/070						B							
080/075						B	B	B					
080/090						B	B	B	B				
080/110						BS	BS	BS	B	B	B		
080/130						BS	BS	BS	BS	B	B	B	B
090/070	90 B14 90 B5	95 130	115 165	140 200	24	B							
090/075						B	B	B					
090/090						B	B	B	B				
090/110						BS	BS	BS	B	B	B		
090/130						BS	BS	BS	BS	B	B	B	B

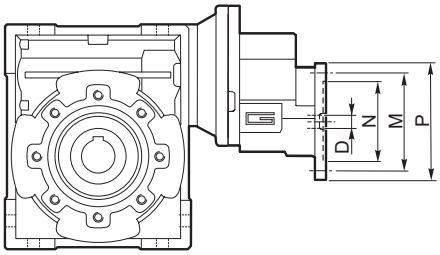

N.B.

Le aree evidenziate in grigio indicano l'applicabilità della corrispondente grandezza motore.

N.B. Grey areas indicate motor inputs available on each size of unit.

B/BS = Boccola di riduzione in acciaio

B/BS = Metal shaft sleeve

Dimensioni — *Dimensions*

CM 026 U

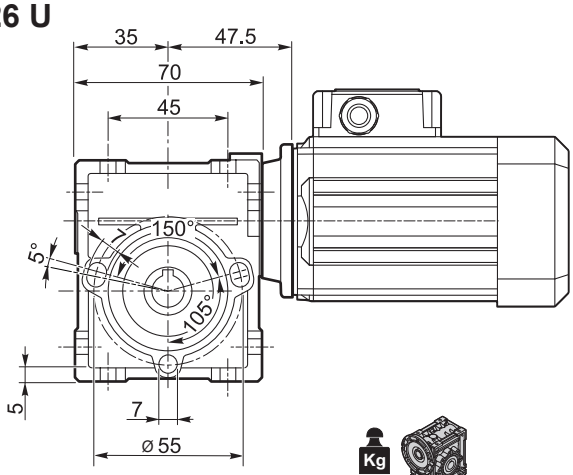

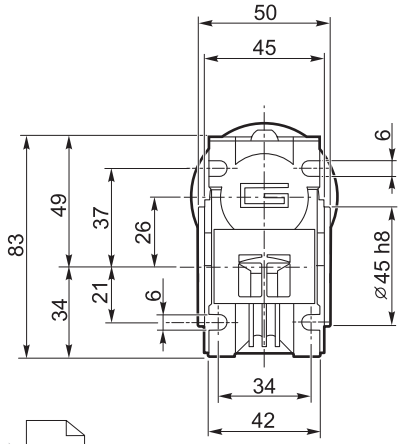

Kg 0.8

SMT SMM 50 ... 56 → N4 pag.

TS T2A T3A 56 → T4 pag.

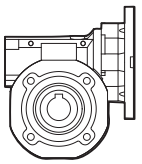

CL026 → H16 pag.

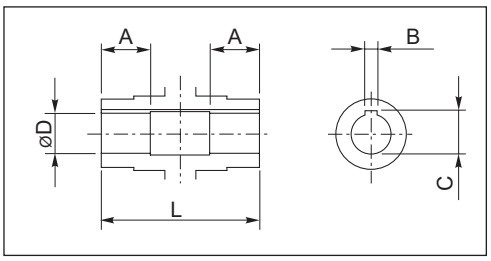

Albero lento cavo / *Hollow output shaft*

Grandezza *Size*	ø D H8	L	A	B	C
CM 026 (D14)	14	50	15	5	16.2
CM 026	12	50	15	4	13.8
CM 026 (D11)	11	50	15	4	12.8

CMIS 026 ..

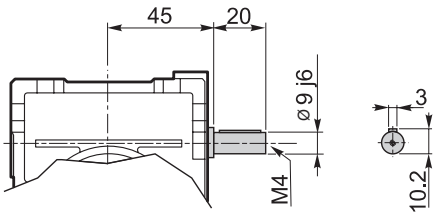

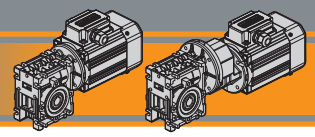

Dimensioni — *Dimensions*

CM 026 F

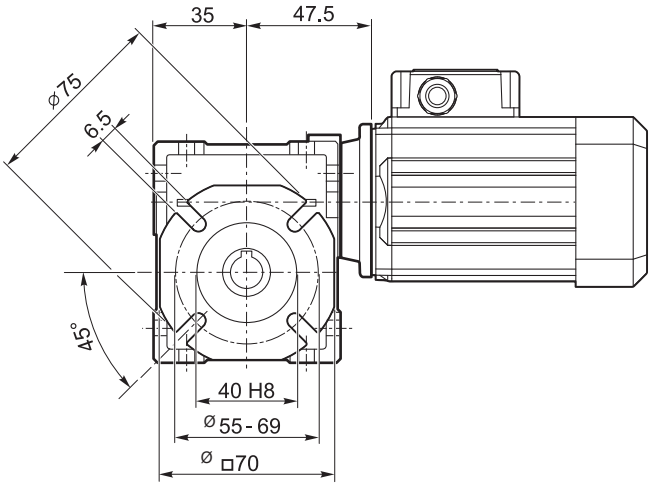

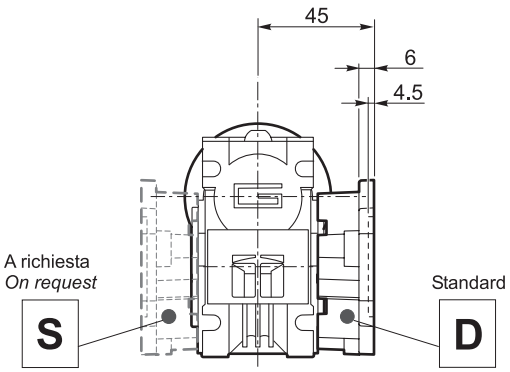

CM 026 F28

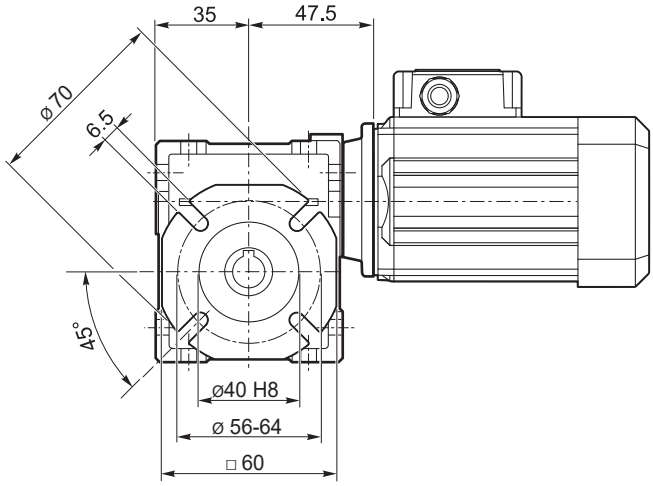

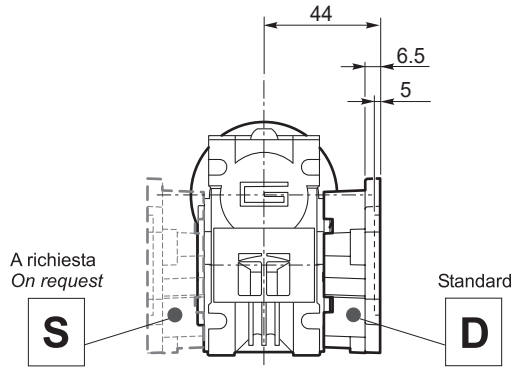

CM 026 F30

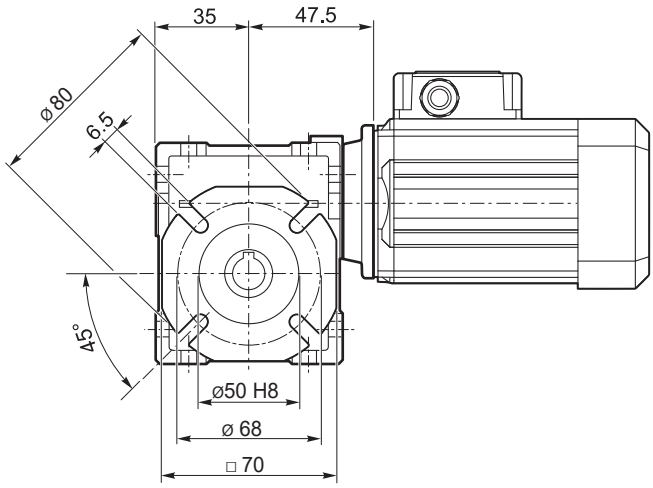

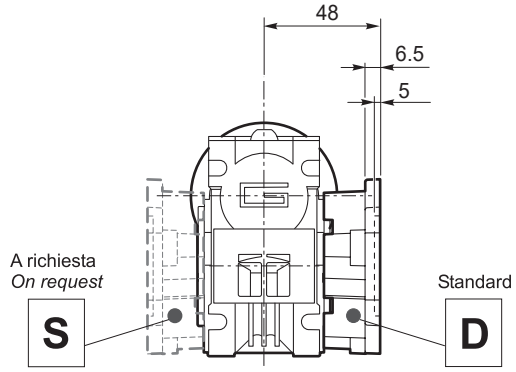

SMT SMM 50 ... 56 → N4 pag.

TS T2A T3A 56 → T4 pag.

CL026F
CL026 F28
CL026 F30 → H17 pag.

Dimensioni — *Dimensions*

CM 030 U

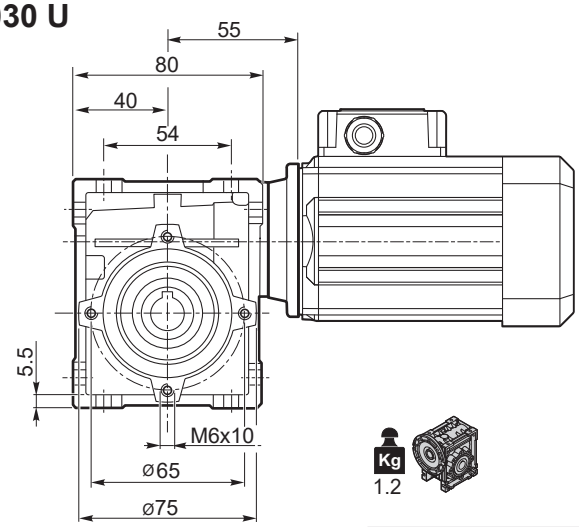

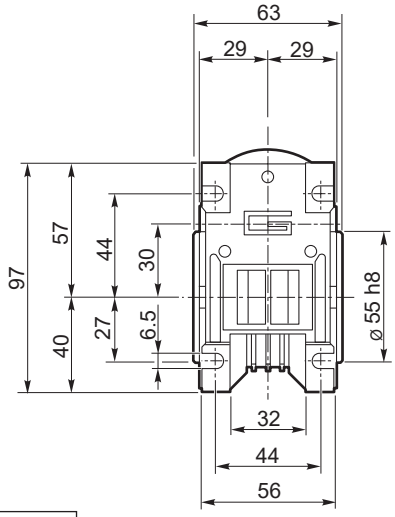

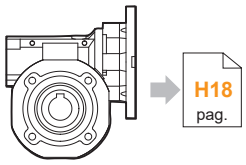

CL030

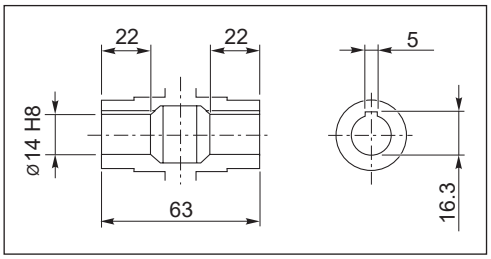

Albero lento cavo / *Hollow output shaft*

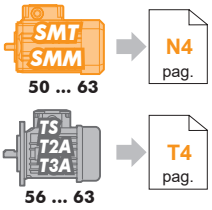

CMIS 030 ..

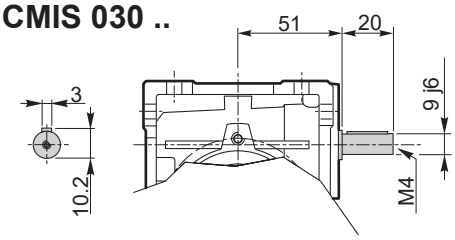

CMP ..

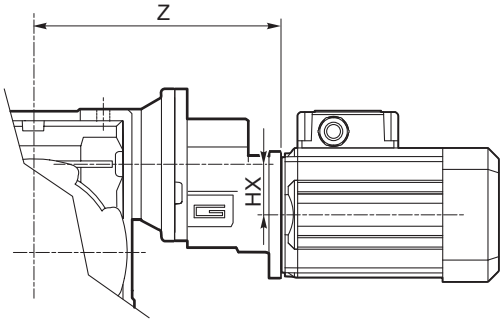

	HX	Z	Kg
056/030	30.5	124	2.1

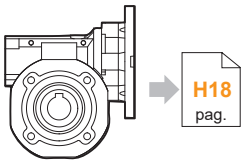

CLP 056/030

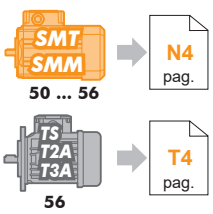

Dimensioni

Dimensions

CM 030 F

CMP../030 F

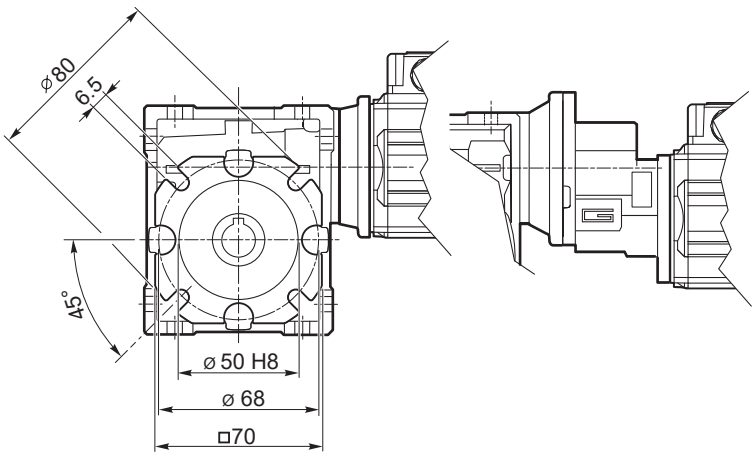

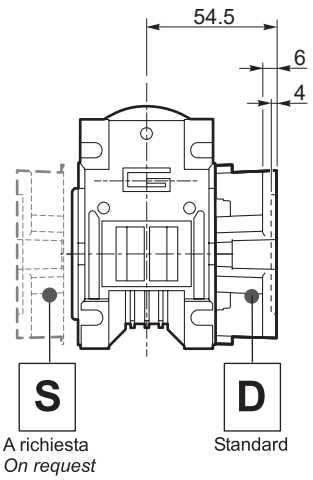

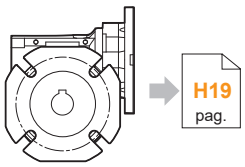

CL030 F

H19 pag.



50 ... 63

N4 pag.

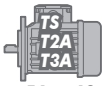

56 ... 63

T4 pag.

CM/CMP

Dimensioni ***Dimensions***

CM 040 U

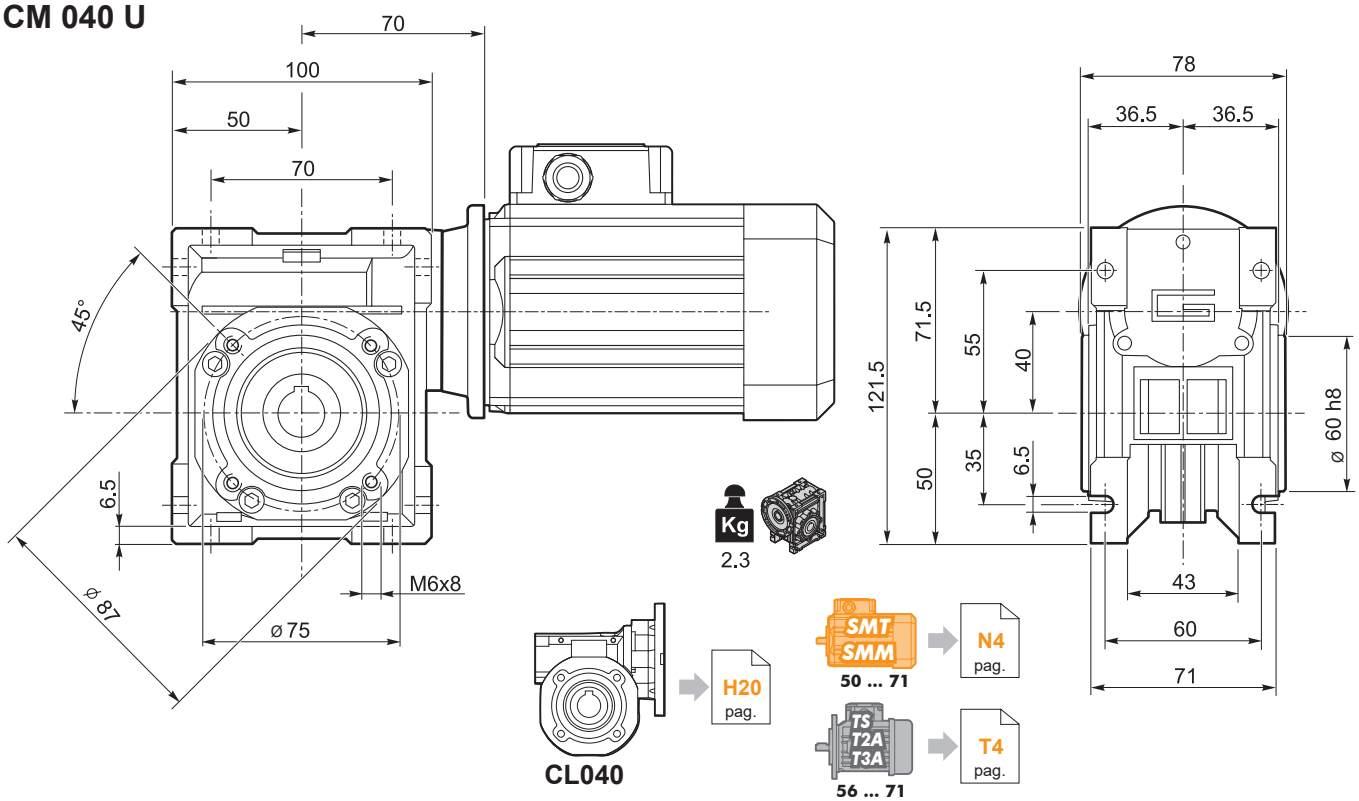

CMIS 040 ..

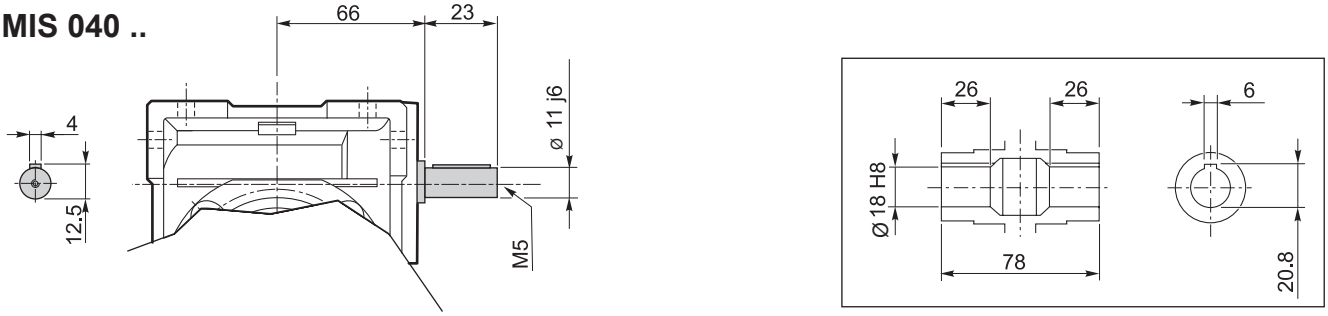

Albero lento cavo / *Hollow output shaft*

CMP ..

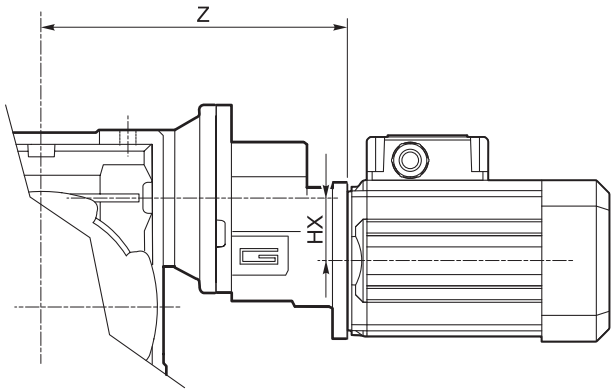

	HX	Z	Kg
056/040	30.5	139	3.2
063/040	30.5	142	3.3

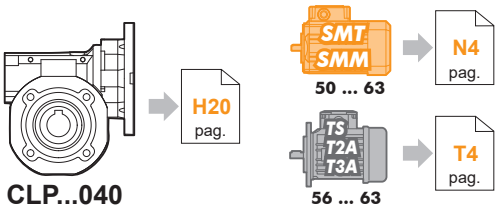

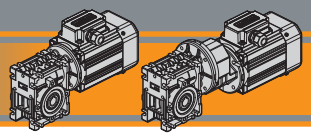

Dimensioni — *Dimensions*

CM 040 F

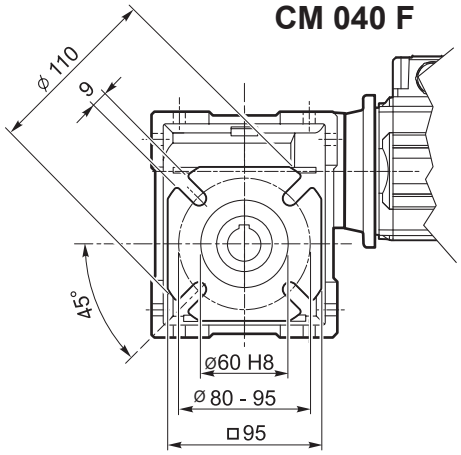

CMP../040 F

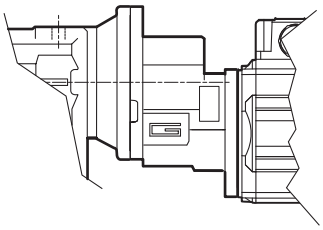

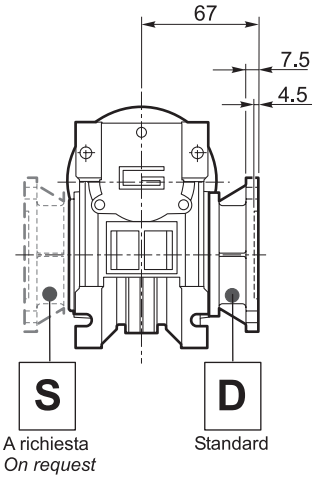

CM 040 FB

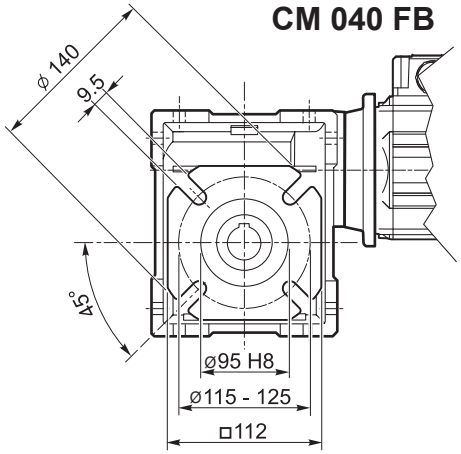

CMP../040 FB

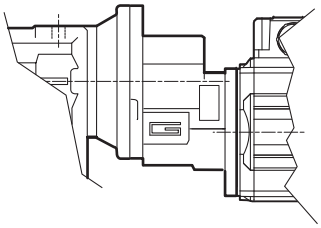

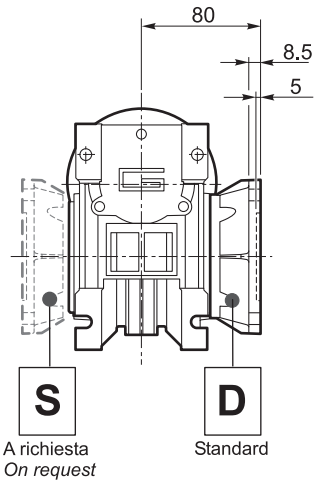

CM 040 FL

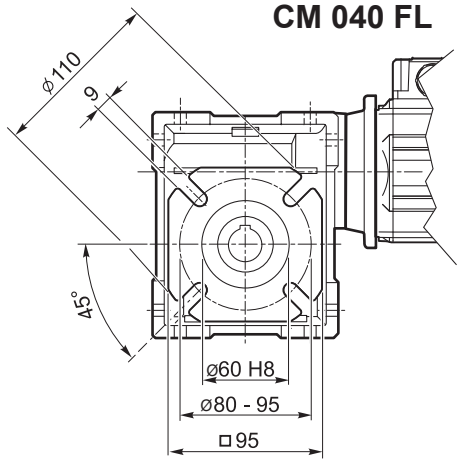

CMP../040 FL

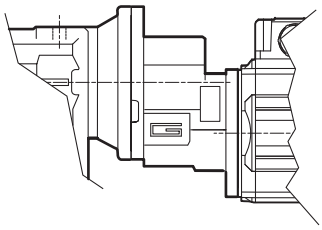

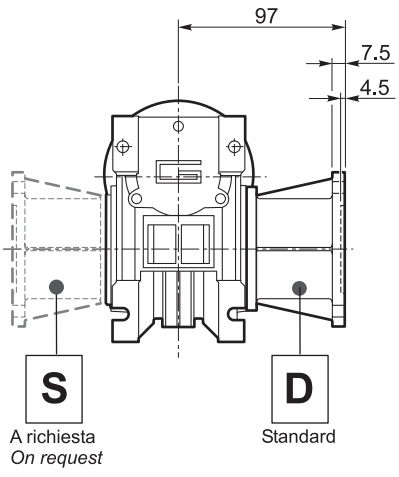

SMT SMM 50 ... 71 → N4 pag.
TS T2A T3A 56 ... 71 → T4 pag.
CL040 F
CL040 FB
CL040 FL → H21 pag.

Dimensioni — *Dimensions*

CM 050 U

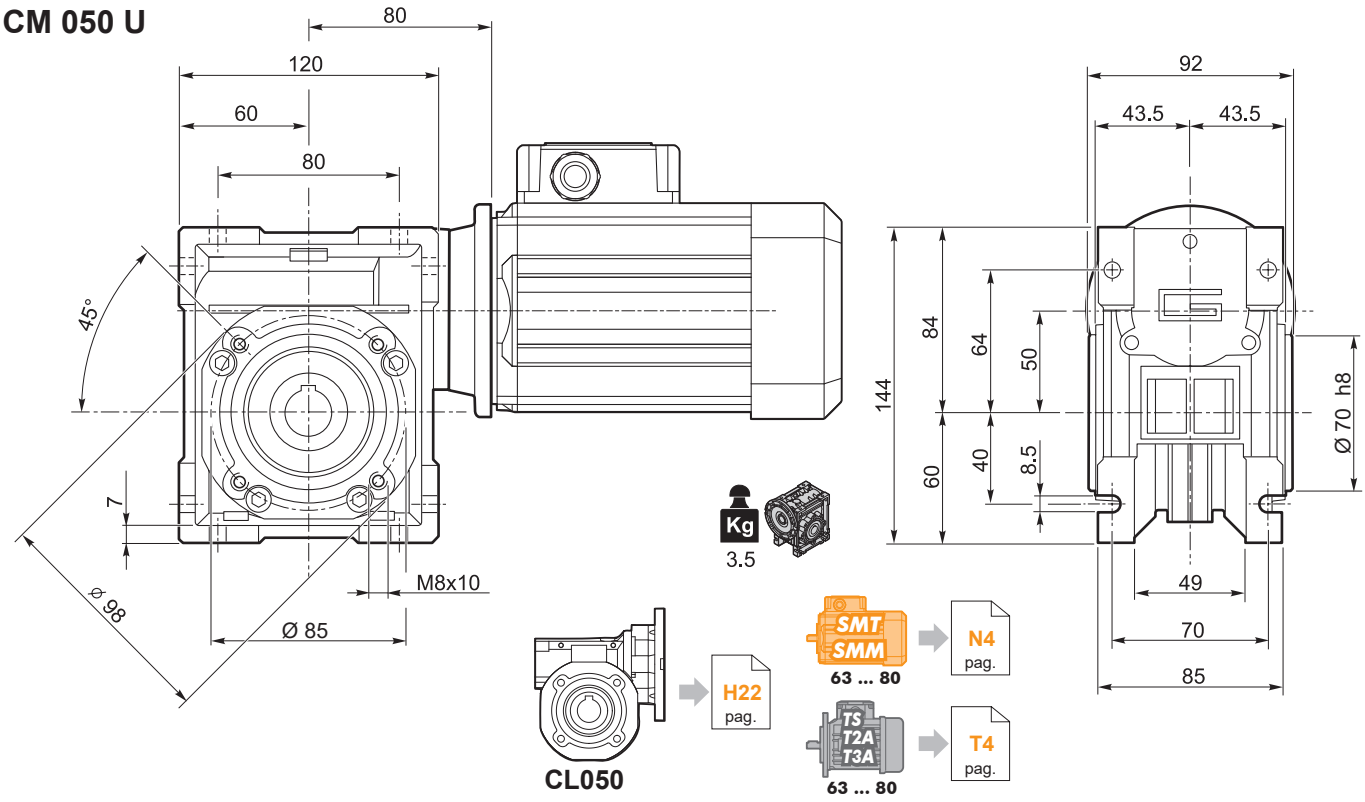

CMIS 050 ..

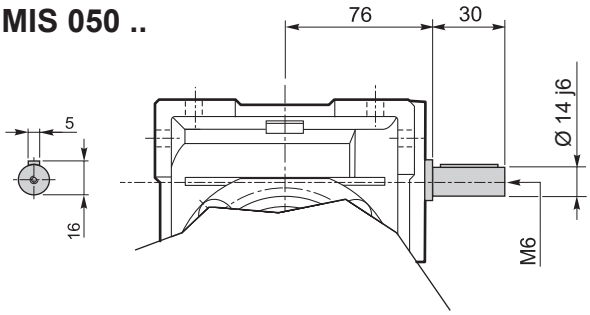

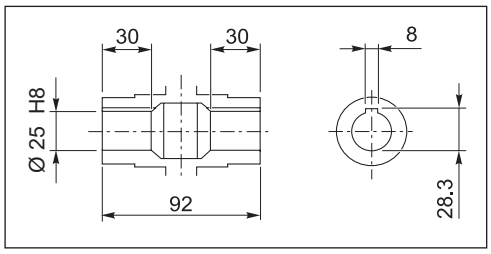

Albero lento cavo / *Hollow output shaft*

CMP ..

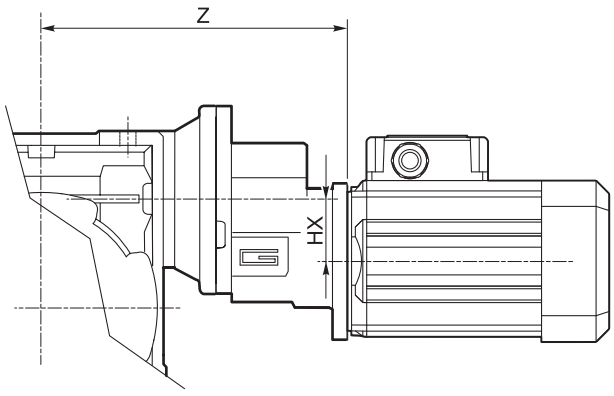

	HX	Z	Kg
063/050	30.5	152	4.5
071/050	41	169	5.5

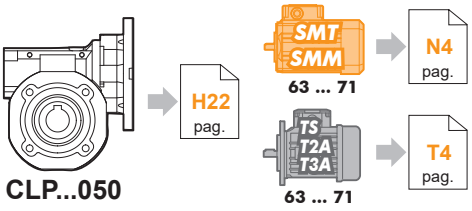

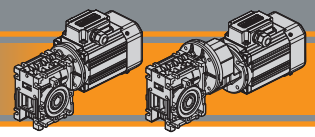

Dimensioni — *Dimensions*

CM 050 F

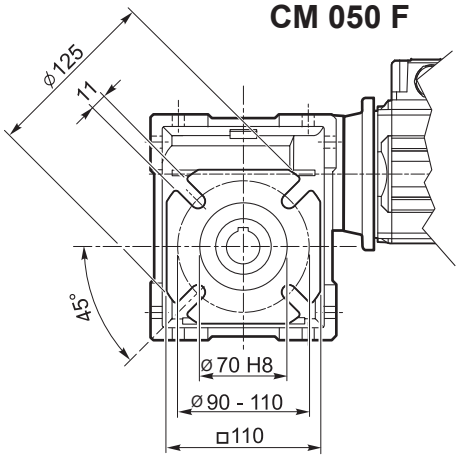

CMP../050 F

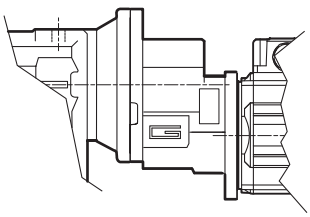

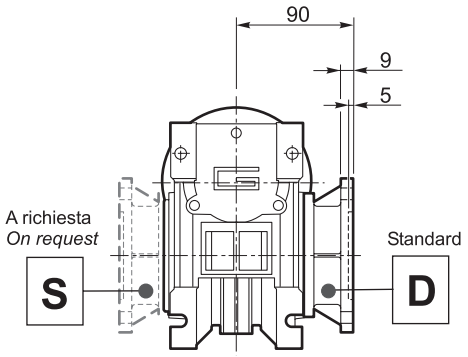

CM 050 FB

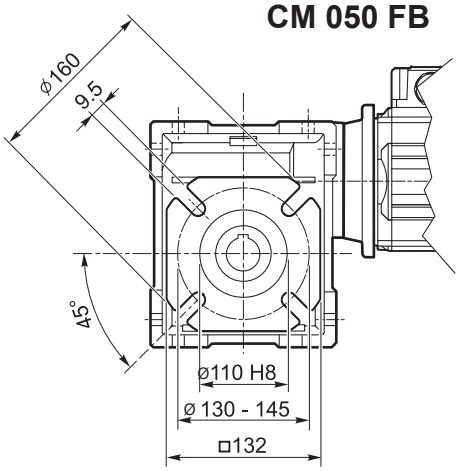

CMP../050 FB

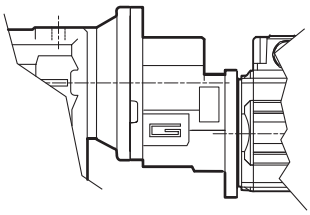

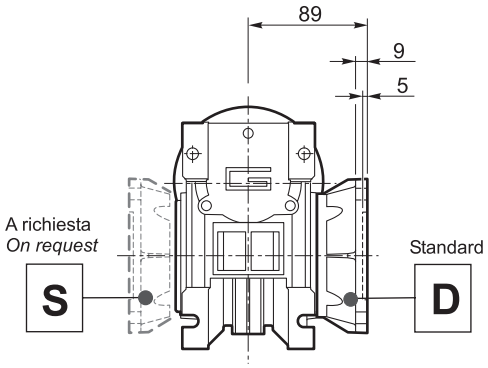

CM 050 FL

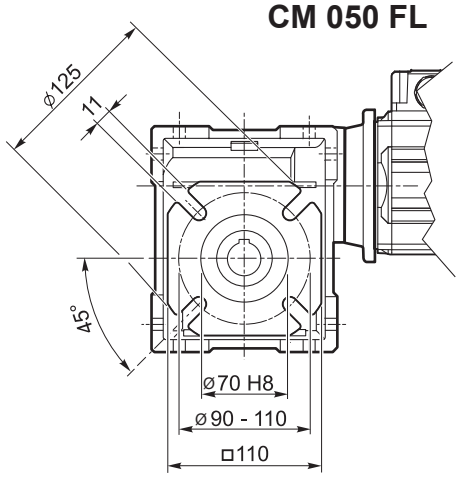

CMP../050 FL

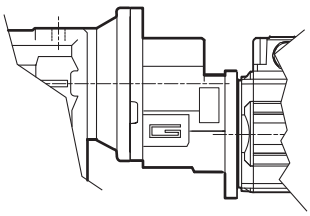

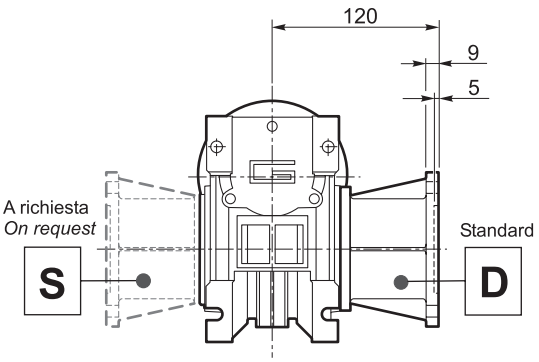

SMT SMM 63 ... 80 → N4 pag.

TS T2A T3A 63 ... 80 → T4 pag.

CL050 F
CL050 FB
CL050 FL → H23 pag.

Dimensioni — *Dimensions*

CM 063 U

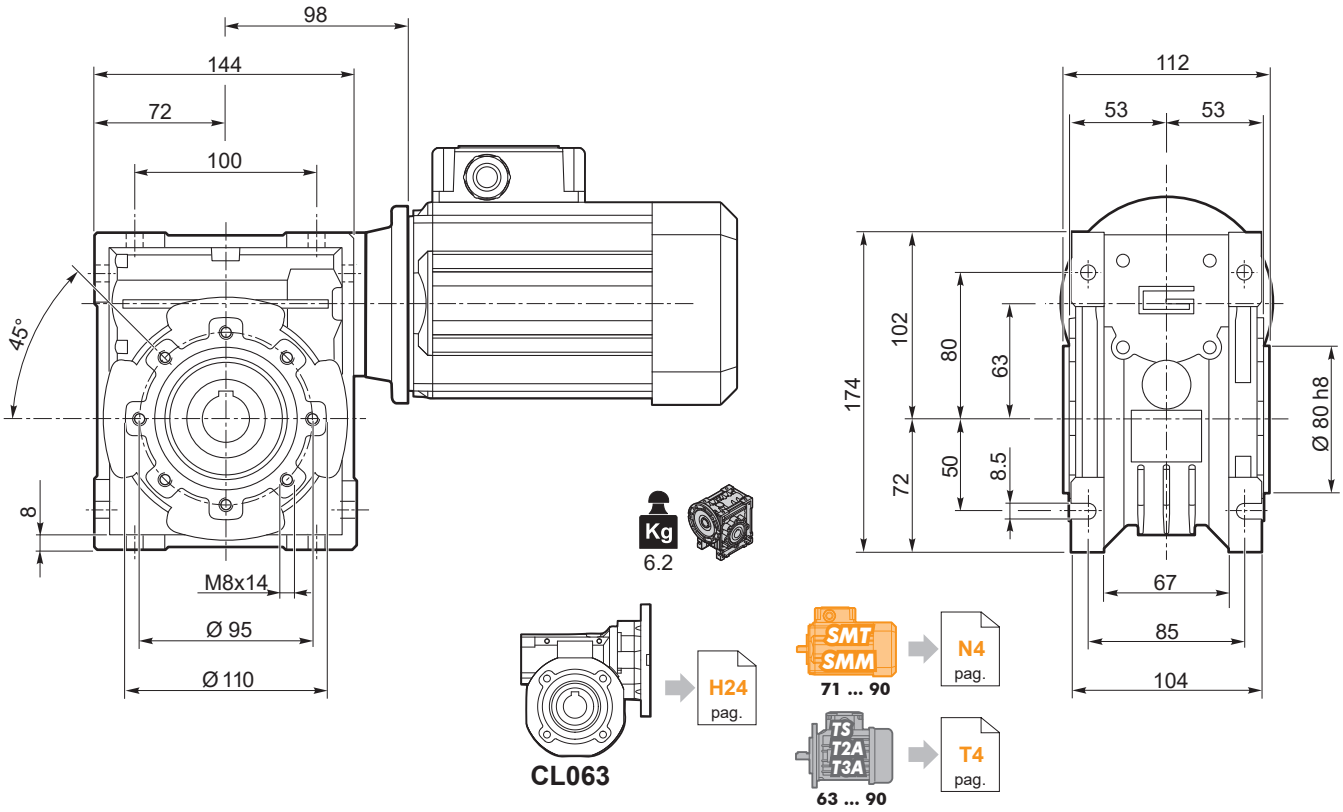

CMIS 063 ..

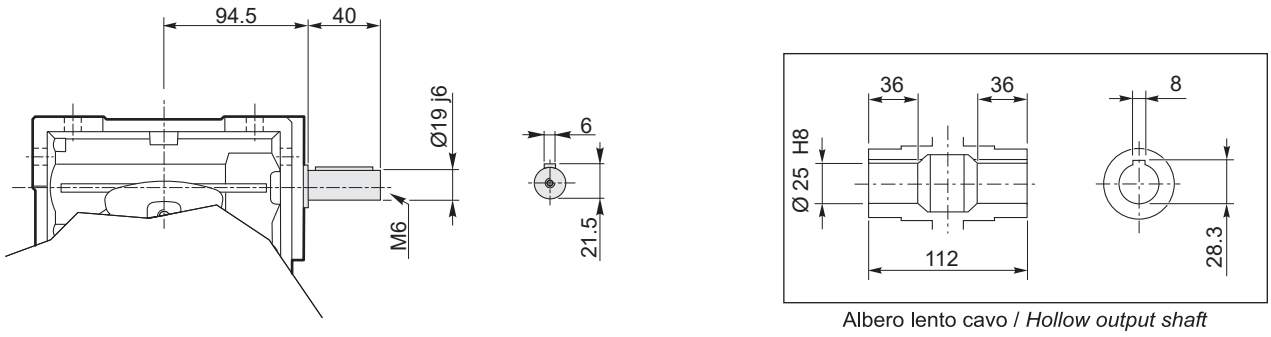

Albero lento cavo / *Hollow output shaft*

CMP ..

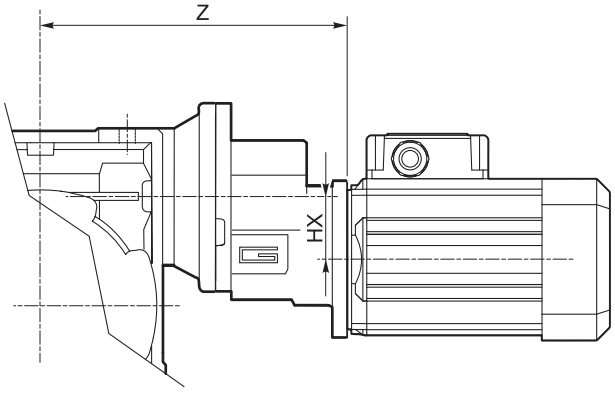

	HX	Z	Kg
063/063	30.5	170	7.2
071/063	41	187	8.2
080/063	41	198	9.0

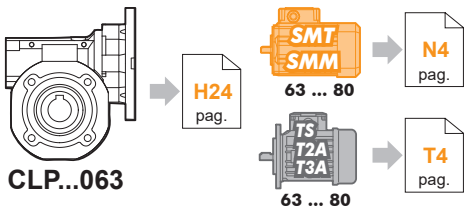

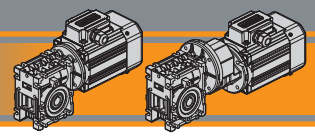

Dimensioni — *Dimensions*

CM 063 F

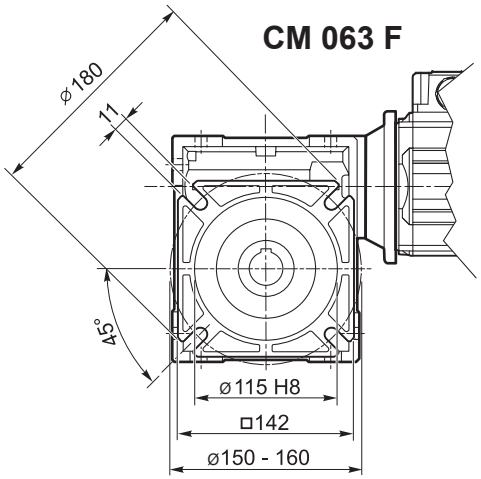

CMP../063 F

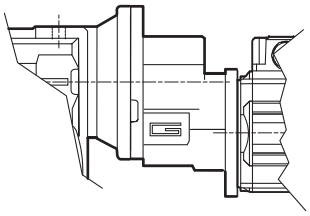

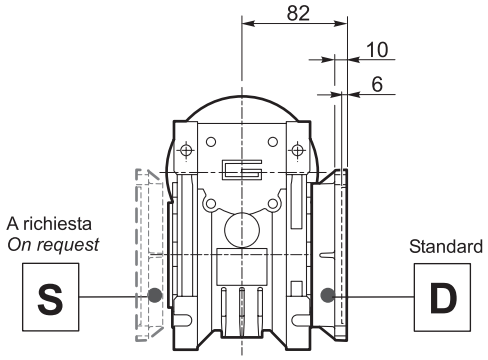

CM 063 FB

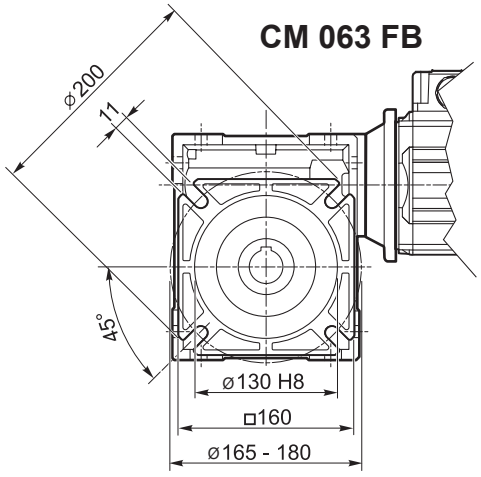

CMP../063 FB

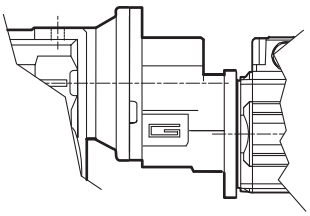

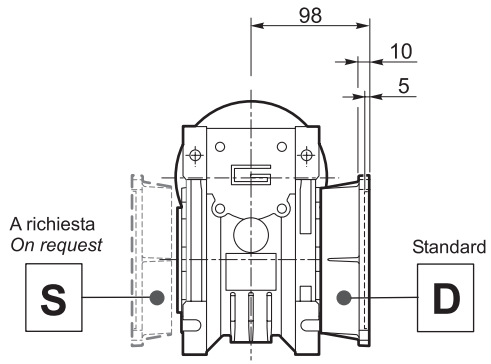

CM 063 FL

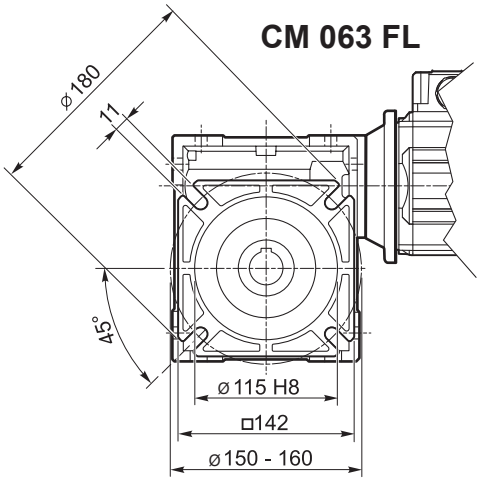

CMP../063 FL

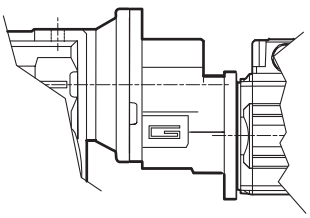

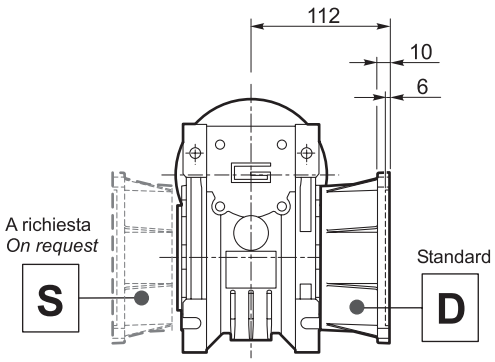

SMT SMM 63 ... 90 → N4 pag.

TS T2A T3A 63 ... 90 → T4 pag.

CL063 F
CL063 FB
CL063 FL → H25 pag.

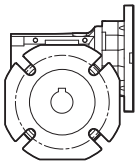

Dimensioni *Dimensions*

CM 070 U

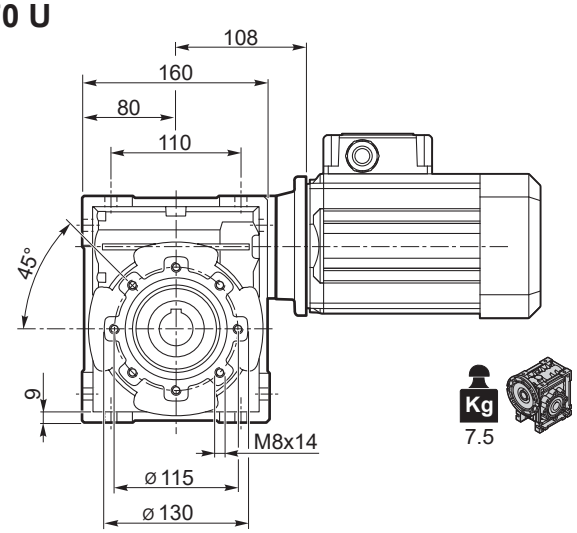

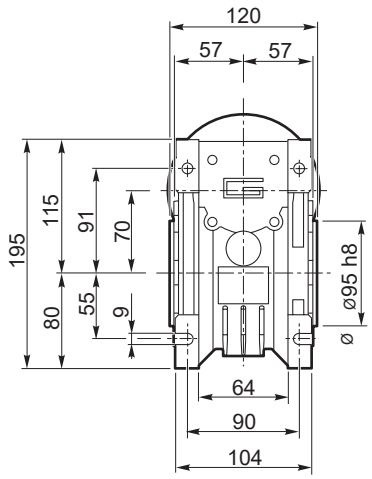

CM 070 F

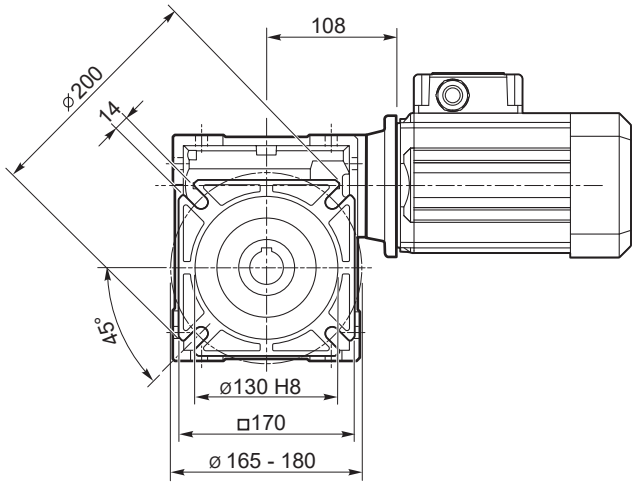

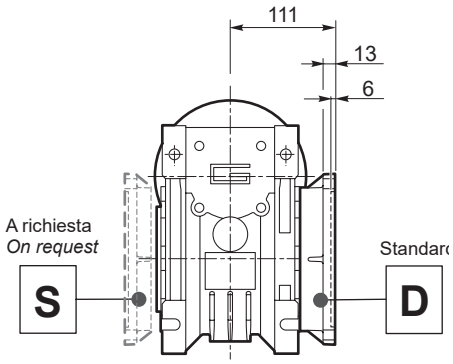

CMIS 070 ..

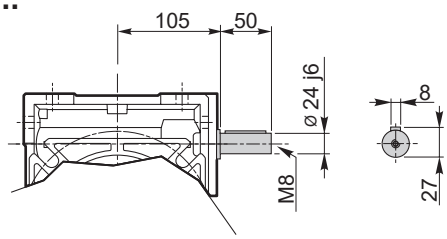

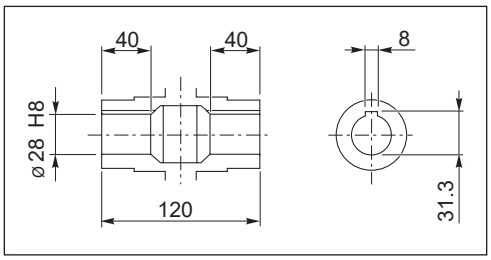

Albero lento cavo / *Hollow output shaft*

CMP ..

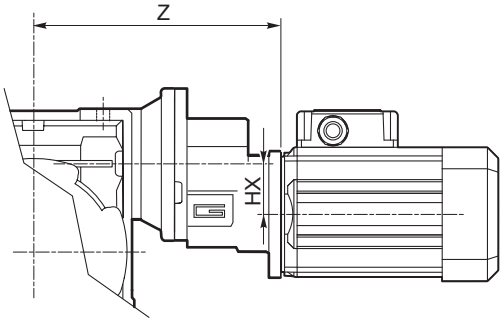

	HX	Z	Kg
071/070	41	197	9
080/070	41	208	9.8
090/070	36.5	262	10.5

SMT SMM 71 ... 90 → N4 pag.
TS T2A T3A 71 ... 100 → T4 pag.
CL070 CL070 F → H26 pag.

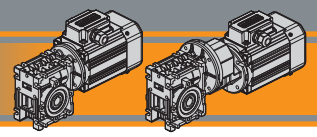

Dimensioni — *Dimensions*

CM 075 U

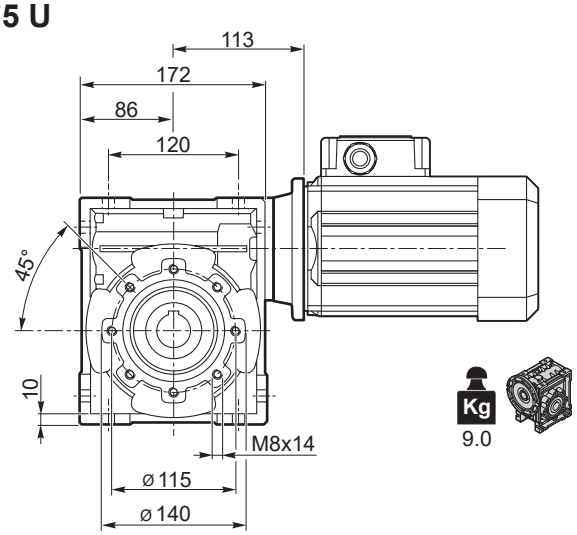

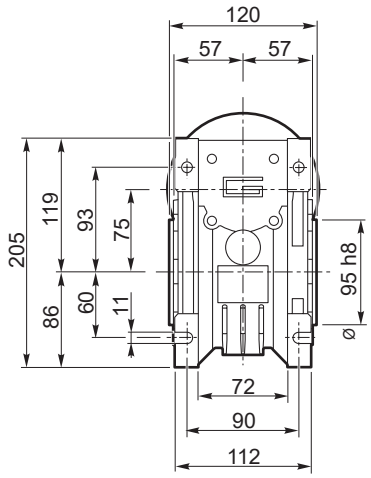

CM 075 F

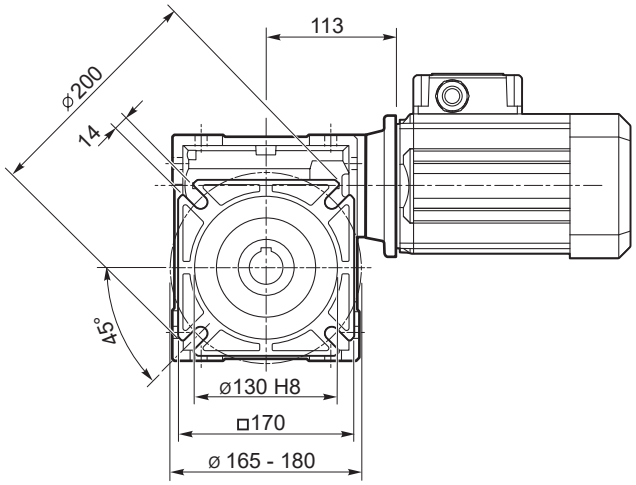

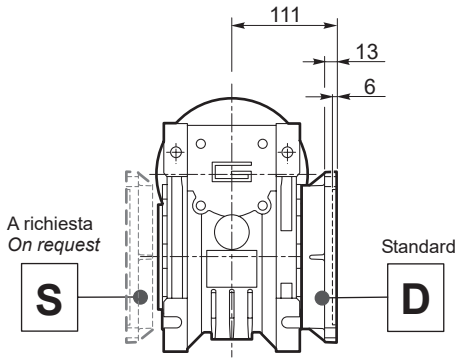

CMIS 075 ..

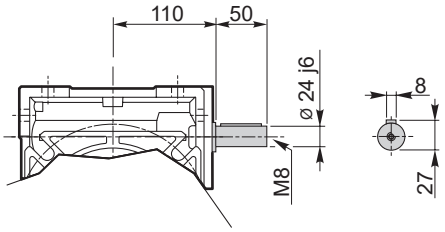

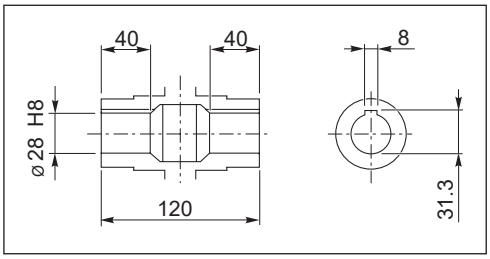

Albero lento cavo / *Hollow output shaft*

CMP ..

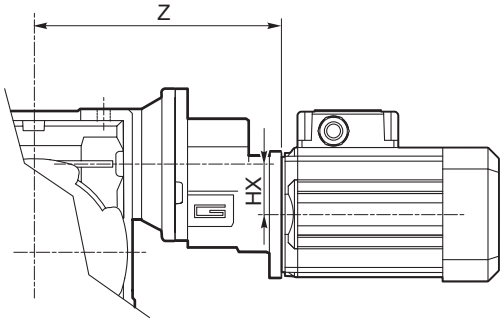

	HX	Z	Kg
071/075	41	202	11.0
080/075	41	213	11.8
090/075	36.5	267	12.5

SMT SMM 71 ... 90 → N4 pag.
TS T2A T3A 71 ... 100 → T4 pag.

Dimensioni — *Dimensions*

CM 090 U

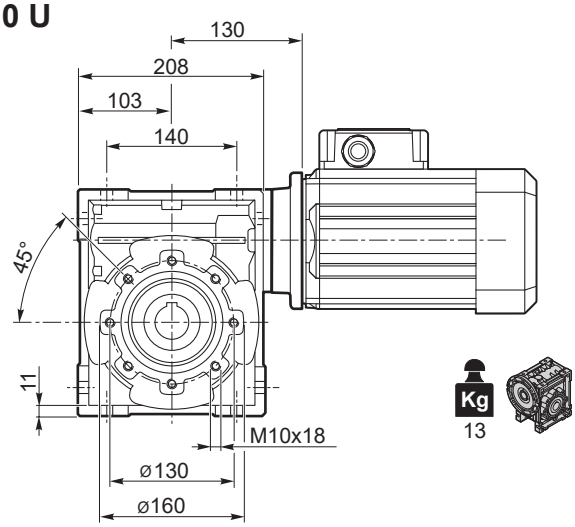

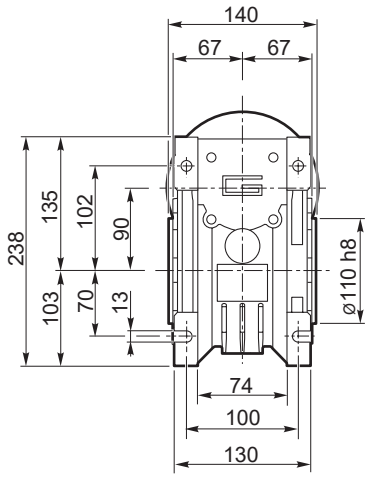

CM 090 F

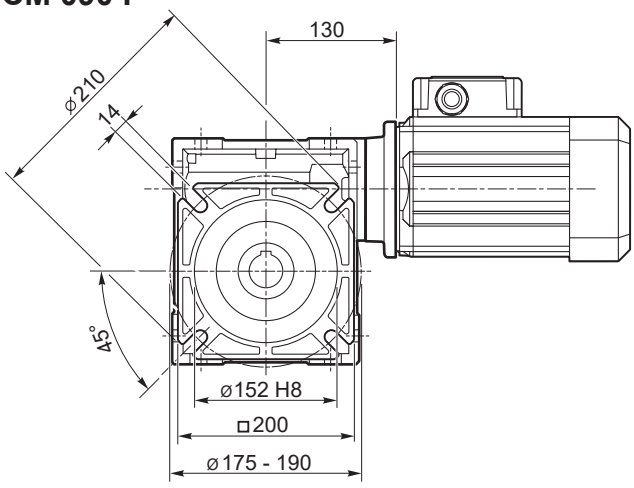

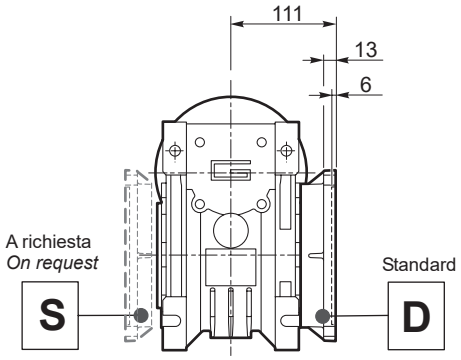

CMIS 090 ..

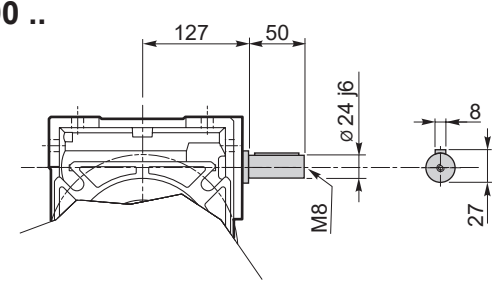

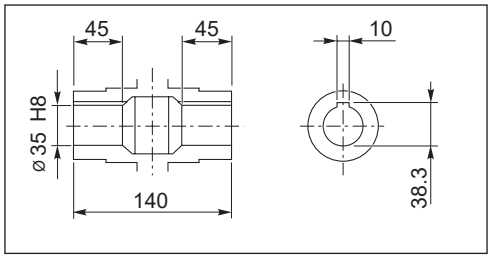

Albero lento cavo / *Hollow output shaft*

CMP ..

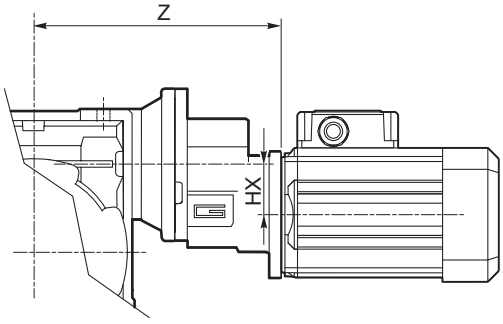

	HX	Z	Kg
071/090	41	219	15.0
080/090	41	230	15.8
090/090	36.5	284	16.5

SMT SMM 71 ... 90 → N4 pag.
TS T2A T3A 71 ... 100 → T4 pag.

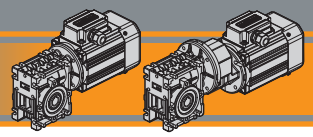

Dimensioni — *Dimensions*

CM 110 U

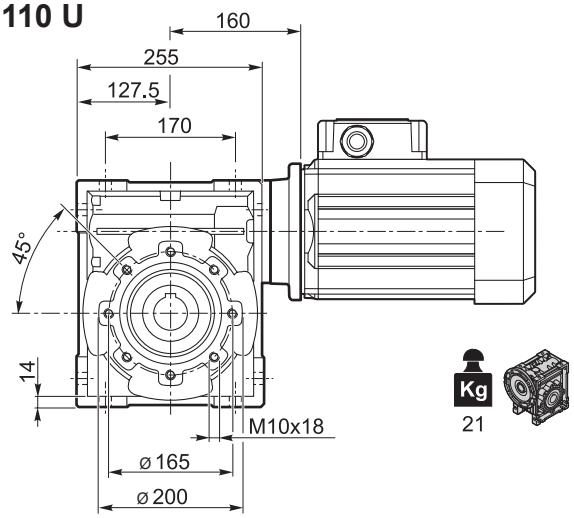

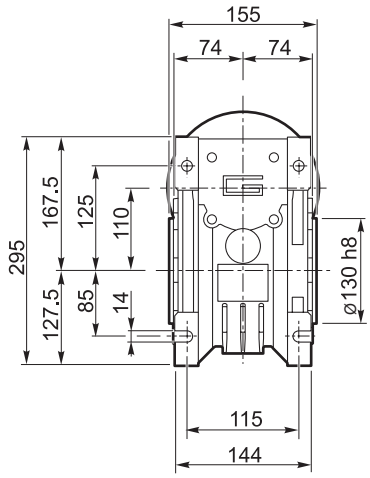

CM 110 F

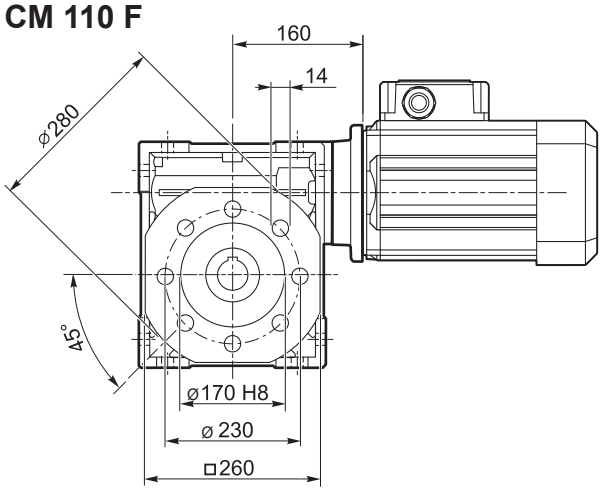

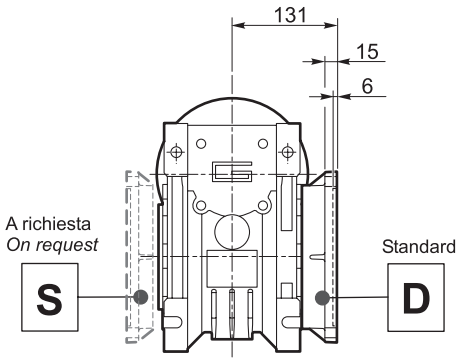

CMIS 110 ..

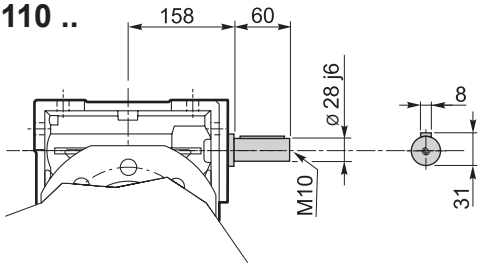

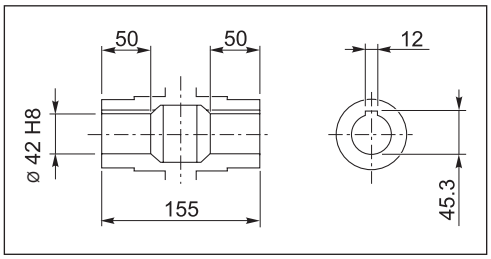

Albero lento cavo / *Hollow output shaft*

CMP ..

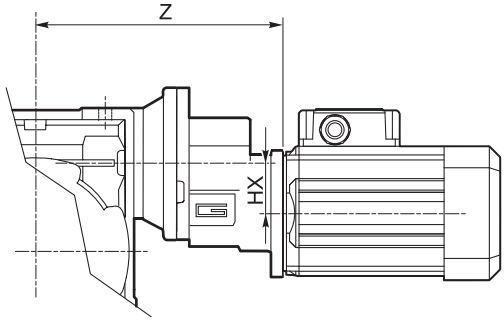

	HX	Z	Kg
080/110	41	260	23.8
090/110	36.5	314	24.5

SMT SMM 80 ... 90 → N4 pag.

TS T2A T3A 80 ... 100 → T4 pag.

Dimensioni — *Dimensions*

CM 130 U

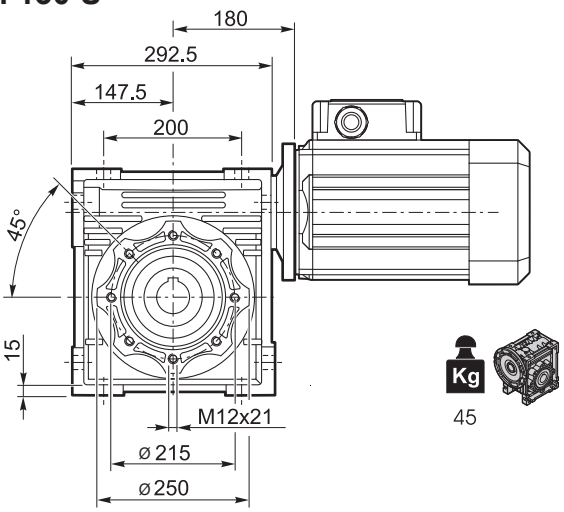

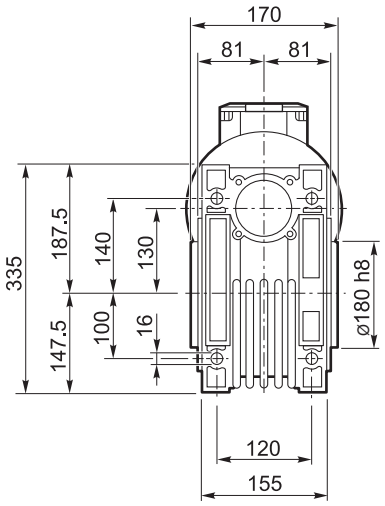

CM 130 F

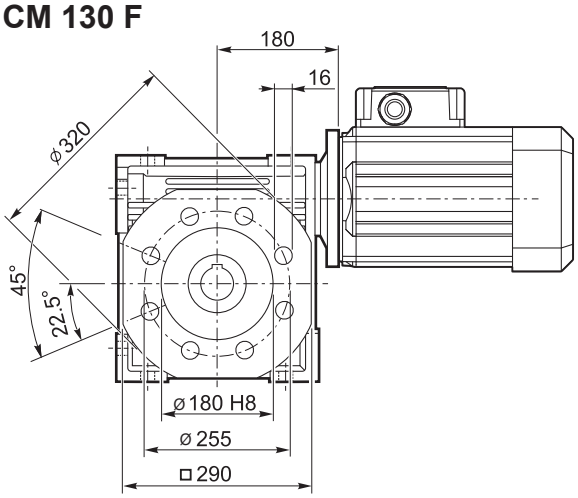

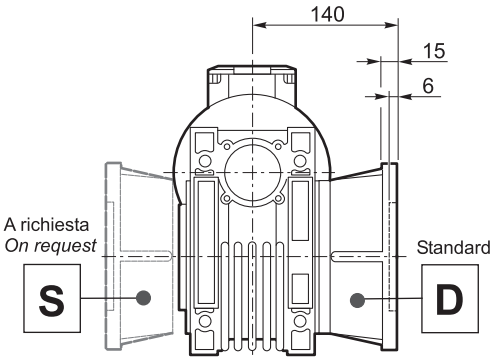

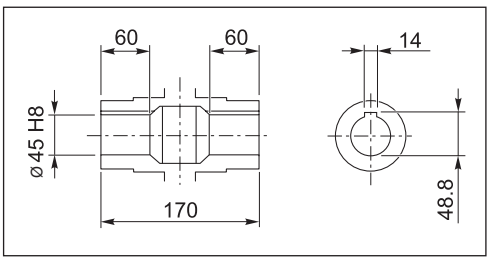

Albero lento cavo / *Hollow output shaft*

CMP ..

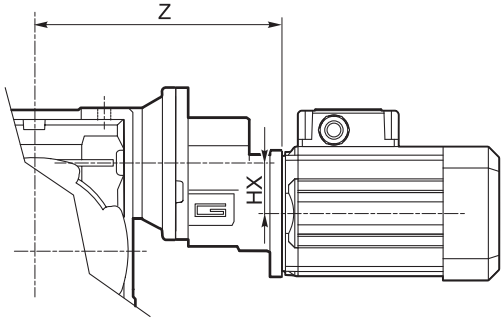

	HX	Z	Kg
080/130	41	280	47.8
090/130	36.5	334	48.5

SMT SMM 80 ... 90 → N4 pag.
TS T2A T3A 80 ... 100 → T4 pag.

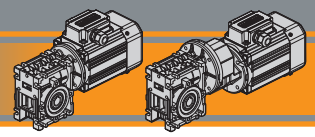

Accessori / *Accessories*

Albero lento semplice e doppio / *Single and double output shaft*

DZ

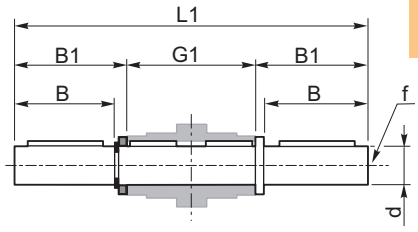

CM 030 - 130
CMP ../030 - ../130

SZ

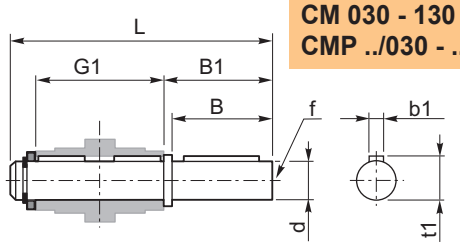

CM 030 - 130
CMP ../030 - ../130

CM	CMP	d h7	B	B1	G1	L	L1	f	b1	t1
030	056/030	14	30	32.5	63	102	128	M6	5	16
040	056/040 063/040	18	40	43	78	128	164	M6	6	20.5
050	063/050 071/050	25	50	53.5	92	153	199	M10	8	28
063	063/063 071/063 080/063	25	50	53.5	112	173	219	M10	8	28
070	071/070 080/070 090/070	28	60	63.5	120	192	247	M10	8	31
075	071/075 080/075 090/075	28	60	63.5	120	192	247	M10	8	31
090	071/090 080/090 090/090	35	80	84.5	140	234	309	M12	10	38
110	080/110 090/110	42	80	84.5	155	249	324	M16	12	45
130	080/130 090/130	45	80	85	170	265	340	M16	14	48.5

CM 026 (*)

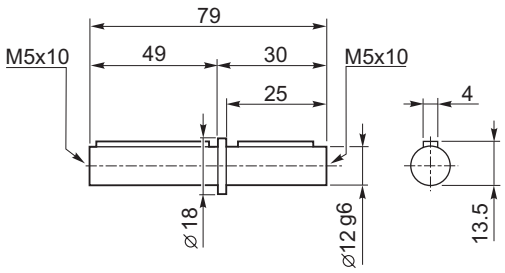

(*)
Nota: disponibile solo per cavo uscita Ø12
Note: *available for output hollow shaft Ø12 only*

Braccio di reazione / *Torque arm*

CM	CMP	K1	G	KG	KH	R
030	056/030	85	14	23	8	15
040	056/040 063/040	100	14	31	10	18
050	063/050 071/050	100	14	38	10	18
063	063/063 071/063 080/063	150	14	47.5	10	18
070	071/070 080/070 090/070	200	25	46.5	20	30
075	071/075 080/075 090/075	200	25	46.5	20	30
090	071/090 080/090 090/090	200	25	56.5	20	30
110	080/110 090/110	250	30	62	25	35
130	080/130 090/130	250	30	69	25	35

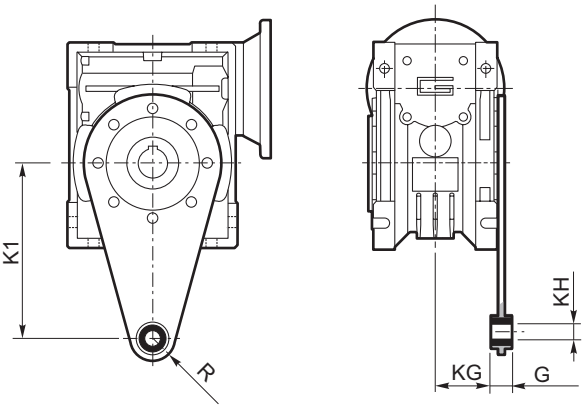

Accessori — *Accessories*

SC - *Safety Cover*

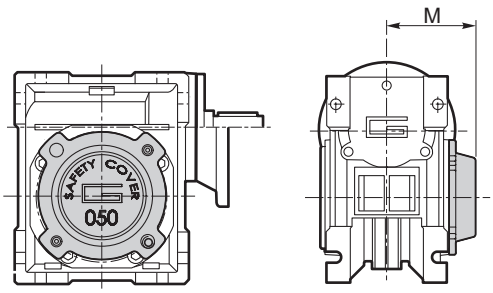

CM	CMP	M
030	056/030	47
040	056/040 063/040	54.5
050	063/050 071/050	62.5
063	063/063 071/063 080/063	73
070	071/070 080/070 090/070	75
075	071/075 080/075 090/075	79
090	071/090 080/090 090/090	94
110	080/110 090/110	102
130	080/130 090/130	117

WD - *Kit washdown cover*

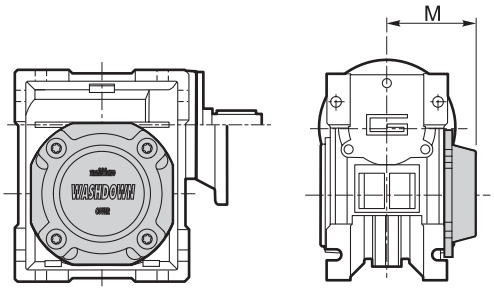

CM	CMP	M
026 (*)	-	37.5
030	056/030	48
040	056/040 063/040	55.5
050	063/050 071/050	63.5
063	063/063 071/063 080/063	71.5
070	071/070 080/070 090/070	76
075	071/075 080/075 090/075	80
090	071/090 080/090 090/090	95
110	080/110 090/110	103

(*)
Nota: Viti escluse dalla fornitura
Note: *Screws not included in the supply*

Opzioni — *Options*

VS - Vite sporgente / *Extended input shaft*

CM	CMP	A	B	D_1 j6	E	F	G
030	056/030	45	20	9	M4	3	10.2
040	056/040 063/040	53	23	11	M5	4	12.5
050	063/050 071/050	64	30	14	M6	5	16
063	063/063 071/063 080/063	75	40	19	M6	6	21.5
070	071/070 080/070 090/070	84	40	19	M6	6	21.5
075	071/075 080/075 090/075	90	50	24	M8	8	27
090	071/090 080/090 090/090	108	50	24	M8	8	27
110	080/110 090/110	135	60	28	M10	8	31
130	080/130 090/130	—	—	—	—	—	—

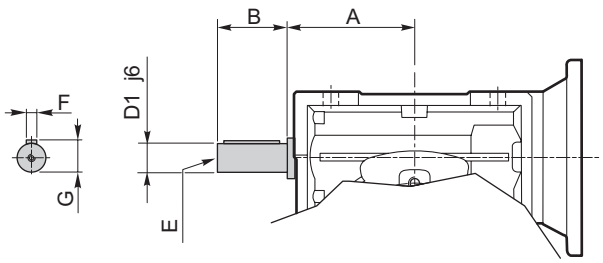

Costruito su richiesta
Built on request

TRANSTECNO®
the modular gearmotor

CL-CLP

CL-CLP

CL-CLP Alù

Motoriduttori a vite senza fine
Wormgearmotors



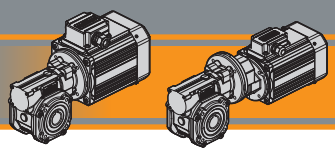

Indice	*Index*	Pag. *Page*
Caratteristiche tecniche	*Technical features*	**H2**
Designazione	*Classification*	**H2**
Sensi di rotazione	*Direction of rotation*	**H4**
Simbologia	*Symbols*	**H4**
Lubrificazione	*Lubrication*	**H4**
Carichi radiali	*Radial loads*	**H5**
Dati di dentatura	*Toothing data*	**H6**
Rendimento	*Efficiency*	**H6**
Dati tecnici	*Technical data*	**H7**
Motori applicabili	*IEC Motor adapters*	**H15**
Dimensioni	*Dimensions*	**H18**
Accessori	*Accessories*	**H30**
Opzioni	*Options*	**H30**

Questa sezione annulla e sostituisce ogni precedente edizione o revisione. Qualora questa sezione non Vi sia giunta in distribuzione controllata, l'aggiornamento dei dati ivi contenuto non è assicurato. **In tal caso la versione più aggiornata è disponibile sul nostro sito internet www.transtecno.com**

This section replaces any previous edition and revision. If you obtained this catalogue other than through controlled distribution channels, the most up to date content is not guaranteed. ***In this case the latest version is available on our web site www.transtecno.com***

Caratteristiche tecniche — *Technical features*

L'elevata modularità contraddistingue i motoriduttori a vite senza fine della serie CL e CLP: i diversi kit entrata ed uscita li rendono estremamente versatili.
Le caratteristiche principali della serie CL e CLP sono:

- Carcassa in alluminio nelle grandezze 026, 030, 040, 050, 063 e 070;
- Le precoppie sono costruite con carcassa in allumino;

The high degree of modularity is a design feature of CL and CLP wormgearmotors range thanks to a wide selection of input and output kits.
Main features of CL and CLP range are:

- *Die-cast aluminium housing on sizes 026, 030, 040, 050, 063 and 070;*
- *Die-cast aluminium housing on pre-stage units;*

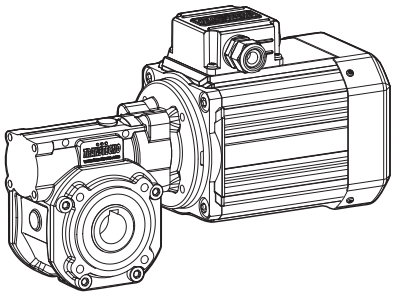

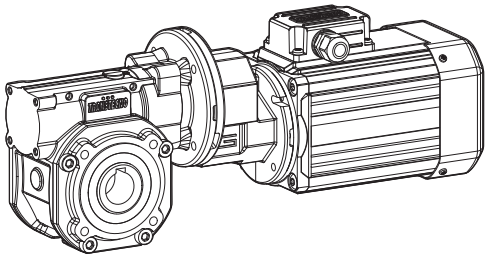

Designazione — *Classification*

RIDUTTORI A VITE SENZA FINE / WORMGEARBOXES

070RIDUTTORE / *GEARBOX*

CL	030	U	10	D14	63	B14	SZDX	BRSX	90	VS	SC
Tipo *Type*	Grandezza *Size*	Versione riduttore *Gearbox Version*	Rapporto *Ratio*	Albero cavo uscita *Hollow output shaft*	IEC	Forma costruttiva *Version*	Albero di uscita *Output shaft*	Braccio di reazione *Torque arm*	Angolo *Angle*	Opzioni *Options*	Accessori *Accessories*
CL 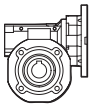 **CLIS** 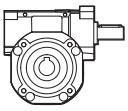	**026** **030** **040** **050** **063** **070**	**U** **STEV** **F...**	Vedere tabelle *See tables*	Vedere tabelle *See tables*	**56..** **—** **112..**	**B5** **B14**	**SZDX** **SZSX** **DZ**	**BRDX** **BRSX** (*)	**0°** **90°** **180°** **270°**	**VS****	**SC** Safety cover **WD** Washdown cover

RIDUTTORI A VITE SENZA FINE CON PRECOPPIA / PRE-STAGE WORMGEARBOXES

RIDUTTORE / *GEARBOX*

CLP	063/050	U	90	D25	63	B14	SZDX	BRSX	90	P4	M1	VS	SC
Tipo *Type*	Grandezza *Size*	Versione Riduttore *Gearbox Version*	Rapporto *Ratio*	Albero cavo uscita *Hollow output shaft*	IEC	Forma costruttiva Version	Albero di uscita *Output shaft*	Braccio di reazione *Torque arm*	Angolo *Angle*	Pos. di montaggio precoppia *Pre stage mounting position*	Pos. di montaggio *Mounting position*	Opzioni *Options*	Accessori *Accessories*
CLP 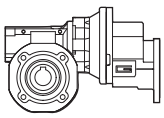	**056/030** **056/040** **063/040** **063/050** **063/063** **071/050** **071/063** **071/070** **080/063** **080/070** **090/070**	**U** **STEV** **F...**	Vedere tabelle *See tables*	Vedere tabelle *See tables*	**56..** **—** **90..**	**B5** **B14**	**SZDX** **SZSX** **DZ**	**BRDX** **BRSX** (*)	**0°** **90°** **180°** **270°**	**P1** **P2** **P3** (standard) **P4**	**M1** (B3) **M2** (V6) **M3** (B8) **M4** (V5) **M6** (B6) **M5** (B7)	**VS****	**SC** Safety cover **WD** Washdown cover

(*) NOTA: il braccio di reazione viene fornito smontato.
NOTE: the torque arm will be supplied not assembled.

** NOTA: Vite sporgente costruita su richiesta
NOTE: Extended input shaft built on request

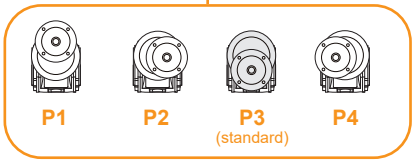

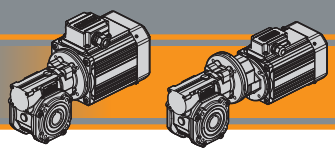

Designazione — *Classification*

Versione Riduttore *Gearbox Version*

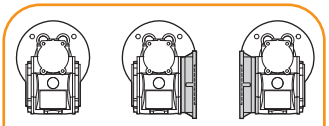

Albero di uscita *Output shaft*

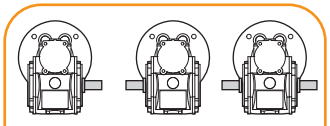

Braccio di reazione *Torque arm* (*)

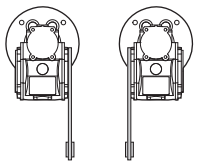

Angolo *Angle*

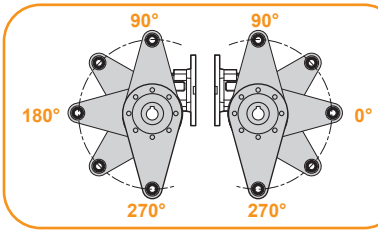

(*) NOTA: il braccio di reazione viene fornito smontato.
NOTE: the torque arm will be supplied not assembled.

MOTORE TRIFASE / *THREE PHASE MOTOR*

SMT	63	2	4	0.18 kW	IE2	B14	230-400 V	50 Hz	TEFC	BR	T1
Tipo *Type*	Grandezza *Size*	Indicativo potenza *Power coefficient*	Poli *Poles*	Potenza *Power*	Efficienza *Efficiency level*	Forma costruttiva *Version*	Tensione *Voltage*	Frequenza *Frequency*	*Ventilazione Fan cooling*	*Opzioni Options*	Pos. Morsettiera *Terminal box pos.*
SMT	N1 pag.	1-2-3-4-5	4	0.04 kW ... 2.2 kW	IE1-IE2-IE3	B14	230-400 V 460V	50Hz 60Hz	TEFC TENV	Q1-P1 Q1-S1 pag.	T1 (Std) T2 T3 T4
					N4 pag.						

MOTORE MONOFASE / *SINGLE PHASE MOTOR*

SMM	63	2	4	0.18 kW	B14	230 V	50 Hz	TEFC	UL-CSA	T1
Tipo *Type*	Grandezza *Size*	Indicativo potenza *Power coefficient*	Poli *Poles*	Potenza *Power*	Forma costruttiva *Version*	Tensione *Voltage*	Frequenza *Frequency*	*Ventilazione Fan cooling*	*Opzioni Options*	Pos. Morsettiera *Terminal box pos.*
SMM	N1 pag.	1-2-3-4	4	0.04 kW ... 0.75 kW	B14	230V	50Hz	TEFC TENV	Q1 pag.	T1 (Std) T2 T3 T4
										

MOTORE TRIFASE / *THREE PHASE MOTOR*

T	2A	63	2	4	0.18 kW	B5	PTO	230-400 V	50 Hz	T1
Tipo *Type*	Efficienza *Efficiency level*	Grandezza *Size*	Indicativo potenza *Power coefficient*	Poli *Poles*	Potenza *Power*	Forma costruttiva *Version*	Protezione termica *Thermal protector*	Tensione *Voltage*	Frequenza *Frequency*	Pos. Morsettiera *Terminal box pos.*
T	S (IE1) 2A (IE2) 3A (IE3)	T1 pag.	1-2-3-S L1-L2 M1-M2	2 4 6	0.09 kW ... 2.2 kW	B5 B14 B3	Null PTO	230-400 V 275-480 V 400-690 V	50Hz 60Hz 50Hz	T1 (Std) T2 T3 T4
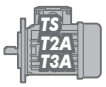										

CL/CLP

Sensi di rotazione — *Direction of rotation*

CL

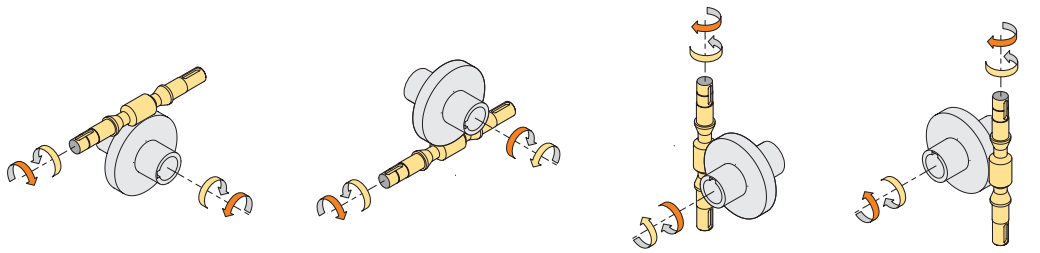

CLP

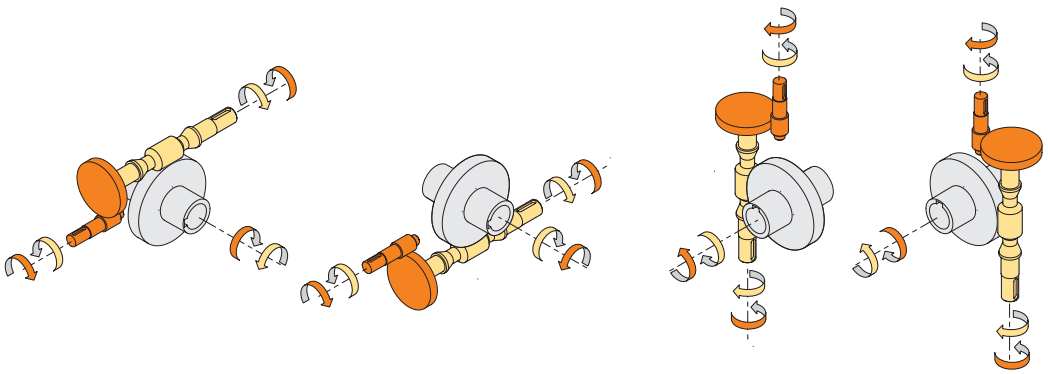

Simbologia — *Symbols*

n_1	[min^{-1}]	Velocità in ingresso / *Input speed*	sf		Fattore di servizio / *Service factor*
n_2	[min^{-1}]	Velocità in uscita / *Output speed*	Rd	%	Rendimento dinamico / *Dynamic efficiency*
i		Rapporto di riduzione / *Ratio*	Rs	%	Rendimento statico / *Static efficiency*
P_1	[kW]	Potenza in entrata / *Nominal input power*	R_2	[N]	Carico radiale ammissibile in uscita / *Permitted output radial load*
M_2	[Nm]	Coppia in uscita in funzione di P_1 / *Output torque referred to P_1*	A_2	[N]	Carico assiale ammissibile in uscita / *Permitted output axial load*
Pn_1	[kW]	Potenza nominale in entrata / *Nominal input power*	Z		Numero di principi della vite / *Worm starts*
Mn_2	[Nm]	Coppia nominale in uscita in funzione di Pn_1 / *Nominal output torque referred to Pn_1*	β		Angolo d'elica / *Helix angle*
Kg	[kg]	Peso del solo riduttore / *Weight of the gearbox only*			

Lubrificazione — *Lubrication*

Tutti i motoriduttori sono forniti completi di lubrificante sintetico viscosità 320, pertanto possono essere installati in qualunque posizione di montaggio e non necessitano di manutenzione.

Permanent synthetic oil long-life lubrication (viscosity grade 320) makes it possible to use the gearmotors in all mounting positions; for this reason they can be installed in any assembly position and do not require maintenance.

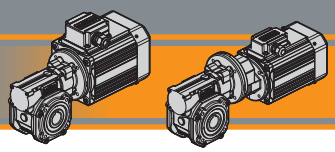

Carichi radiali — *Radial loads*

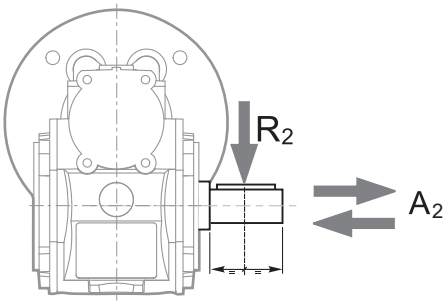

$A_2 = R_2 \times 0.2$

n_2 [min^{-1}]	R_2 [N]					
	CL026	CL030	CL040	CL050	CL063	CL070
187	400	674	1264	1770	2445	2613
140	490	743	1392	1949	2692	2878
93	580	851	1596	2234	3085	3298
70	610	936	1754	2456	3392	3626
56	610	1008	1890	2646	3654	3906
47	610	1069	2004	2805	3874	4141
35	610	1179	2210	3095	4273	4568
28	610	1270	2381	3334	4603	4921
23	610	1356	2542	3559	4915	5254
18	610	1471	2759	3862	5334	5702
14	610	1600	3000	4200	5800	6200
		CLP... /030	CLP... /040	CLP... /050	CLP... /063	CLP... /070

Quando il carico radiale risultante non è applicato sulla mezzeria dell'albero occorre calcolare quello effettivo con la seguente formula:

When the resulting radial load is not applied on the centre line of the shaft it is necessary to calculate the effective load with the following formula:

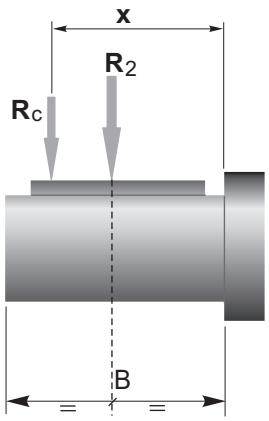

	CL	CL / CLP				
	026	030	040	050	063	070
a	56	65	84	101	120	122
b	43	50	64	76	95	92
R_{2MAX}	610	1600	3000	4200	5800	6200

$$R_c = \frac{R_2 \cdot a}{(b+x)} \leq R_{2MAX}$$

$$R \leq R_c$$

a, b = valori riportati nella tabella
a, b = values given in the table

Lunghezze alberi disponibili
Output shafts lenght available

H28 pag.

CL/CLP

Dati di dentatura — *Toothing data*

	Dati della coppia vite-corona *Worm wheel data*	Rapporto / *Ratio*											
		5	7.5	10	15	20	25	30	40	50	60	80	100
CL026	Z	6	4	3	2	2		1	1	1	1		
	β	34° 35'	24° 41'	19° 1'	12° 57 '	10° 30'		6° 33'	5° 17'	4° 26'	3°49'		
CL030	Z	6	4	3	2	2	2	1	1	1	1	1	1
	β	27° 4'	24° 28'	18° 50'	12° 49'	10° 23'	8° 43'	6° 29'	5° 14'	4° 23'	3° 46'	2° 57'	2° 25'
CL040	Z	6	4	3	2	2	2	1	1	1	1	1	1
	β	34° 19'	24° 28'	18° 50'	12° 49'	10° 23'	8° 43'	6° 29'	5° 14'	4° 23'	3°46'	2° 57'	2° 25'
CL050	Z	6	4	3	2	2	2	1	1	1	1	1	1
	β	33° 37'	23° 54'	18° 23'	12° 29'	10° 6'	8° 28'	6° 19'	5° 5'	4° 15'	3° 39'	2°51'	2° 20'
CL063	Z	6	4	3	2	2	2	1	1	1	1	1	1
	β	34° 23'	24° 31'	18° 53'	12° 50'	10° 24'	8° 44'	6° 30'	5° 14'	4° 23'	3° 47'	2° 57'	2° 25'
CL070	Z		4	3	2	2	2	1	1	1	1	1	1
	β		26°12'	20°15'	13°49'	11°15'	9°29'	7°0'	5°41'	4°46'	4°7'	3°13'	2°39'

Rendimento — *Efficiency*

	n_1 [min^{-1}]	Rendimento *Efficiency*	Rapporto / *Ratio*											
			5	7.5	10	15	20	25	30	40	50	60	80	100
CL026	2800	Rd	89	87	85	83	80		73	68	64	60		
	1400		87	84	83	78	74		66	61	57	53		
	900		84	83	80	75	71		61	57	52	48		
		Rs	72	71	68	61	56	46	41	36	34			
CL030	2800	Rd	89	88	86	84	81	78	74	70	65	62	57	52
	1400		86	85	84	79	75	72	67	62	58	55	48	43
	900		84	83	81	75	71	68	62	58	53	49	43	39
		Rs	72	67	63	55	50	43	39	35	31	27	23	21
CL040	2800	Rd	90	89	87	84	83	80	77	73	69	66	60	56
	1400		88	86	84	81	78	74	70	65	60	58	52	46
	900		86	84	82	77	74	70	66	60	57	53	46	41
		Rs	74	71	67	60	55	51	45	40	36	32	28	24
CL050	2800	Rd	91	90	88	86	84	82	78	74	71	68	62	58
	1400		89	87	85	82	79	76	72	67	63	60	54	49
	900		87	85	84	79	75	72	68	62	59	55	48	43
		Rs	73	70	66	59	55	51	44	39	35	32	27	23
CL063	2800	Rd	91	90	88	86	84	83	79	76	73	70	65	60
	1400		90	88	86	84	81	78	75	70	66	63	57	52
	900		89	86	84	81	78	75	70	65	61	58	52	47
		Rs	73	71	67	60	55	51	45	40	36	33	28	24
CL070	2800	Rd		90	89	87	85	84	80	77	74	72	67	62
	1400			89	87	84	82	80	76	72	68	65	60	53
	900			87	85	82	79	77	72	67	63	60	54	49
		Rs		72	69	62	60	55	48	43	38	36	31	26

Rendimento teorico del riduttore dopo il rodaggio
Theoretical efficiency of the gearbox after the first running period

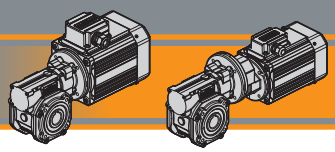

Dati tecnici — n_1 1400 min^{-1} — ***Technical data***

CLIS026

n_2 [min^{-1}]	Mn_2 [Nm]	Pn_1 [kW]	i
280	13	0.44	5
187	14	0.33	7,5
140	14	0.25	10
93	14	0.18	15
70	14	0.14	20
47	15	0.11	30
35	14	0.08	40
28	13	0.07	50
23	12	0.06	60

CLIS030

n_2 [min^{-1}]	Mn_2 [Nm]	Pn_1 [kW]	i
280	18	0.61	5
187	20	0.46	7.5
140	21	0.37	10
93	21	0.26	15
70	19	0.19	20
56	20	0.16	25
47	22	0.16	30
35	20	0.12	40
28	19	0.10	50
23	17	0.08	60
18	15	0.06	80
14	14	0.05	100

CLIS040

n_2 [min^{-1}]	Mn_2 [Nm]	Pn_1 [kW]	i
280	41	1.37	5
187	44	1.00	7.5
140	45	0.79	10
93	45	0.54	15
70	40	0.38	20
56	38	0.30	25
47	48	0.34	30
35	42	0.24	40
28	39	0.19	50
23	36	0.15	60
18	33	0.12	80
14	31	0.10	100

CLIS050

n_2 [min^{-1}]	Mn_2 [Nm]	Pn_1 [kW]	i
280	75	2.5	5
187	79	1.8	7.5
140	82	1.4	10
93	82	0.98	15
70	72	0.67	20
56	70	0.54	25
47	88	0.60	30
35	76	0.42	40
28	72	0.34	50
23	69	0.28	60
18	60	0.20	80
14	56	0.17	100

CLIS063

n_2 [min^{-1}]	Mn_2 [Nm]	Pn_1 [kW]	i
280	134	4.4	5
187	144	3.2	7.5
140	148	2.5	10
93	154	1.8	15
70	136	1.23	20
56	135	1.0	25
47	166	1.1	30
35	142	0.74	40
28	136	0.60	50
23	126	0.49	60
18	118	0.38	80
14	116	0.33	100

CLIS070

n_2 [min^{-1}]	Mn_2 [Nm]	Pn_1 [kW]	i
187	200	4.4	7.5
140	218	3.7	10
93	221	2.6	15
70	202	1.8	20
56	180	1.3	25
47	241	1.6	30
35	210	1.1	40
28	190	0.82	50
23	181	0.68	60
18	159	0.49	80
14	154	0.43	100

Nota:
Pn_1 è la potenza meccanica.
La potenza applicabile è ridotta del fattore termico.
Per maggiori dettagli consultare il nostro Servizio Tecnico.

Note:
Pn_1 is an input mechanical power which must be reduced by the heating factor in order to get the relevant one. For more details please contact our Technical Service.

Dati tecnici — *Technical data*

0.04 - IEC 56

	P_1 [kW]	n_2 [min^{-1}]	M_2 [Nm]	sf	i			IEC
SMT5014	**280**	1	11.0	5	**CL026**		**B14**
SMM5014	**187**	2	8.1	7.5	**CL026**		**B14**
(1400 min^{-1})	**140**	2	6.2	10	**CL026**		**B14**
	93	3	4.4	15	**CL026**		**B14**
SMT SMM	**70**	4	3.5	20	**CL026**		**B14**
	47	5	2.8	30	**CL026**		**B14**
	35	7	2.1	40	**CL026**		**B14**
	28	8	1.7	50	**CL026**		**B14**
	23	9	1.4	60	**CL026**		**B14**
	280	1	15.3	5	**CL030**		**B14**
	187	2	11.5	7.5	**CL030**		**B14**
	140	2	9.2	10	**CL030**		**B14**
	93	3	6.5	15	**CL030**		**B14**
	70	4	4.6	20	**CL030**		**B14**
	56	5	4.1	25	**CL030**		**B14**
	47	5	4.0	30	**CL030**		**B14**
	35	7	3.0	40	**CL030**		**B14**
	28	8	2.4	50	**CL030**		**B14**
	23	9	1.9	60	**CL030**		**B14**
	23	11	2.4	60		**CLP056/030**	**B14**
	19	13	2.1	75		**CLP056/030**	**B14**
	18	10	1.4	80	**CL030**		**B14**
	16	14	2.3	90		**CLP056/030**	**B14**
	14	12	1.2	100	**CL030**		**B14**
	12	17	1.7	120		**CLP056/030**	**B14**
	9.3	20	1.4	150		**CLP056/030**	**B14**
	28	8	4.8	50	**CL040**		**B14**
	23	9	3.8	60	**CL040**		**B14**
	23	11	5.2	60		**CLP056/040**	**B14**
	19	13	3.9	75		**CLP056/040**	**B14**
	18	11	2.9	80	**CL040**		**B14**
	16	15	4.7	90		**CLP056/040**	**B14**
	14	13	2.5	100	**CL040**		**B14**
	12	19	3.3	120		**CLP056/040**	**B14**
	9.3	21	2.7	150		**CLP056/040**	**B14**
	7.8	24	2.3	180		**CLP056/040**	**B14**
	5.8	28	1.7	240		**CLP056/040**	**B14**
	4.7	30	1.4	300		**CLP056/040**	**B14**

0.06 - IEC 56

	P_1 [kW]	n_2 [min^{-1}]	M_2 [Nm]	sf	i			IEC
SMT5024	**280**	2	7.3	5	**CL026**		**B14**
SMM5024	**187**	3	5.4	7.5	**CL026**		**B14**
(1400 min^{-1})	**140**	3	4.1	10	**CL026**		**B14**
	93	5	2.9	15	**CL026**		**B14**
SMT SMM	**70**	6	2.3	20	**CL026**		**B14**
	47	8	1.9	30	**CL026**		**B14**
	35	10	1.4	40	**CL026**		**B14**
	28	12	1.1	50	**CL026**		**B14**
	23	13	0.9	60	**CL026**		**B14**

0.06 - IEC 56

	P_1 [kW]	n_2 [min^{-1}]	M_2 [Nm]	sf	i			IEC
SMT5024	**280**	2	10.2	5	**CL030**		**B14**
SMM5024	**187**	3	7.7	7.5	**CL030**		**B14**
(1400 min^{-1})	**140**	3	6.1	10	**CL030**		**B14**
	93	5	4.3	15	**CL030**		**B14**
SMT SMM	**70**	6	3.1	20	**CL030**		**B14**
	56	7	2.7	25	**CL030**		**B14**
	47	8	2.7	30	**CL030**		**B14**
	35	10	2.0	40	**CL030**		**B14**
	28	12	1.6	50	**CL030**		**B14**
	23	14	1.3	60	**CL030**		**B14**
	23	16	1.6	60		**CLP056/030**	**B14**
	19	19	1.4	75		**CLP056/030**	**B14**
	18	16	1.0	80	**CL030**		**B14**
	16	21	1.5	90		**CLP056/030**	**B14**
	14	18	0.8	100	**CL030**		**B14**
	12	26	1.1	120		**CLP056/030**	**B14**
	9.3	29	0.9	150		**CLP056/030**	**B14**
	28	12	3.2	50	**CL040**		**B14**
	23	14	2.5	60	**CL040**		**B14**
	23	17	3.4	60		**CLP056/040**	**B14**
	19	20	2.6	75		**CLP056/040**	**B14**
	18	17	1.9	80	**CL040**		**B14**
	16	23	3.1	90		**CLP056/040**	**B14**
	14	19	1.6	100	**CL040**		**B14**
	12	28	2.2	120		**CLP056/040**	**B14**
	9.3	32	1.8	150		**CLP056/040**	**B14**
	7.8	35	1.5	180		**CLP056/040**	**B14**
	5.8	41	1.1	240		**CLP056/040**	**B14**
	4.7	46	0.9	300		**CLP056/040**	**B14**

0.09 - IEC 56

	P_1 [kW]	n_2 [min^{-1}]	M_2 [Nm]	sf	i			IEC
SMT5034	**280**	3	4.9	5	**CL026**		**B14**
SMM5034	**187**	4	3.6	7.5	**CL026**		**B14**
SMT5624	**140**	5	2.7	10	**CL026**		**B14**
SMM5624	**93**	7	1.9	15	**CL026**		**B14**
(1400 min^{-1})	**70**	9	1.5	20	**CL026**		**B14**
	47	12	1.2	30	**CL026**		**B14**
SMT SMM	**35**	15	0.9	40	**CL026**		**B14**
TS5624-B14	**280**	3	6.8	5	**CL030**		**B5/B14**
TS5624-B5	**187**	4	5.1	7.5	**CL030**		**B5/B14**
(1400 min^{-1})	**140**	5	4.1	10	**CL030**		**B5/B14**
	93	7	2.9	15	**CL030**		**B5/B14**
	70	9	2.1	20	**CL030**		**B5/B14**
	56	11	1.8	25	**CL030**		**B5/B14**
	47	12	1.8	30	**CL030**		**B5/B14**
	35	15	1.3	40	**CL030**		**B5/B14**
	28	18	1.1	50	**CL030**		**B5/B14**
	23	20	0.8	60	**CL030**		**B5/B14**

IEC

Motori *Motors*	SMT		SMM		TS
	5014 5024 5034	5624	5014 5024 5034	5624	5624
IEC	56 B14	56 B14	56 B14	56 B14	56 B5/B14

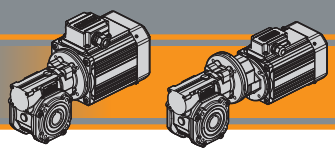

Dati tecnici — *Technical data*

0.09 - IEC 56

	P_1 [kW]	n_2 [min^{-1}]	M_2 [Nm]	sf	i			IEC
SMT5034	**23**	24	1.1	60		**CLP056/030**	**B14**
SMM5034	**19**	29	0.9	75		**CLP056/030**	**B14**
SMT5624	**16**	32	1.0	90		**CLP056/030**	**B14**
SMM5624	**12**	38	0.8	120		**CLP056/030**	**B14**
(1400 min^{-1})							
	35	16	2.6	40	**CL040**		**B5/B14**
	28	18	2.1	50	**CL040**		**B5/B14**
	23	21	1.7	60	**CL040**		**B5/B14**
TS5624-B14	**23**	25	2.3	60		**CLP056/040**	**B14**
TS5624-B5	**19**	30	1.7	75		**CLP056/040**	**B14**
(1400 min^{-1})	**18**	26	1.3	80	**CL040**		**B5/B14**
	16	34	2.1	90		**CLP056/040**	**B14**
	14	28	1.1	100	**CL040**		**B5/B14**
	12	42	1.5	120		**CLP056/040**	**B14**
	9.3	48	1.2	150		**CLP056/040**	**B14**
	7.8	53	1.0	180		**CLP056/040**	**B14**
	5.8	62	0.8	240		**CLP056/040**	**B14**

0.12 - IEC 56

	P_1 [kW]	n_2 [min^{-1}]	M_2 [Nm]	sf	i			IEC
SMT5044	**280**	4	3.7	5	**CL026**		**B14**
SMT5634	**187**	5	2.7	7.5	**CL026**		**B14**
SMT5634IE2	**140**	7	2.1	10	**CL026**		**B14**
SMM5634	**93**	10	1.5	15	**CL026**		**B14**
(1400 min^{-1})	**70**	12	1.2	20	**CL026**		**B14**
	47	16	0.9	30	**CL026**		**B14**
	280	4	5.1	5	**CL030**		**B14**
	187	5	3.8	7.5	**CL030**		**B14**
	140	7	3.1	10	**CL030**		**B14**
	93	10	2.2	15	**CL030**		**B14**
	70	12	1.5	20	**CL030**		**B14**
	56	15	1.4	25	**CL030**		**B14**
	47	16	1.3	30	**CL030**		**B14**
	35	20	1.0	40	**CL030**		**B14**
	28	24	0.8	50	**CL030**		**B14**
	280	4	11.4	5	**CL040**		**B14**
	187	5	8.3	7.5	**CL040**		**B14**
	140	7	6.5	10	**CL040**		**B14**
	93	10	4.5	15	**CL040**		**B14**
	70	13	3.1	20	**CL040**		**B14**
	56	15	2.5	25	**CL040**		**B14**
	47	17	2.8	30	**CL040**		**B14**
	35	21	2.0	40	**CL040**		**B14**
	28	25	1.6	50	**CL040**		**B14**
	23	28	1.3	60	**CL040**		**B14**
	23	34	1.7	60		**CLP056/040**	**B14**
	19	40	1.3	75		**CLP056/040**	**B14**
	18	34	1.0	80	**CL040**		**B14**

0.12 - IEC 56

	P_1 [kW]	n_2 [min^{-1}]	M_2 [Nm]	sf	i			IEC
SMT5044	**16**	45	1.6	90		**CLP056/040**	**B14**
SMT5634	**14**	38	0.8	100	**CL040**		**B14**
SMT5634IE2	**12**	56	1.1	120		**CLP056/040**	**B14**
SMM5634	**9**	64	1.0	150		**CLP056/040**	**B14**
(1400 min^{-1})							

0.12 - IEC 63

	P_1 [kW]	n_2 [min^{-1}]	M_2 [Nm]	sf	i			IEC
TS6314	**280**	4	5.1	5	**CL030**		**B5/B14**
(1400 min^{-1})	**187**	5	3.8	7.5	**CL030**		**B5/B14**
	140	7	3.1	10	**CL030**		**B5/B14**
	93	10	2.2	15	**CL030**		**B5/B14**
	70	12	1.5	20	**CL030**		**B5/B14**
	56	15	1.4	25	**CL030**		**B5/B14**
	47	16	1.3	30	**CL030**		**B5/B14**
	35	20	1.0	40	**CL030**		**B5/B14**
	28	24	0.8	50	**CL030**		**B5/B14**
	280	4	11.4	5	**CL040**		**B5/B14**
	187	5	8.3	7.5	**CL040**		**B5/B14**
	140	7	6.5	10	**CL040**		**B5/B14**
	93	10	4.5	15	**CL040**		**B5/B14**
	70	13	3.1	20	**CL040**		**B5/B14**
	56	15	2.5	25	**CL040**		**B5/B14**
	47	17	2.8	30	**CL040**		**B5/B14**
	35	21	2.0	40	**CL040**		**B5/B14**
	28	25	1.6	50	**CL040**		**B5/B14**
	23	28	1.3	60	**CL040**		**B5/B14**
	23	34	1.7	60		**CLP063/040**	**B14**
	19	40	1.3	75		**CLP063/040**	**B14**
	18	34	1.0	80	**CL040**		**B5/B14**
	16	45	1.6	90		**CLP063/040**	**B14**
	14	38	0.8	100	**CL040**		**B5/B14**
	12	56	1.1	120		**CLP063/040**	**B14**
	35	22	3.5	40	**CL050**		**B5/B14**
	28	26	2.8	50	**CL050**		**B5/B14**
	23	29	2.3	60	**CL050**		**B5/B14**
	23	34	3.0	60		**CLP063/050**	**B14**
	19	40	2.3	75		**CLP063/050**	**B14**
	18	35	1.7	80	**CL050**		**B5/B14**
	16	47	2.7	90		**CLP063/050**	**B14**
	14	40	1.4	100	**CL050**		**B5/B14**
	12	57	1.9	120		**CLP063/050**	**B14**
	9.3	66	1.6	150		**CLP063/050**	**B14**
	7.8	74	1.3	180		**CLP063/050**	**B14**
	5.8	85	1.0	240		**CLP063/050**	**B14**
	14	43	2.7	100	**CL063**		**B5**
	9.3	69	2.8	150		**CLP063/063**	**B14**
	7.8	77	2.3	180		**CLP063/063**	**B14**
	5.8	90	1.7	240		**CLP063/063**	**B14**
	4.7	101	1.4	300		**CLP063/063**	**B14**

IEC	SMT		SMM		TS	
Motori *Motors*	5034 5044	5624 5634 5634IE2	5034	5624 5634	5624	6314
IEC	56 B14	56 B14	56 B14	56 B14	56 B5/B14	63 B5/B14

Dati tecnici

Technical data

0.18 - IEC 56

	P_1 [kW]	n_2 [min^{-1}]	M_2 [Nm]	sf	i			IEC
SMT5644	**280**	5.3	2.4	5	**CL026**			**B14**
SMM5644	**187**	7.7	1.8	7.5	**CL026**			**B14**
(1400 min^{-1})	**140**	10	1.4	10	**CL026**			**B14**
	93	14	1.0	15	**CL026**			**B14**
SMT SMM	**70**	18	0.8	20	**CL026**			**B14**
	280	5	3.4	5	**CL030**			**B14**
	187	8	2.6	7.5	**CL030**			**B14**
	140	10	2.0	10	**CL030**			**B14**
	93	15	1.4	15	**CL030**			**B14**
	70	18	1.0	20	**CL030**			**B14**
	56	22	0.9	25	**CL030**			**B14**
	47	25	0.9	30	**CL030**			**B14**
	280	5	7.6	5	**CL040**			**B14**
	187	8	5.6	7.5	**CL040**			**B14**
	140	10	4.4	10	**CL040**			**B14**
	93	15	3.0	15	**CL040**			**B14**
	70	19	2.1	20	**CL040**			**B14**
	56	23	1.7	25	**CL040**			**B14**
	47	26	1.9	30	**CL040**			**B14**
	35	32	1.3	40	**CL040**			**B14**
	28	37	1.1	50	**CL040**			**B14**
	23	43	0.8	60	**CL040**			**B14**
	23	51	1.1	60		**CLP056/040**		**B14**
	19	60	0.9	75		**CLP056/040**		**B14**
	16	68	1.0	90		**CLP056/040**		**B14**

0.18 - IEC 63

	P_1 [kW]	n_2 [min^{-1}]	M_2 [Nm]	sf	i			IEC
SMT6324	**280**	5	3.4	5	**CL030**			**B5/B14**
SMT6324IE2	**187**	8	2.6	7.5	**CL030**			**B5/B14**
SMM6324	**140**	10	2.0	10	**CL030**			**B5/B14**
(1400 min^{-1})	**93**	15	1.4	15	**CL030**			**B5/B14**
	70	18	1.0	20	**CL030**			**B5/B14**
SMT SMM	**56**	22	0.9	25	**CL030**			**B5/B14**
	47	25	0.9	30	**CL030**			**B5/B14**
TS6324-B14								
TS6324-B5	**280**	5	7.6	5	**CL040**			**B5/B14**
T2A6324-B14	**187**	8	5.6	7.5	**CL040**			**B5/B14**
T2A6324-B5	**140**	10	4.4	10	**CL040**			**B5/B14**
(1400 min^{-1})	**93**	15	3.0	15	**CL040**			**B5/B14**
	70	19	2.1	20	**CL040**			**B5/B14**
	56	23	1.7	25	**CL040**			**B5/B14**
	47	26	1.9	30	**CL040**			**B5/B14**
	35	32	1.3	40	**CL040**			**B5/B14**
	28	37	1.1	50	**CL040**			**B5/B14**
	23	43	0.8	60	**CL040**			**B5/B14**
	23	51	1.1	60		**CLP063/040**		**B14**
	19	60	0.9	75		**CLP063/040**		**B14**
	16	68	1.0	90		**CLP063/040**		**B14**

0.18 - IEC 63

	P_1 [kW]	n_2 [min^{-1}]	M_2 [Nm]	sf	i			IEC
SMT6324	**35**	33	2.3	40	**CL050**			**B5/B14**
SMT6324IE2	**28**	39	1.9	50	**CL050**			**B5/B14**
SMM6324	**23**	44	1.6	60	**CL050**			**B5/B14**
(1400 min^{-1})	**23**	51	2.0	60		**CLP063/050**		**B14**
	19	60	1.5	75		**CLP063/050**		**B14**
SMT SMM	**18**	53	1.1	80	**CL050**			**B5/B14**
	16	70	1.8	90		**CLP063/050**		**B14**
TS6324-B14	**14**	60	0.9	100	**CL050**			**B5/B14**
TS6324-B5	**12**	85	1.3	120		**CLP063/050**		**B14**
T2A6324-B14	**9.3**	99	1.0	150		**CLP063/050**		**B14**
T2A6324-B5	**7.8**	110	0.9	180		**CLP063/050**		**B14**
(1400 min^{-1})								
	23	46	2.7	60	**CL063**			**B5**
	23	53	3.6	60		**CLP063/063**		**B14**
	19	63	2.7	75		**CLP063/063**		**B14**
	18	56	2.1	80	**CL063**			**B5**
	16	69	3.4	90		**CLP063/063**		**B14**
	14	64	1.8	100	**CL063**			**B5**
	12	87	2.4	120		**CLP063/063**		**B14**
	9.3	103	1.9	150		**CLP063/063**		**B14**
	7.8	115	1.6	180		**CLP063/063**		**B14**
	5.8	136	1.1	240		**CLP063/063**		**B14**
	4.7	152	0.9	300		**CLP063/063**		**B14**

0.25 - IEC 56

	P_1 [kW]	n_2 [min^{-1}]	M_2 [Nm]	sf	i			IEC
SMT5654	**280**	7	1.8	5	**CL026**			**B14**
(1400 min^{-1})	**187**	11	1.3	8	**CL026**			**B14**
	140	14	1.0	10	**CL026**			**B14**
SMT SMM								
	280	7.3	2.5	5	**CL030**			**B14**
	187	11	1.8	7.5	**CL030**			**B14**
	140	14	1.5	10	**CL030**			**B14**
	93	20	1.0	15	**CL030**			**B14**
	280	8	5.5	5	**CL040**			**B14**
	187	11	4.0	7.5	**CL040**			**B14**
	140	14	3.1	10	**CL040**			**B14**
	93	21	2.2	15	**CL040**			**B14**
	70	27	1.5	20	**CL040**			**B14**
	56	32	1.2	25	**CL040**			**B14**
	47	36	1.3	30	**CL040**			**B14**
	35	44	0.9	40	**CL040**			**B14**
	28	51	0.8	50	**CL040**			**B14**

IEC

Motori *Motors*	SMT		SMM		TS	T2A
	5644 5654	6324 6324IE2	5644	6324	6324	6324
IEC	56 B14	63 B14	56 B14	63 B14	63 B5/B14	63 B5/B14

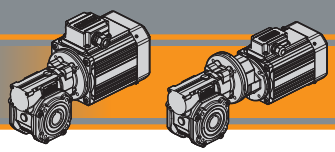

Dati tecnici — *Technical data*

0.25 - IEC 63

P_1 [kW]	n_2 [min^{-1}]	M_2 [Nm]	sf	i			IEC
SMT6334	**280**	7.3	2.5	5	**CL030**		**B5/B14**
SMT6334IE2	**187**	11	1.8	7.5	**CL030**		**B5/B14**
SMM6334	**140**	14	1.5	10	**CL030**		**B5/B14**
(1400 min^{-1})	**93**	20	1.0	15	**CL030**		**B5/B14**
SMT SMM	**280**	7.5	5.5	5	**CL040**		**B5/B14**
	187	11	4.0	7.5	**CL040**		**B5/B14**
TS6334-B14	**140**	14	3.1	10	**CL040**		**B5/B14**
TS6334-B5	**93**	21	2.2	15	**CL040**		**B5/B14**
T2A6334-B14	**70**	27	1.5	20	**CL040**		**B5/B14**
T2A6334-B5	**56**	32	1.2	25	**CL040**		**B5/B14**
(1400 min^{-1})	**47**	36	1.3	30	**CL040**		**B5/B14**
	35	44	0.9	40	**CL040**		**B5/B14**
	28	51	0.8	50	**CL040**		**B5/B14**
	70	27	2.7	20	**CL050**		**B5/B14**
	56	32	2.2	25	**CL050**		**B5/B14**
	47	37	2.4	30	**CL050**		**B5/B14**
	35	46	1.7	40	**CL050**		**B5/B14**
	28	54	1.3	50	**CL050**		**B5/B14**
	23	61	1.1	60	**CL050**		**B5/B14**
	23	71	1.4	60		**CLP063/050**	**B14**
	19	84	1.1	75		**CLP063/050**	**B14**
	18	74	0.8	80	**CL050**		**B5/B14**
	16	98	1.3	90		**CLP063/050**	**B14**
	28	56	2.4	50	**CL063**		**B5**
	23	64	2.0	60	**CL063**		**B5**
	23	73	2.6	60		**CLP063/063**	**B14**
	19	88	2.0	75		**CLP063/063**	**B14**
	18	78	1.5	80	**CL063**		**B5**
	16	96	2.4	90		**CLP063/063**	**B14**
	14	89	1.3	100	**CL063**		**B5**
	12	120	1.7	120		**CLP063/063**	**B14**
	9.3	143	1.3	150		**CLP063/063**	**B14**
	7.8	159	1.1	180		**CLP063/063**	**B14**

0.25 - IEC 71

P_1 [kW]	n_2 [min^{-1}]	M_2 [Nm]	sf	i			IEC
TS7114	**280**	7.5	5.5	5	**CL040**		**B5/B14**
(1400 min^{-1})	**187**	11	4.0	7.5	**CL040**		**B5/B14**
	140	14	3.1	10	**CL040**		**B5/B14**
	93	21	2.2	15	**CL040**		**B5/B14**
	70	27	1.5	20	**CL040**		**B5/B14**
	56	32	1.2	25	**CL040**		**B5/B14**
	47	36	1.3	30	**CL040**		**B5/B14**
	35	44	0.9	40	**CL040**		**B5/B14**

0.25 - IEC 71

P_1 [kW]	n_2 [min^{-1}]	M_2 [Nm]	sf	i			IEC
TS7114	**70**	27	2.7	20	**CL050**		**B5/B14**
(1400 min^{-1})	**56**	32	2.2	25	**CL050**		**B5/B14**
	47	37	2.4	30	**CL050**		**B5/B14**
	35	46	1.7	40	**CL050**		**B5/B14**
	28	54	1.3	50	**CL050**		**B5/B14**
	23	61	1.1	60	**CL050**		**B5/B14**
	23	71	1.4	60		**CLP071/050**	**B14**
	19	84	1.1	75		**CLP071/050**	**B14**
	18	74	0.8	80	**CL050**		**B5/B14**
	16	98	1.3	90		**CLP071/050**	**B14**
	28	56	2.4	50	**CL063**		**B5**
	23	64	2.0	60	**CL063**		**B5**
	23	73	2.6	60		**CLP071/063**	**B14**
	19	88	2.0	75		**CLP071/063**	**B14**
	18	78	1.5	80	**CL063**		**B5**
	16	96	2.4	90		**CLP071/063**	**B14**
	14	89	1.3	100	**CL063**		**B5**
	12	120	1.7	120		**CLP071/063**	**B14**
	9.3	143	1.3	150		**CLP071/063**	**B14**
	7.8	159	1.1	180		**CLP071/063**	**B14**
	18	82	1.9	80	**CL070**		**B5**
	16	99	3.1	90		**CLP071/070**	**B14**
	14	90	1.7	100	**CL070**		**B5**
	12	122	2.2	120		**CLP071/070**	**B14**
	9.3	143	1.8	150		**CLP071/070**	**B14**
	7.8	159	1.4	180		**CLP071/070**	**B14**
	5.8	189	1.1	240		**CLP071/070**	**B14**
	4.7	211	1.0	300		**CLP071/070**	**B14**

0.37 - IEC 63

P_1 [kW]	n_2 [min^{-1}]	M_2 [Nm]	sf	i			IEC
SMT6344	**280**	11	1.7	5	**CL030**		**B14**
(1400 min^{-1})	**187**	16	1.2	7.5	**CL030**		**B14**
SMT SMM	**140**	21	1.0	10	**CL030**		**B14**
	280	11	3.7	5	**CL040**		**B14**
	187	16	2.7	7.5	**CL040**		**B14**
	140	21	2.1	10	**CL040**		**B14**
	93	31	1.5	15	**CL040**		**B14**
	70	39	1.0	20	**CL040**		**B14**
	56	47	0.8	25	**CL040**		**B14**
	47	53	0.9	30	**CL040**		**B14**

IEC

Motori *Motors*	SMT	SMM	TS		T2A
	6334 6334IE2 6344	6334	6334	7114	6334
IEC	63 B14	63 B14	63 B5/B14	71 B5/B14	63 B5/B14

Dati tecnici

Technical data

0.37 - IEC 63

P_1 [kW]	n_2 [min^{-1}]	M_2 [Nm]	sf	i			IEC
SMT6344	**93**	31	2.6	15	**CL050**		**B14**
(1400 min^{-1})	**70**	40	1.8	20	**CL050**		**B14**
SMT SMM	**56**	48	1.5	25	**CL050**		**B14**
	47	55	1.6	30	**CL050**		**B14**
	35	68	1.1	40	**CL050**		**B14**
	28	80	0.9	50	**CL050**		**B14**
	23	91	0.8	60	**CL050**		**B14**
	23	105	1.0	60		**CLP063/050**	**B14**
	16	145	0.9	90		**CLP063/050**	**B14**
	23	108	1.7	60		**CLP063/063**	**B14**
	19	130	1.3	75		**CLP063/063**	**B14**
	16	142	1.6	90		**CLP063/063**	**B14**
	12	178	1.2	120		**CLP063/063**	**B14**
	9.3	211	0.9	150		**CLP063/063**	**B14**

0.37 - IEC 71

P_1 [kW]	n_2 [min^{-1}]	M_2 [Nm]	sf	i			IEC
SMT7124	**280**	11	3.7	5	**CL040**		**B5/B14**
SMT7124IE2	**187**	16	2.7	7.5	**CL040**		**B5/B14**
SMM7124	**140**	21	2.1	10	**CL040**		**B5/B14**
(1400 min^{-1})	**93**	31	1.5	15	**CL040**		**B5/B14**
SMT SMM	**70**	39	1.0	20	**CL040**		**B5/B14**
	56	47	0.8	25	**CL040**		**B5/B14**
	47	53	0.9	30	**CL040**		**B5/B14**
TS7124-B14							
TS7124-B5	**93**	31	2.6	15	**CL050**		**B5/B14**
T2A7124-B14	**70**	40	1.8	20	**CL050**		**B5/B14**
T2A7124-B5	**56**	48	1.5	25	**CL050**		**B5/B14**
(1400 min^{-1})	**47**	55	1.6	30	**CL050**		**B5/B14**
	35	68	1.1	40	**CL050**		**B5/B14**
	28	80	0.9	50	**CL050**		**B5/B14**
	23	91	0.8	60	**CL050**		**B5/B14**
	23	105	1.0	60		**CLP071/050**	**B14**
	16	145	0.9	90		**CLP071/050**	**B14**
	35	71	2.0	40	**CL063**		**B5/B14**
	28	83	1.6	50	**CL063**		**B5/B14**
	23	95	1.3	60	**CL063**		**B5/B14**
	23	108	1.7	60		**CLP071/063**	**B14**
	19	130	1.3	75		**CLP071/063**	**B14**
	18	115	1.0	80	**CL063**		**B5/B14**
	16	142	1.6	90		**CLP071/063**	**B14**
	14	131	0.9	100	**CL063**		**B5/B14**
	12	178	1.2	120		**CLP071/063**	**B14**
	9.3	211	0.9	150		**CLP071/063**	**B14**

0.37 - IEC 71

P_1 [kW]	n_2 [min^{-1}]	M_2 [Nm]	sf	i			IEC
SMT7124	**28**	86	2.2	50	**CL070**		**B5**
SMT7124IE2	**23**	98	1.8	60	**CL070**		**B5**
SMM7124	**23**	110	2.6	60		**CLP071/070**	**B14**
(1400 min^{-1})	**19**	132	1.9	75		**CLP071/070**	**B14**
SMT SMM	**18**	121	1.3	80	**CL070**		**B5**
	16	147	2.3	90		**CLP071/070**	**B14**
	14	134	1.2	100	**CL070**		**B5**
TS7124-B14	**12**	181	1.7	120		**CLP071/070**	**B14**
TS7124-B5	**9.3**	211	1.3	150		**CLP071/070**	**B14**
T2A7124-B14	**7.8**	236	1.1	180		**CLP071/070**	**B14**
T2A7124-B5							
(1400 min^{-1})							

0.55 - IEC 71

P_1 [kW]	n_2 [min^{-1}]	M_2 [Nm]	sf	i			IEC
SMT7134	**280**	17	2.5	5	**CL040**		**B5/B14**
SMT7134IE2	**187**	24	1.8	7.5	**CL040**		**B5/B14**
SMM7124	**140**	32	1.4	10	**CL040**		**B5/B14**
(1400 min^{-1})	**93**	46	1.0	15	**CL040**		**B5/B14**
SMT SMM							
	140	32	2.6	10	**CL050**		**B5/B14**
	93	46	1.8	15	**CL050**		**B5/B14**
TS7134-B14	**70**	59	1.2	20	**CL050**		**B5/B14**
TS7134-B5	**56**	71	1.0	25	**CL050**		**B5/B14**
T2A7134-B14	**47**	81	1.1	30	**CL050**		**B5/B14**
T2A7134-B5	**35**	101	0.8	40	**CL050**		**B5/B14**
(1400 min^{-1})							
	70	61	2.2	20	**CL063**		**B5/B14**
	56	73	1.8	25	**CL063**		**B5/B14**
	47	84	2.0	30	**CL063**		**B5/B14**
	35	105	1.4	40	**CL063**		**B5/B14**
	28	124	1.1	50	**CL063**		**B5/B14**
	23	142	0.9	60	**CL063**		**B5/B14**
	23	161	1.2	60		**CLP071/063**	**B14**
	19	193	0.9	75		**CLP071/063**	**B14**
	16	212	1.1	90		**CLP071/063**	**B14**
	35	108	1.9	40	**CL070**		**B5**
	28	128	1.5	50	**CL070**		**B5**
	23	146	1.2	60	**CL070**		**B5**
	23	163	1.7	60		**CLP071/070**	**B14**
	19	196	1.3	75		**CLP071/070**	**B14**
	18	180	0.9	80	**CL070**		**B5**
	16	218	1.6	90		**CLP071/070**	**B14**
	12	269	1.1	120		**CLP071/070**	**B14**
	9.3	314	0.9	150		**CLP071/070**	**B14**

IEC

Motori *Motors*	SMT		SMM	TS	T2A
	6344	7124 7124IE2 7134 7134IE2	7124 7134	7124 7134	7124 7134
IEC	63 B14	71 B14	71 B14	71 B5/B14	71 B5/B14

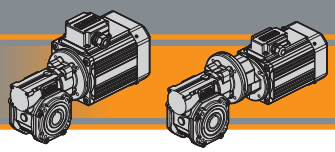

Dati tecnici — *Technical data*

0.55 - IEC 80

	P_1 [kW]	n_2 [min^{-1}]	M_2 [Nm]	sf	i			IEC
TS8014	280	17	4.5	5	CL050			B5/B14
T2A8014	187	24	3.2	7.5	CL050			B5/B14
(1400 min^{-1})	140	32	2.6	10	CL050			B5/B14
	93	46	1.8	15	CL050			B5/B14
	70	59	1.2	20	CL050			B5/B14
	56	71	1.0	25	CL050			B5/B14
	47	81	1.1	30	CL050			B5/B14
	70	61	2.2	20	CL063			B5/B14
	56	73	1.8	25	CL063			B5/B14
	47	84	2.0	30	CL063			B5/B14
	35	105	1.4	40	CL063			B5/B14
	28	124	1.1	50	CL063			B5/B14
	23	142	0.9	60	CL063			B5/B14
	23	161	1.2	60		CLP080/063		B14
	19	193	0.9	75		CLP080/063		B14
	16	212	1.1	90		CLP080/063		B14
	35	108	1.9	40	CL070			B5/B14
	28	128	1.5	50	CL070			B5/B14
	23	146	1.2	60	CL070			B5/B14
	23	163	1.7	60		CLP080/070		B14
	19	196	1.3	75		CLP080/070		B14
	18	180	0.9	80	CL070			B5/B14
	16	218	1.6	90		CLP080/070		B14
	12	269	1.1	120		CLP080/070		B14

0.75 - IEC 71

	P_1 [kW]	n_2 [min^{-1}]	M_2 [Nm]	sf	i			IEC
SMT7144	280	23	1.8	5	CL040			B5/B14
(1400 min^{-1})	187	33	1.3	7.5	CL040			B5/B14
SMT SMM	140	43	1.0	10	CL040			B5/B14
	280	23	3.3	5	CL050			B5/B14
TS7144-B14	187	33	2.4	7.5	CL050			B5/B14
TS7144-B5	140	43	1.9	10	CL050			B5/B14
(1400 min^{-1})	93	63	1.3	15	CL050			B5/B14
	70	81	0.9	20	CL050			B5/B14
	47	111	0.8	30	CL050			B5/B14
	93	64	2.4	15	CL063			B5/B14
	70	83	1.6	20	CL063			B5/B14
	56	100	1.4	25	CL063			B5/B14
	47	115	1.4	30	CL063			B5/B14
	35	143	1.0	40	CL063			B5/B14
	28	169	0.8	50	CL063			B5/B14
	23	220	0.9	60		CLP071/063		B14
	70	85	2.4	20	CL070			B5
	56	102	1.8	25	CL070			B5
	47	118	2.1	30	CL070			B5
	35	149	1.4	40	CL070			B5
	28	177	1.1	50	CL070			B5
	23	203	0.9	60	CL070			B5
	23	223	1.3	60		CLP071/070		B14
	19	267	0.9	75		CLP071/070		B14
	16	298	1.1	90		CLP071/070		B14

0.75 - IEC 80

	P_1 [kW]	n_2 [min^{-1}]	M_2 [Nm]	sf	i			IEC
SMT8024 IE3	280	23	3.3	5	CL050			B5/B14
SMM8024	187	33	2.4	7.5	CL050			B5/B14
(1400 min^{-1})	140	43	1.9	10	CL050			B5/B14
SMT SMM	93	63	1.3	15	CL050			B5/B14
	70	81	0.9	20	CL050			B5/B14
	47	111	0.8	30	CL050			B5/B14
TS8024-B14								
TS8024-B5	93	64	2.4	15	CL063			B5/B14
T3A8024-B14	70	83	1.6	20	CL063			B5/B14
T3A8024-B5	56	100	1.4	25	CL063			B5/B14
(1400 min^{-1})	47	115	1.4	30	CL063			B5/B14
	35	143	1.0	40	CL063			B5/B14
	28	169	0.8	50	CL063			B5/B14
	23	220	0.9	60		CLP080/063		B14
	70	85	2.4	20	CL070			B5/B14
	56	102	1.8	25	CL070			B5/B14
	47	118	2.1	30	CL070			B5/B14
	35	149	1.4	40	CL070			B5/B14
	28	177	1.1	50	CL070			B5/B14
	23	203	0.9	60	CL070			B5/B14
	23	223	1.3	60		CLP080/070		B14
	19	267	0.9	75		CLP080/070		B14
	16	298	1.1	90		CLP080/070		B14

1.1 - IEC 80

	P_1 [kW]	n_2 [min^{-1}]	M_2 [Nm]	sf	i			IEC
SMT8034 IE3	280	33	2.2	5	CL050			B5/B14
(1400 min^{-1})	187	49	1.6	7.5	CL050			B5/B14
SMT SMM	140	64	1.3	10	CL050			B5/B14
	93	92	0.9	15	CL050			B5/B14
TS8034-B14	280	34	4.0	5	CL063			B5/B14
TS8034-B5	187	50	2.9	7.5	CL063			B5/B14
T3A8034-B14	140	65	2.3	10	CL063			B5/B14
T3A8034-B5	93	95	1.6	15	CL063			B5/B14
(1400 min^{-1})	70	122	1.1	20	CL063			B5/B14
	56	146	0.9	25	CL063			B5/B14
	47	169	1.0	30	CL063			B5/B14
	93	95	2.3	15	CL070			B5/B14
	70	125	1.6	20	CL070			B5/B14
	56	150	1.2	25	CL070			B5/B14
	47	173	1.4	30	CL070			B5/B14
	35	219	1.0	40	CL070			B5/B14
	23	326	0.9	60		CLP080/070		B14

Motori *Motors*	SMT		SMM		TS		T2A	T3A
	7144	8024 8034	7144	8024	7144	8014 8024 8034	8014	8024 8034
IEC	71 B14	80 B14	71 B14	80 B14	71 B5/B14	80 B5/B14	80 B5/B14	80 B5/B14

Dati tecnici — *Technical data*

1.1 - IEC 90

	P_1 [kW]	n_2 [min^{-1}]	M_2 [Nm]	sf	i			IEC
TS90S4	**280**	34	4.0	5	**CL063**		**B5/B14**
T3A90S4	**187**	50	2.9	7.5	**CL063**		**B5/B14**
(1400 min^{-1})	**140**	65	2.3	10	**CL063**		**B5/B14**
SMT SMM	**93**	95	1.6	15	**CL063**		**B5/B14**
	70	122	1.1	20	**CL063**		**B5/B14**
	56	146	0.9	25	**CL063**		**B5/B14**
	47	169	1.0	30	**CL063**		**B5/B14**
	93	95	2.3	15	**CL070**		**B5/B14**
	70	125	1.6	20	**CL070**		**B5/B14**
	56	150	1.2	25	**CL070**		**B5/B14**
	47	173	1.4	30	**CL070**		**B5/B14**
	35	219	1.0	40	**CL070**		**B5/B14**
	23	326	0.9	60		**CLP090/070**	**B5/B14**

1.5 - IEC 90

	P_1 [kW]	n_2 [min^{-1}]	M_2 [Nm]	sf	i			IEC
SMT9024 IE3	**280**	46	2.9	5	**CL063**		**B5/B14**
(1400 min^{-1})	**187**	68	2.1	7.5	**CL063**		**B5/B14**
SMT SMM	**140**	88	1.7	10	**CL063**		**B5/B14**
	93	129	1.2	15	**CL063**		**B5/B14**
	70	166	0.8	20	**CL063**		**B5/B14**
TS90L14-B14								
TS90L14-B5	**187**	68	2.9	7.5	**CL070**		**B5/B14**
T3A90L14-B14	**140**	89	2.4	10	**CL070**		**B5/B14**
T3A90L14-B5	**93**	129	1.7	15	**CL070**		**B5/B14**
(1400 min^{-1})	**70**	170	1.2	20	**CL070**		**B5/B14**
	56	205	0.9	25	**CL070**		**B5/B14**
	47	236	1.0	30	**CL070**		**B5/B14**

2.2 - IEC 90

	P_1 [kW]	n_2 [min^{-1}]	M_2 [Nm]	sf	i			IEC
SMT9034 IE3	**280**	68	2.0	5	**CL063**		**B5/B14**
(1400 min^{-1})	**187**	99	1.5	7.5	**CL063**		**B5/B14**
SMT SMM	**140**	129	1.1	10	**CL063**		**B5/B14**
	93	189	0.8	15	**CL063**		**B5/B14**
TS90L24-B14	**187**	100	2.0	7.5	**CL070**		**B5/B14**
TS90L24-B5	**140**	131	1.7	10	**CL070**		**B5/B14**
T3A90LB4-B14	**93**	189	1.2	15	**CL070**		**B5/B14**
T3A90LB4-B5	**70**	249	0.8	20	**CL070**		**B5/B14**
(1400 min^{-1})							

2.2 - IEC 100

	P_1 [kW]	n_2 [min^{-1}]	M_2 [Nm]	sf	i			IEC
TS100L14	**187**	100	2.0	7.5	**CL070**		**B5/B14**
T3A100L14	**140**	131	1.7	10	**CL070**		**B5/B14**
(1400 min^{-1})	**93**	189	1.2	15	**CL070**		**B5/B14**
	70	249	0.8	20	**CL070**		**B5/B14**

3.0 - IEC 100

	P_1 [kW]	n_2 [min^{-1}]	M_2 [Nm]	sf	i			IEC
T3A100L24-B5	**187**	137	1.5	7.5	**CL070**		**B5**
(1400 min^{-1})	**140**	178	1.2	10	**CL070**		**B5**
	93	258	0.9	15	**CL070**		**B5**

4.0 - IEC 112

	P_1 [kW]	n_2 [min^{-1}]	M_2 [Nm]	sf	i			IEC
T3A100L24-B5	**187**	182	1.1	7.5	**CL070**		**B5**
T3A112M4-B5	**140**	237	0.9	10	**CL070**		**B5**
(1400 min^{-1})							

IEC

Motori *Motors*	SMT	TS		T3A		
	9024 IE3	90S4 90L14 9034	100L14	90L14 90LB4	100L24	112M4
IEC	90 B14	90 B5/B14	100 B5/B14	90 B5/B14	100 B5/B14	112 B5/B14

Dati tecnici elettrici — *Electrical technical data*

Si prega di consultare il paragrafo dedicato: — *Please see the dedicated paragraph:*

SMT SMM → N3 pag.

TS T2A T3A → T3 pag.

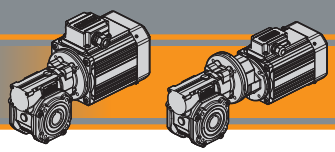

Motori applicabili

IEC Motor adapters

	SMT						SMM				
	5014 5024 5034 5044	5624 5634 5444 5654	6324 6334 6344	7124 7134 7144	8024 8034	9024 9034	5014 5024 5034	5624 5634 5654	6324 6334	7124 7134	8024
CL026	■	■					■	■			
CL030	■	■	■				■	■	■		
CL040	■	■	■	■			■	■	■	■	
CL050			■	■	■				■	■	■
CL063				■	■	■				■	■
CL070					■	■					■
CLP056/...	■	■					■	■			
CLP063/...			■						■		
CLP071/...				■						■	
CLP080/...					■						■
CLP090/...						■					

	TS						T2A			T3A			
	5624	6314 6324 6334	7114 7124 7134 7144	8024 8034	90S4 90L14 90L24	100L14	6324 6334	7124 7134	8014	8024 8034	90S4 90L14 90LB4	100L14 100L24	112M4
CL026	■												
CL030	■	■					■						
CL040	■	■	■				■	■					
CL050		■	■	■			■	■	■	■			
CL063		■	■	■	■		■	■	■	■	■		
CL070			■	■	■	■		■	■	■	■	■	■
CLP056/...	■												
CLP063/...		■					■						
CLP071/...			■					■					
CLP080/...				■					■	■			
CLP090/...					■						■		

N.B. Le aree evidenziate in grigio indicano l'applicabilità della corrispondente grandezza motore.

N.B. *Grey areas indicate motor inputs available on each size of unit.*

Motori applicabili

IEC Motor adapters

	IEC	N	M	P	D	i											
						5	7.5	10	15	20	25	30	40	50	60	80	100
CL026	**56B14**	50	65	80	9												
CL030	**63B5**	95	115	140	11												
	63B14	60	75	90													
	56B5	80	100	120	9	**B**	**B**	**B**	**B**	**B**	**B**	**B**	**B**	**B**			
	56B14	50	65	80													
CL040	**71B5**	110	130	160	14												
	71B14	70	85	105													
	63B5	95	115	140	11	**B**	**B**	**B**	**B**	**B**	**B**	**B**	**B**				
	63B14	60	75	90													
	56B5	80	100	120	9	**BS**	**BS**	**BS**	**BS**	**BS**	**BS**	**BS**	**BS**	**B**	**B**	**B**	**B**
	56B14	50	65	80													
CL050	**80B5**	130	165	200	19												
	80B14	80	100	120													
	71B5	110	130	160	14	**B**	**B**	**B**	**B**	**B**	**B**	**B**					
	71B14	70	85	105													
	63B5	95	115	140	11	**BS**	**BS**	**BS**	**BS**	**BS**	**BS**	**BS**	**B**	**B**	**B**	**B**	
	63B14	60	75	90													
CL063	**90B5**	130	165	200	24												
	90B14	95	115	140													
	80B5	130	165	200	19	**B**	**B**	**B**	**B**	**B**	**B**	**B**					
	80B14	80	100	120													
	71B5	110	130	160	14	**BS**	**BS**	**BS**	**BS**	**BS**	**BS**	**BS**	**B**	**B**	**B**		
	71B14	70	85	105													
	63B5	95	115	140	11								**BS**	**BS**	**BS**	**B**	**B**
CL070	**100/112B5**	180	215	250	28												
	100/112B14	110	130	160													
	90B5	130	165	200	24		**B**	**B**	**B**	**B**							
	90B14	95	115	140													
	80B5	130	165	200	19		**BS**	**BS**	**BS**	**BS**	**B**	**B**	**B**				
	80B14	80	100	120													
	71B5	110	130	160	14						**BS**	**BS**	**BS**	**B**	**B**	**B**	**B**

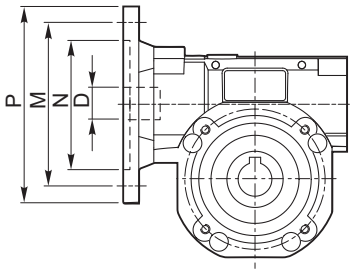

N.B.

Le aree evidenziate in grigio indicano l'applicabilità della corrispondente grandezza motore.

N.B. Grey areas indicate motor inputs available on each size of unit.

B/BS = Boccola di riduzione in acciaio

B/BS = Metal shaft sleeve

Nota: flange Nema disponibili a richiesta
Note: *Nema flange available on demand*

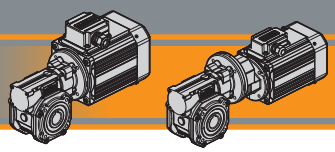

Motori applicabili

IEC Motor adapters

CMP	IEC	N	M	P	D	i (i_1 x i_2) 60 (3x20)	75 (3x25)	90 (3x30)	120 (3x40)	150 (3x50)	180 (3x60)	240 (3x80)	300 (3x100)
056/030	56 B14	50	65	80	9								
056/040						**B**	**B**	**B**	**B**				
063/040	63 B14	60	75	90	11								
063/050						**B**	**B**	**B**					
063/063						**BS**	**BS**	**BS**	**B**	**B**	**B**		
071/050	71 B14	70	85	105	14								
071/063						**B**	**B**	**B**					
071/070						**BS**	**B**	**B**	**B**				
080/063	80 B14	80	100	120	19								
080/070						**B**							
090/070	90 B14 90 B5	95 130	115 165	140 200	24	**B**							

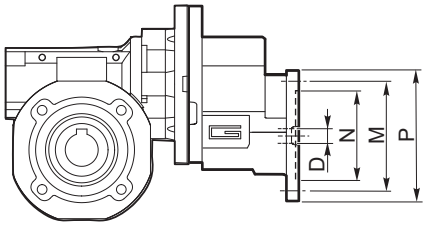

N.B.

Le aree evidenziate in grigio indicano l'applicabilità della corrispondente grandezza motore.

N.B. Grey areas indicate motor inputs available on each size of unit.

B/BS = Boccola di riduzione in acciaio

B/BS = Metal shaft sleeve

CL/CLP

Dimensioni ***Dimensions***

CL 026 U

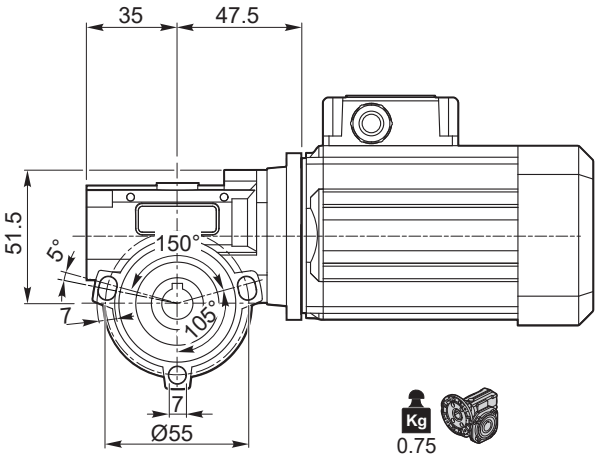

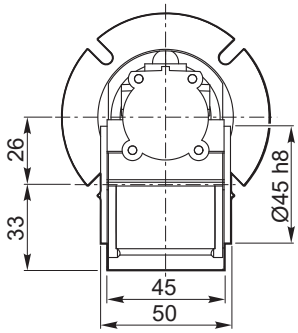

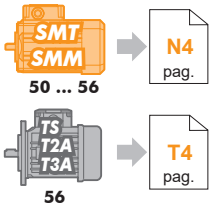

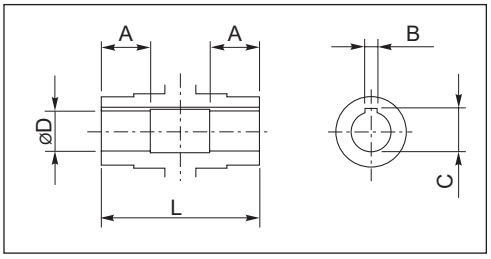

Albero lento cavo / *Hollow output shaft*

ø D H8	L	A	B	C
14	50	15	5	16.2
12	50	15	4	13.8
11	50	15	4	12.8

CLIS 026 ..

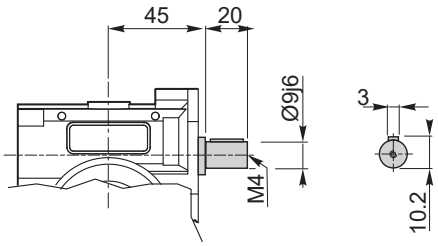

CL 026 F

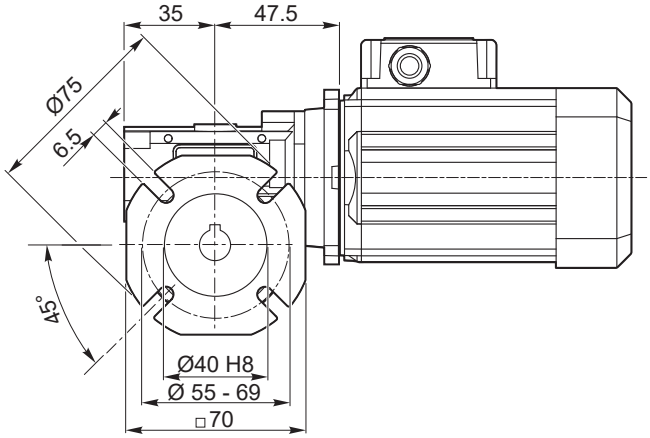

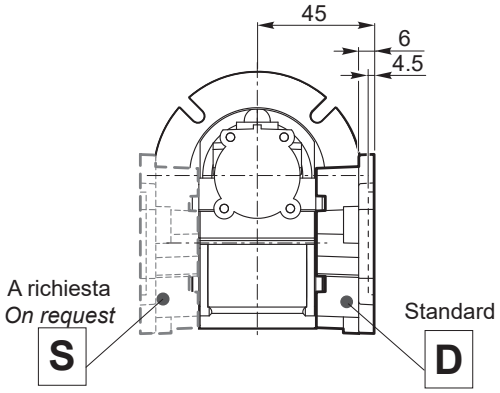

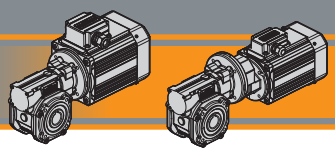

CL 026 F28

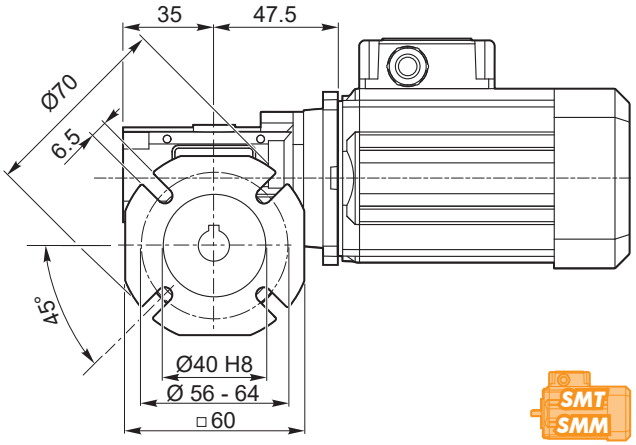

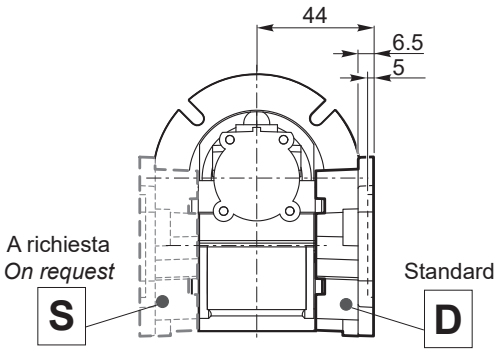

SMT SMM 50 ... 56 → N4 pag.
TS T2A T3A 56 → T4 pag.

CL 026 F30

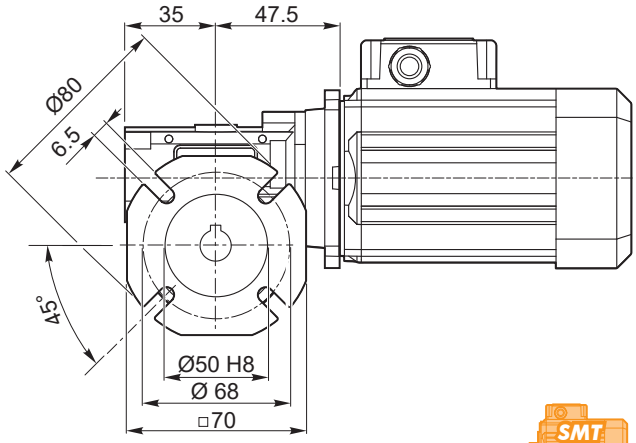

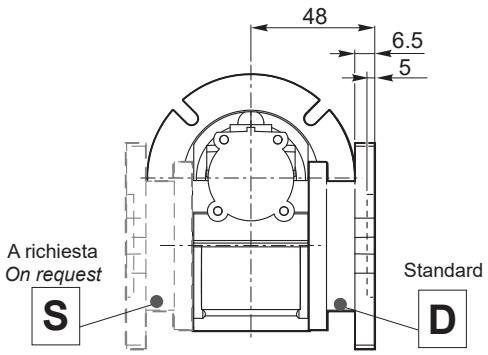

SMT SMM 50 ... 56 → N4 pag.
TS T2A T3A 56 → T4 pag.

Dimensioni — *Dimensions*

CL 030 U

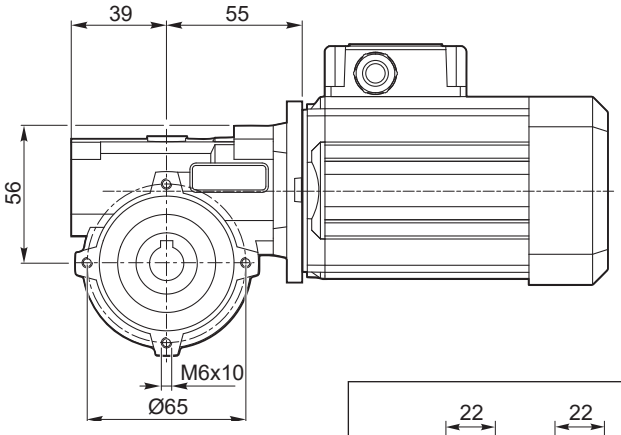

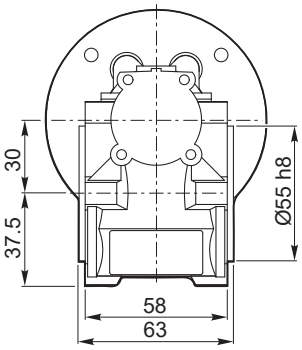

Kg 1.1

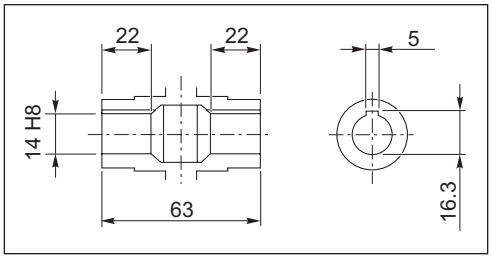

Albero lento cavo / *Hollow output shaft*

SMT SMM 50 ... 63 → N4 pag.

TS T2A T3A 56 ... 63 → T4 pag.

CLIS 030 ..

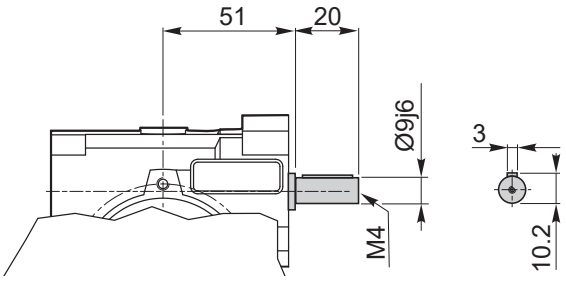

CLP 050/030...
CLP 056/030...

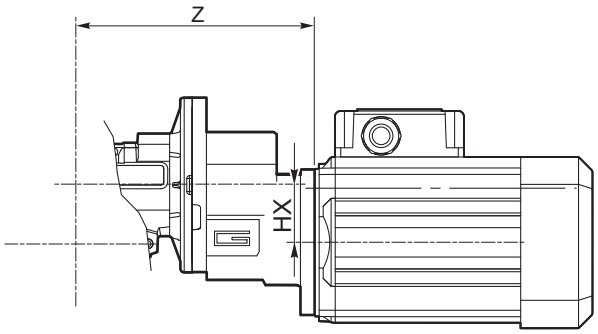

	HX	Z	Kg
056/030	30.5	124	2.0

SMT SMM 50 ... 56 → N4 pag.

TS T2A T3A 56 → T4 pag.

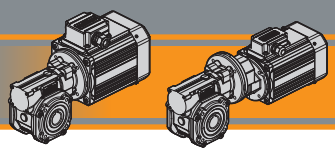

Dimensioni

Dimensions

CL 030 F

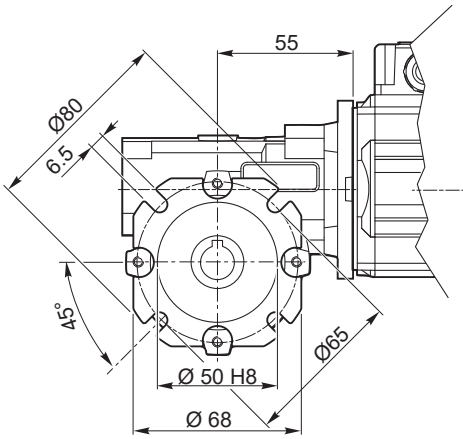

CLP../030 F

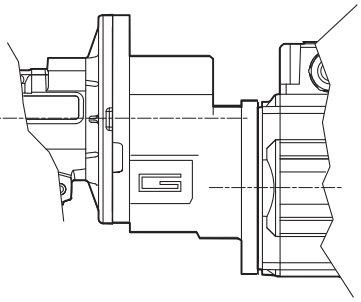

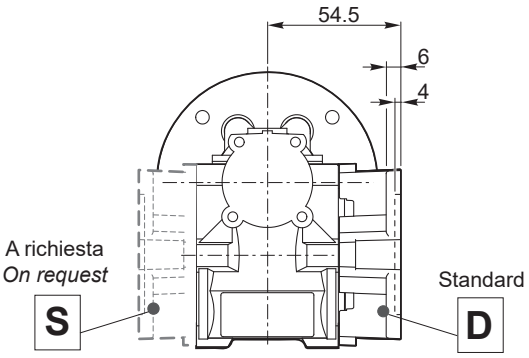

SMT
SMM
50 ... 63
N4
pag.

TS
T2A
T3A
56 ... 63
T4
pag.

Dimensioni — *Dimensions*

CL 040 U
CL 040 STEV

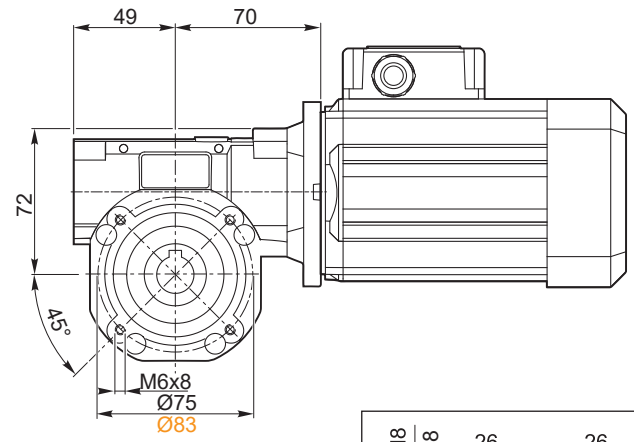



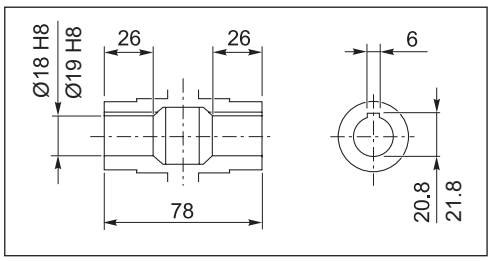

Albero lento cavo / *Hollow output shaft*

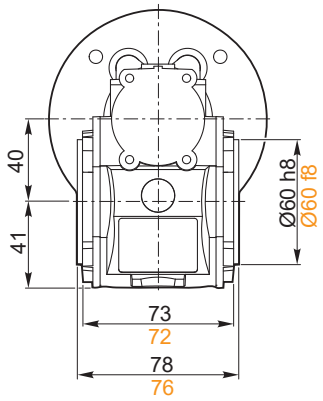

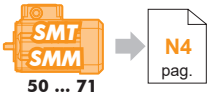

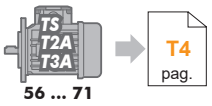

CLIS 040 ..

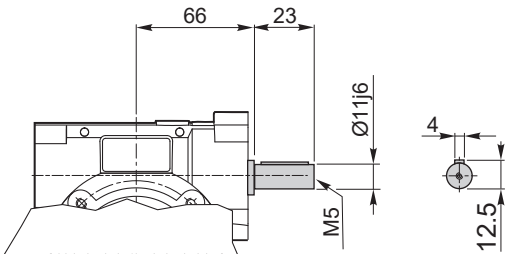

CLP .../040 ...U

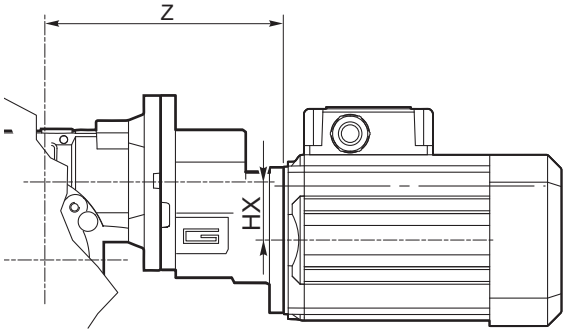

	HX	Z	Kg
056/040	30.5	139	3.0
063/040	30.5	142	3.1

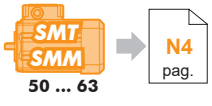

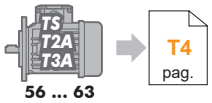

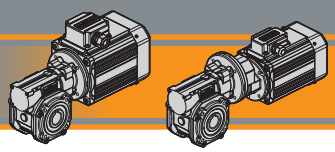

Dimensioni — *Dimensions*

CL 040 F

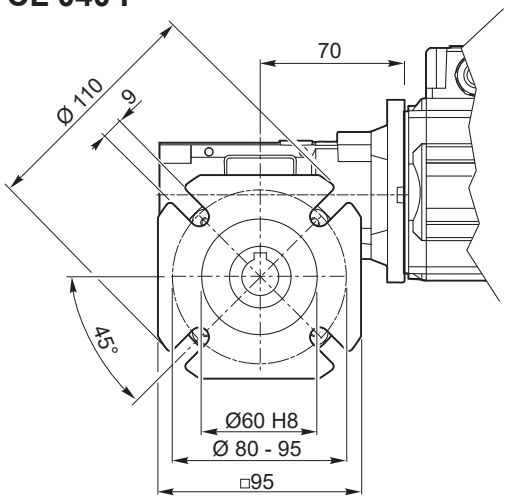

CLP../040 F

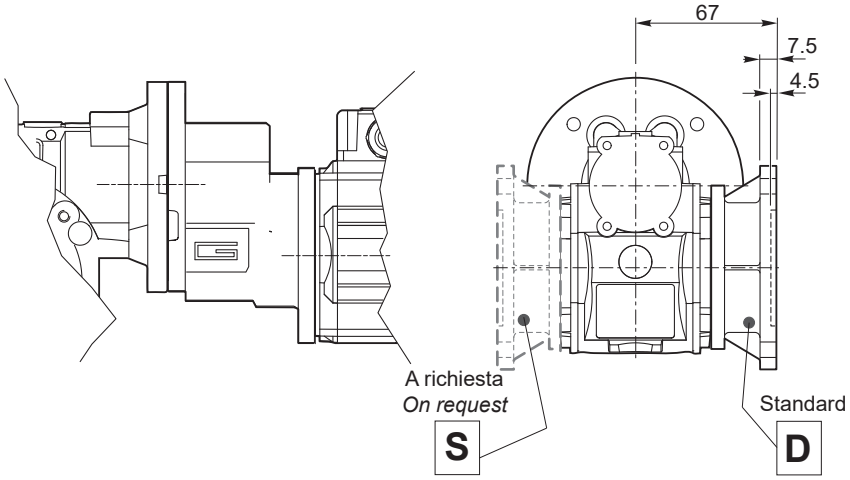

CL 040 FB

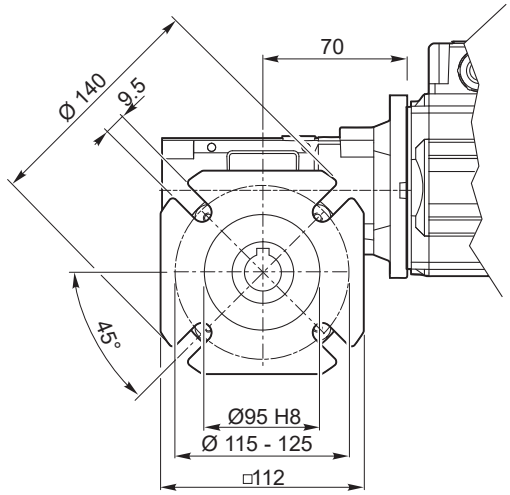

CLP../040 FB

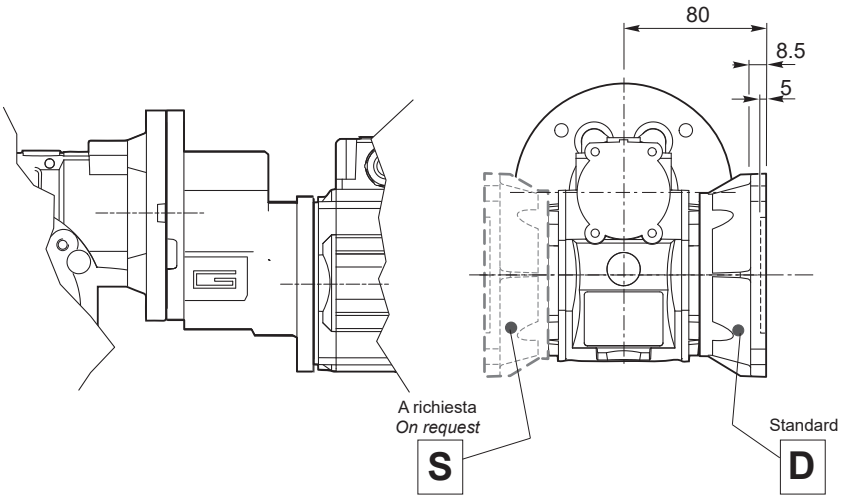

CL 040 FL

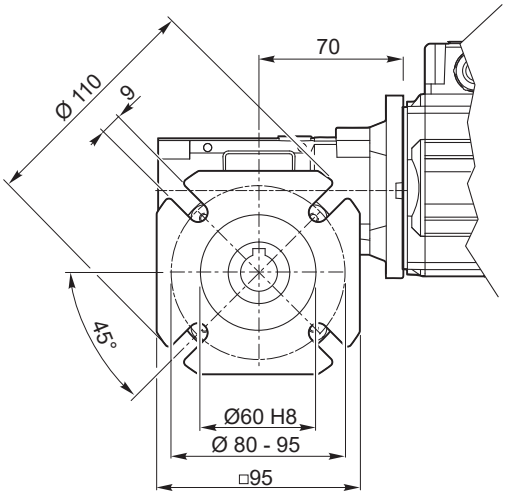

CLP../040 FL

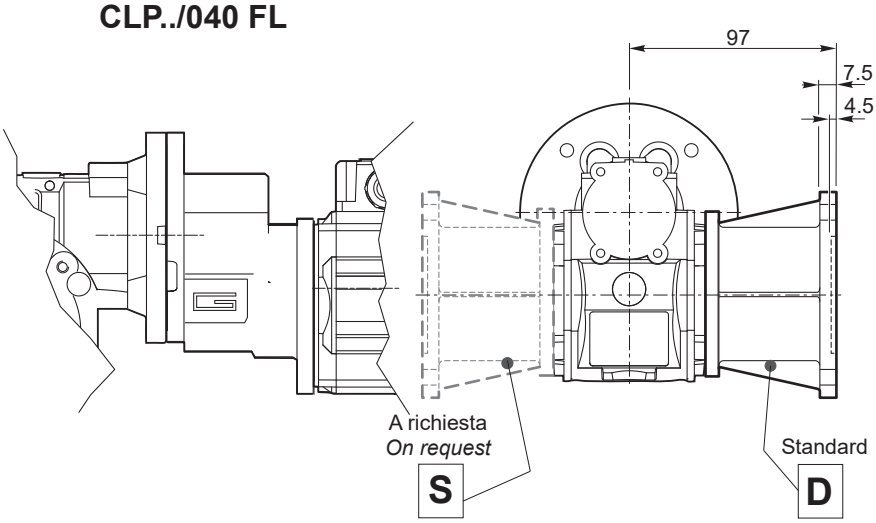

SMT SMM 50 ... 71 → N4 pag.
TS T2A T3A 56 ... 71 → T4 pag.

CL/CLP

Dimensioni *Dimensions*

CL 050 U
CL 050 STEV

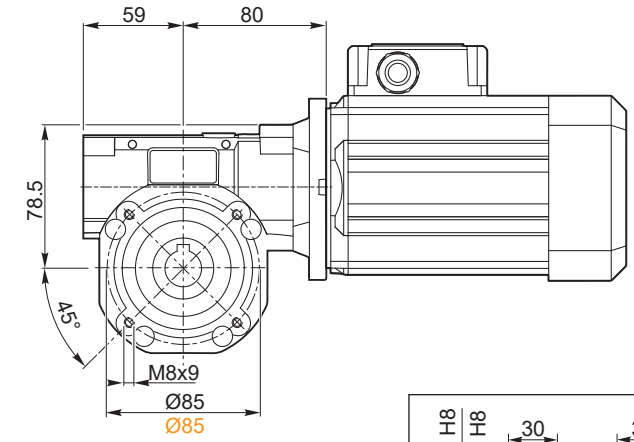



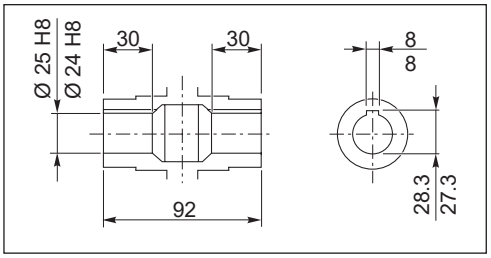

Albero lento cavo / *Hollow output shaft*

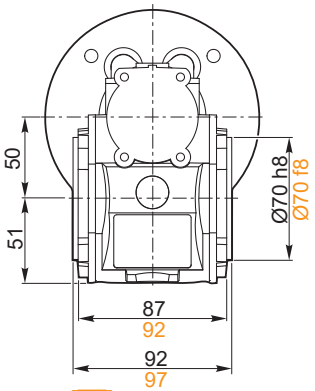

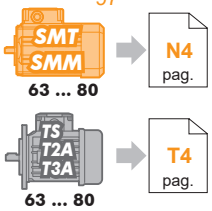

CLIS 050 ..

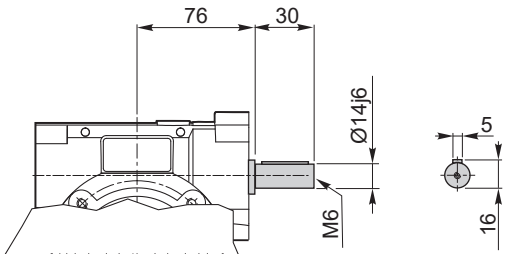

CLP .../050 ...U

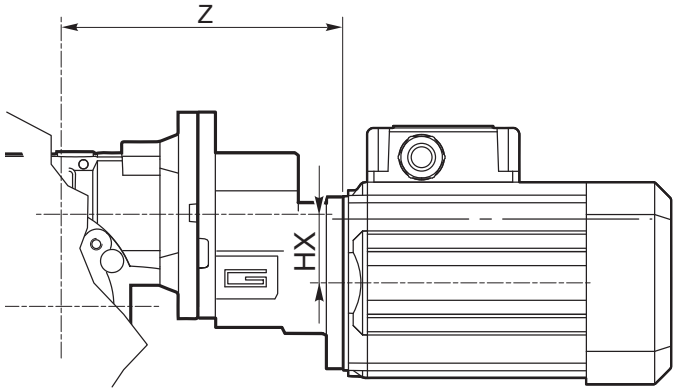

	HX	Z	Kg
063/050	30.5	152	4.3
071/050	41	169	5.3

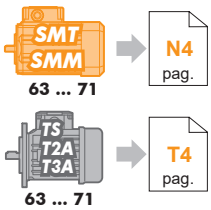

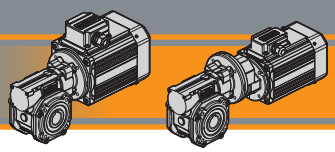

Dimensioni — *Dimensions*

CL 050 F

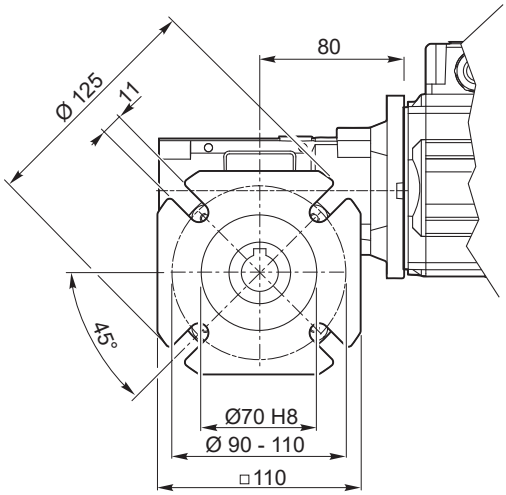

CLP../050 F

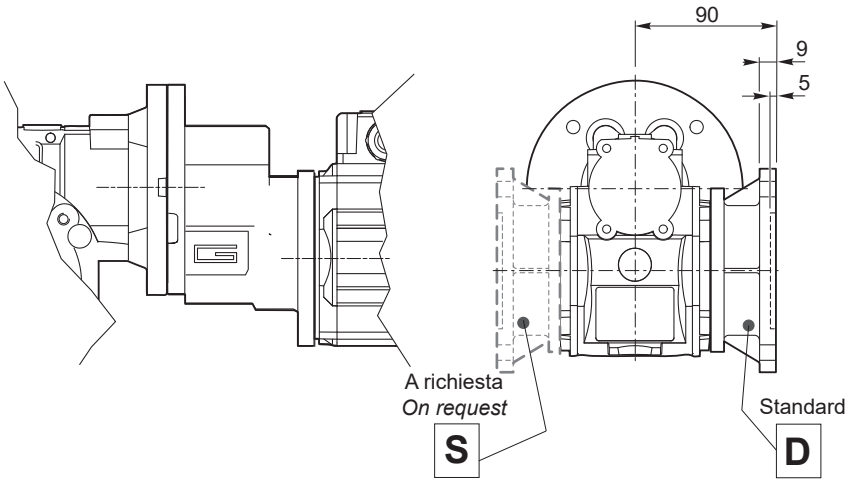

CL 050 FB

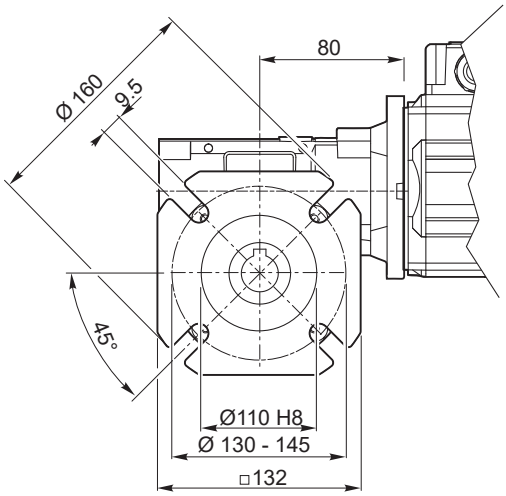

CLP../050 FB

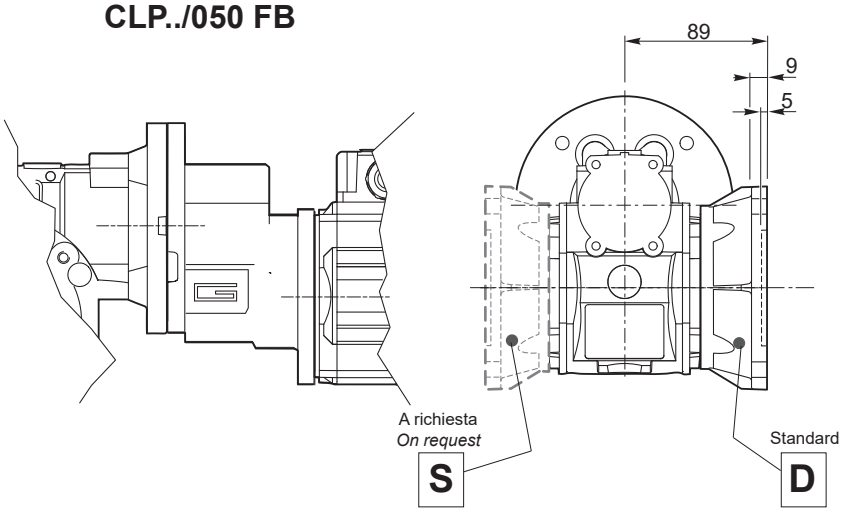

CL 050 FL

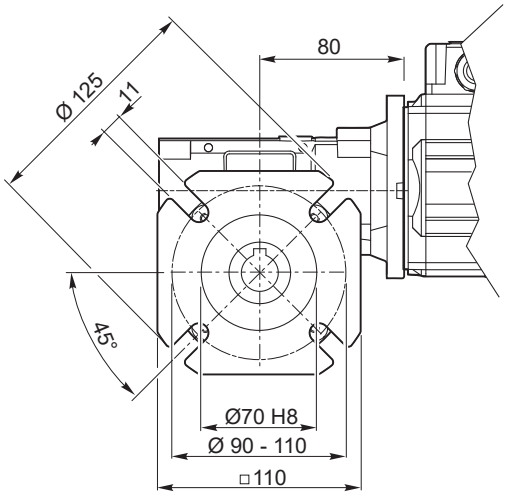

CLP../050 FL

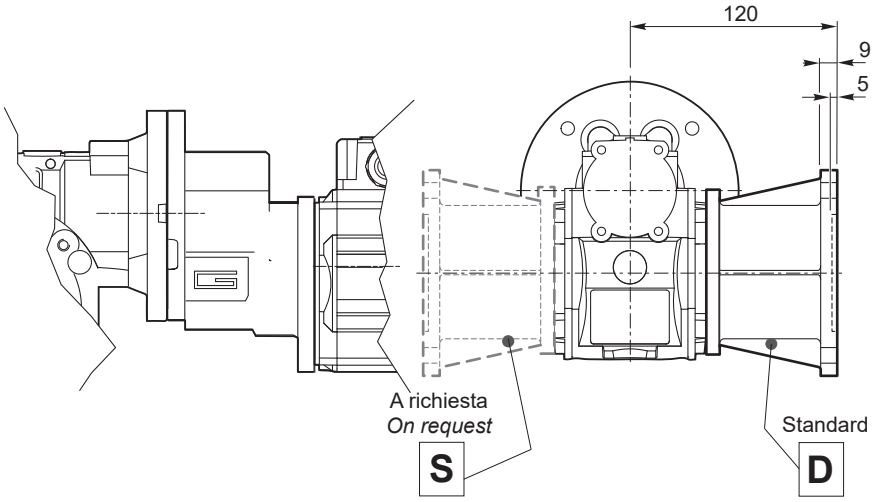

SMT SMM 63 ... 80 → N4 pag.
TS T2A T3A 63 ... 80 → T4 pag.

Dimensioni — *Dimensions*

CL 063 U
CL 063 STEV

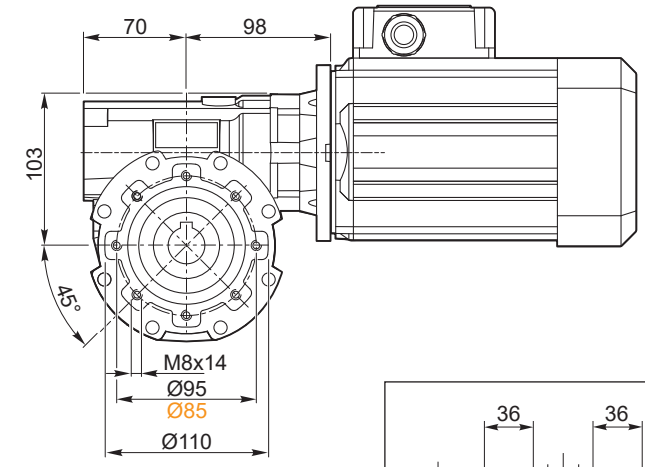



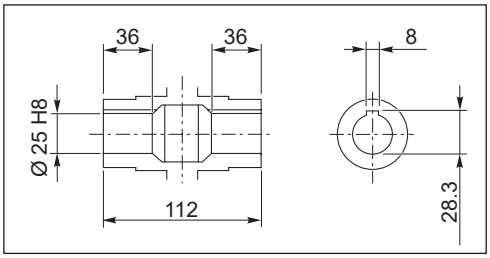

Albero lento cavo / *Hollow output shaft*

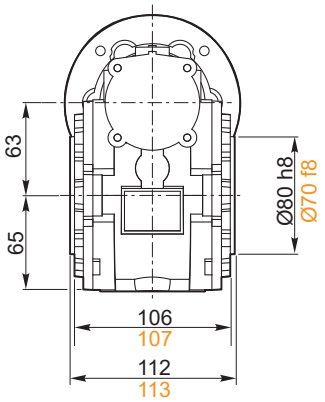

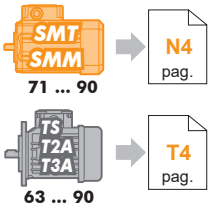

CLIS 063 ..

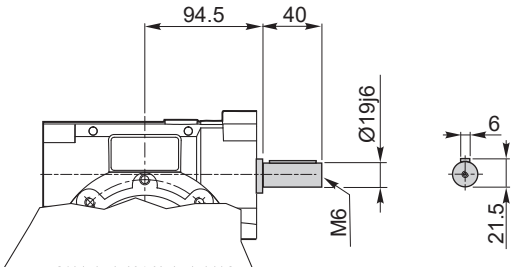

CLP .../063 ...U

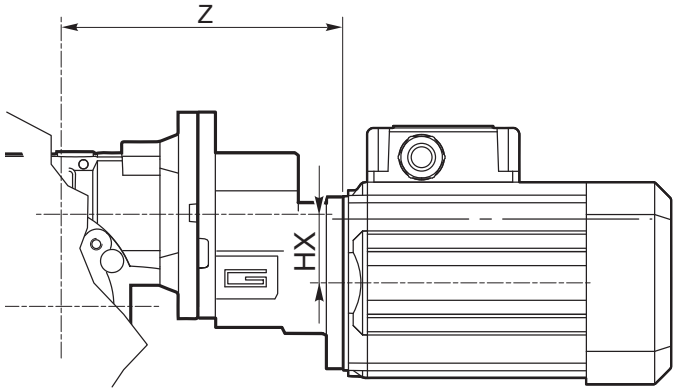

	HX	Z	Kg
063/063	30.5	170	7.2
071/063	41	187	8.2
080/063	41	198	9.0

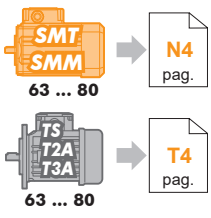

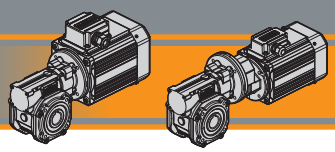

Dimensioni

Dimensions

CL 063 F

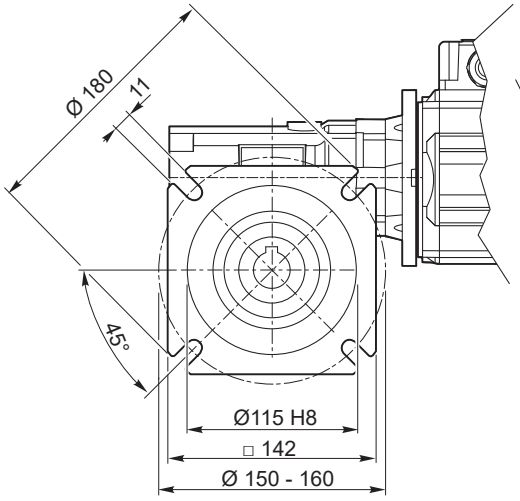

CLP../063 F

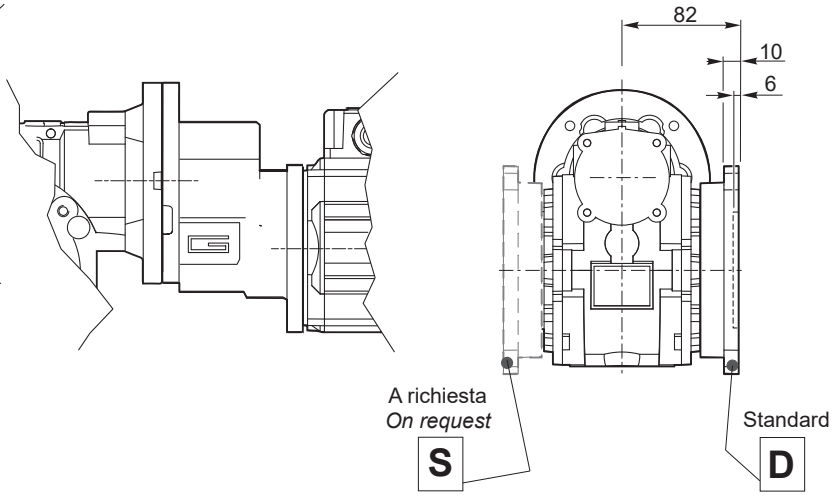

CL 063 FB

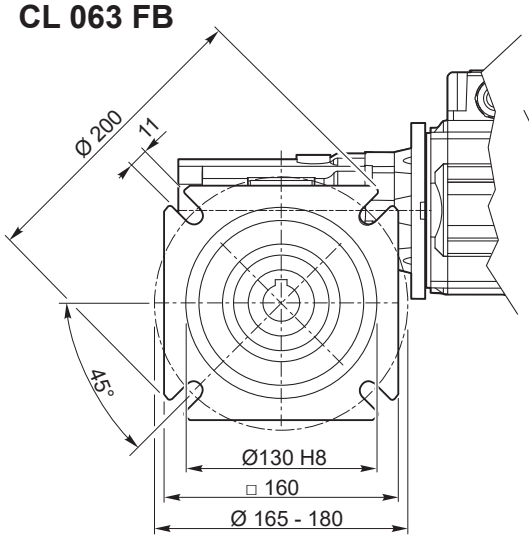

CLP../063 FB

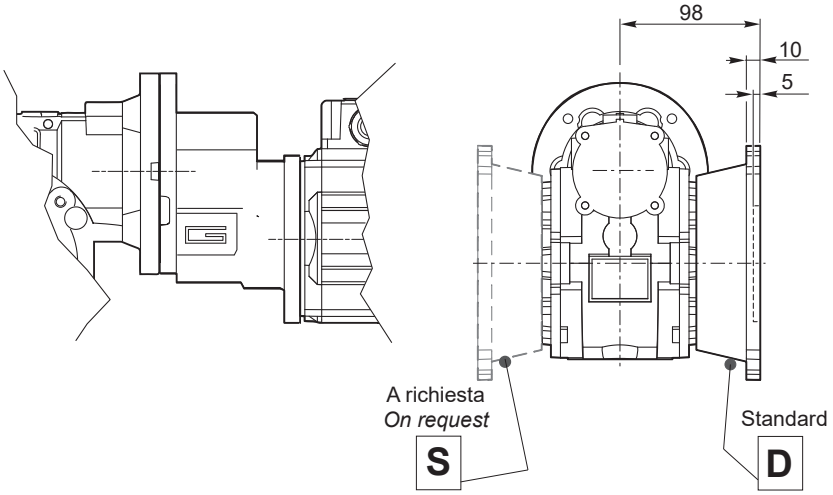

CL 063 FL

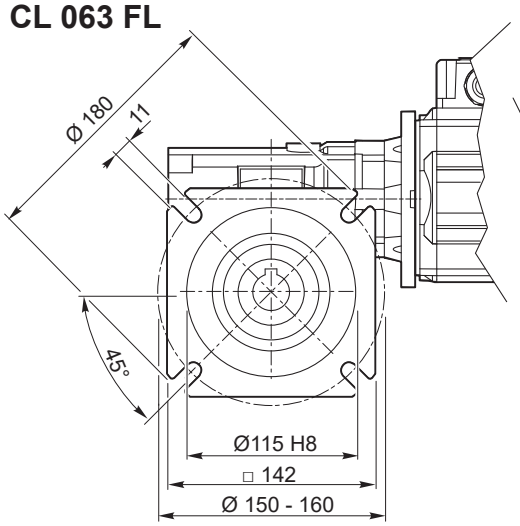

CLP../063 FL

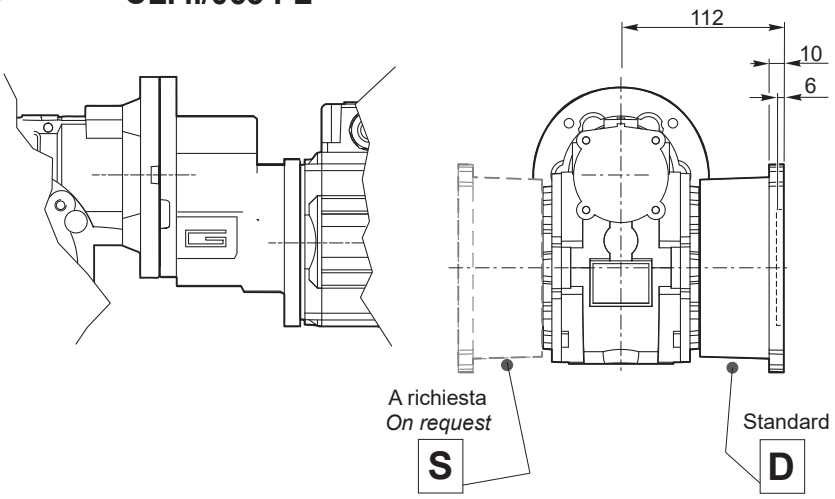

SMT SMM 63 ... 90 → N4 pag.

TS T2A T3A 63 ... 90 → T4 pag.

Dimensioni — *Dimensions*

CL 070 U
CL 070 STEV

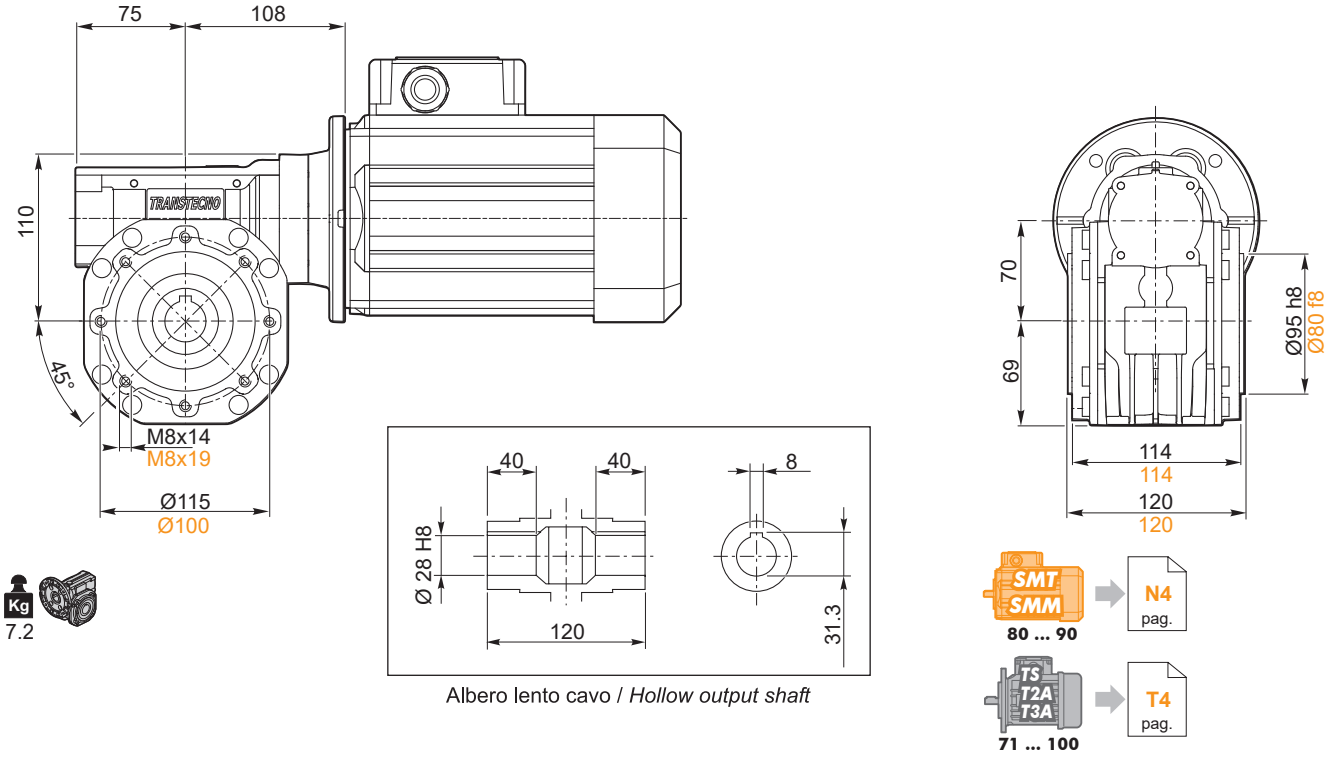

Kg 7.2

SMT SMM 80 ... 90 → N4 pag.

TS T2A T3A 71 ... 100 → T4 pag.

CLIS 070...

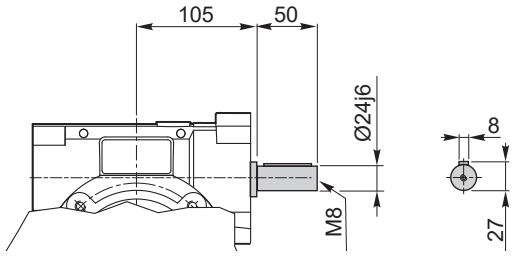

CLP .../070 ...U

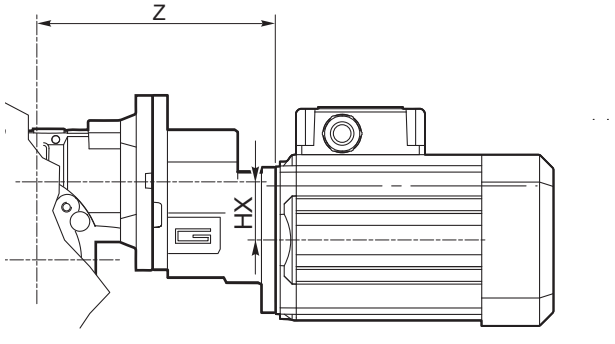

	HX	Z	Kg
071/070	41	197	8.7
080/070	41	208	9.5
090/070	36.5	262	10.2

SMT SMM 71 ... 90 → N4 pag.

TS T2A T3A 71 ... 90 → T4 pag.

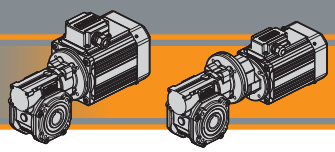

Dimensioni

Dimensions

CL 070 F

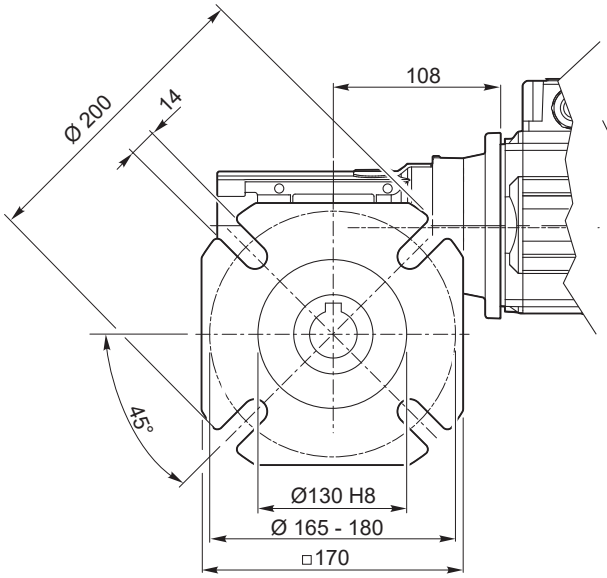

CLP../070 F

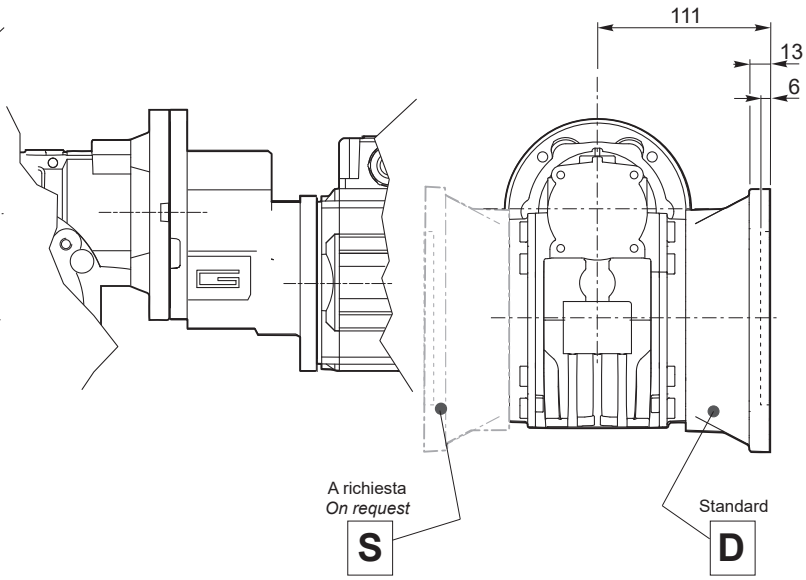

SMT SMM
80 ... 90
N4 pag.
TS
71 ... 100
T4 pag.

Accessori — *Accessories*

Albero lento semplice e doppio — *Single and double output shaft*

DZ

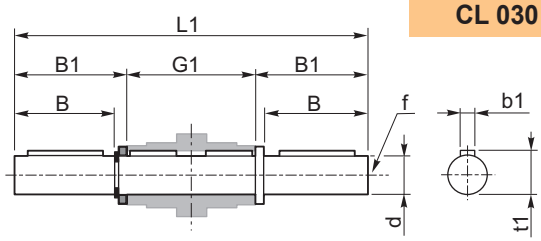

CL 030 - 070

SZ

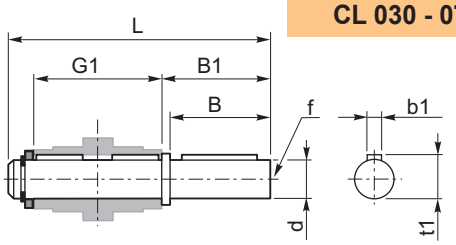

CL 030 - 070

CL	CLP	d h7	B	B1	G1	L	L1	f	b1	t1
030	056/030	14	30	32.5	63	102	128	M6	5	16
040	056/040 063/040	18	40	43	78	128	164	M6	6	20.5
050	063/050 071/050	25	50	53.5	92	153	199	M10	8	28
063	063/063 071/063 080/063	25	50	53.5	112	173	219	M10	8	28
070	071/070 080/070 090/070	28	60	63.5	120	192	247	M10	8	31

CL 026 (*)

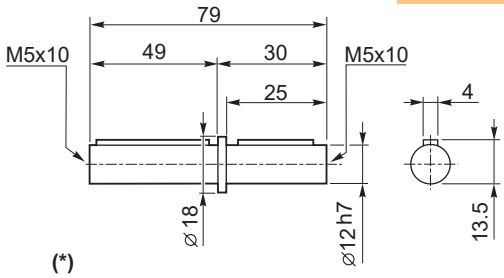

(*)
Nota: disponibile solo per cavo uscita Ø12
Note: *available for output hollow shaft Ø12 only*

KIT - Braccio di reazione — *KIT - Torque arm*

CL	CLP	K1	G	KG	KH	R
030	056/030	85	14	23	8	15
040	056/040 063/040	100	14	31	10	18
050	063/050 071/050	100	14	38	10	18
063	063/063 071/063 080/063	150	14	47.5	10	18
070	071/070 080/070 090/070	200	25	46.5	20	30

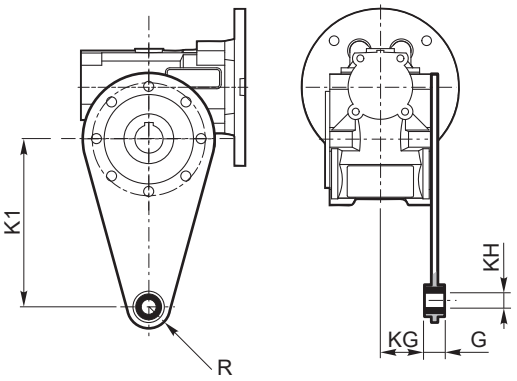

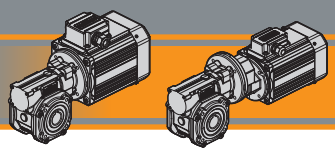

Accessori — *Accessories*

SC - *Safety Cover*

CL	CLP	M
030	056/030	47
040	056/040 063/040	54.5
050	063/050 071/050	62.5
063	063/063 071/063 080/063	73
070	071/070 080/070 090/070	75

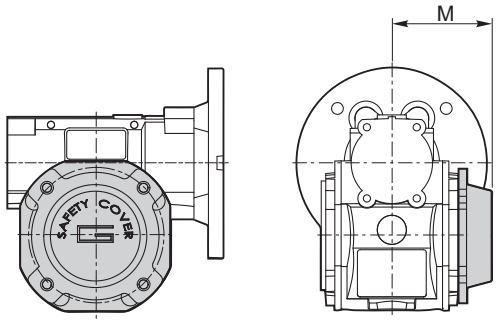

WD - *Kit washdown cover*

CL	CLP	M
026*		37.5
030	056/030	48
040	056/040 063/040	55.5
050	063/050 071/050	63.5
063	063/063 071/063 080/063	71.5
070	071/070 080/070 090/070	76

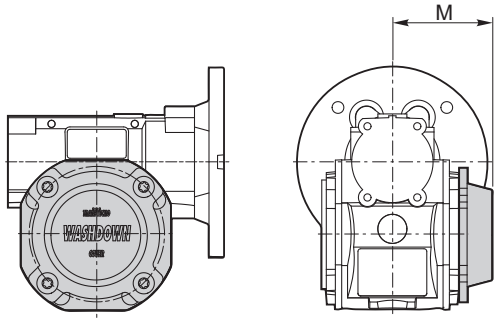

(*)
Nota: Viti escluse dalla fornitura
Note: *Screws not provided*

Opzioni — *Options*

VS - Vite sporgente / *Extended input shaft*

CL	CLP	A	B	D_1 j6	E	F	G
030	056/030	45	20	9	M4	3	10.2
040	056/040 063/040	53	23	11	M5	4	12.5
050	063/050 071/050	64	30	14	M6	5	16
063	063/063 071/063 080/063	75	40	19	M6	6	21.5
070	071/070 080/070 090/070	84	40	19	M6	6	21.5

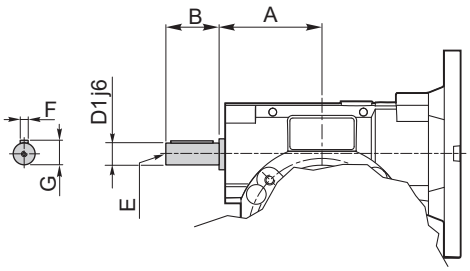

Costruito su richiesta
Built on request

CL/CLP

Note / *Notes*

TRANSTECNO®
the modular gearmotor

CMM

CMM

CMM Alù

Motoriduttori combinati a vite senza fine
Double reduction wormgearmotors



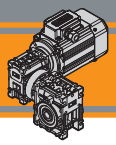

Indice	*Index*	Pag. *Page*
Caratteristiche tecniche	*Technical features*	**I2**
Designazione	*Classification*	**I2**
Esecuzioni di montaggio	*Mounting executions*	**I3**
Simbologia	*Symbols*	**I3**
Combinazioni rapporti	*Combination ratio*	**I4**
Lubrificazione	*Lubrication*	**I4**
Dati tecnici	*Technical data*	**I5**
Motori applicabili	*IEC Motor adapters*	**I13**
Dimensioni	*Dimensions*	**I16**
Accessori	*Accessories*	**I20**
Opzioni	*Options*	**I21**

Questa sezione annulla e sostituisce ogni precedente edizione o revisione. Qualora questa sezione non Vi sia giunta in distribuzione controllata, l'aggiornamento dei dati ivi contenuto non è assicurato. **In tal caso la versione più aggiornata è disponibile sul nostro sito internet www.transtecno.com**

This section replaces any previous edition and revision. If you obtained this catalogue other than through controlled distribution channels, the most up to date content is not guaranteed. ***In this case the latest version is available on our web site www.transtecno.com***

Caratteristiche tecniche

Technical features

I motoriduttori combinati a vite senza fine della serie CMM hanno le seguenti caratteristiche principali :

- Carcassa in alluminio nelle grandezze 026, 030, 040, 050, 063, 070, 075, 090 e 110. La grandezza 130 è costruita con carcassa in ghisa;
- Le grandezze 090, 110 e 130 sono fornite con cuscinetti a rulli conici sulla vite;
- Lubrificazione permanente con olio sintetico.

CMM double reduction worm gearmotors range have the following main features:

- Die-cast aluminium housing on sizes 026, 030, 040, 050, 063, 070, 075, 090 and 110. Cast iron housing on size 130;
- Double taper roller bearing on sizes 090, 110 and 130;
- Permanent synthetic oil long-life lubrication.

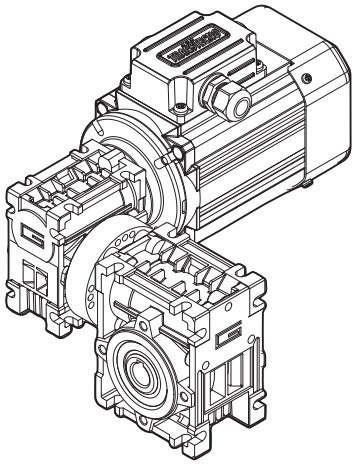

Designazione

Classification

RIDUTTORE / *GEARBOX*

CMM	030/063	FD	20	71	B5	SZDX	BRSX	90	M1	US1	VS	SC
Tipo *Type*	Grandezza *Size*	Versione *Version*	Rapporto *Ratio*	IEC	Forma costruttiva Version	Albero di uscita *Output shaft*	Braccio di reazione *Torque arm*	Angolo *Angle*	Pos. di montaggio Mounting position	*Esecuzione di montaggio Mounting execution*	Opzioni *Options*	Accessori *Accessories*
CMM  **CMMIS** 	**026/026** **026/026 (D11)** **026/026 (D14)** **026/030** **026/040** **026/050** **030/040** **030/050** **030/063** **040/063** **040/070** **040/075** **040/090** **050/110** **063/130**	**U** **F...**	vedi tabelle *see tables*	**56..** **—** **90..**	**B5** **B14**	**SZDX** **SZSX** **DZ**	**BRDX** **BRSX** (*)	**0°** **90°** **180°** **270°**	**M1** (B3) **M2** (V6) **M3** (B8) **M4** (V5) **M6** (B6) **M5** (B7)	**UB1** **UB2** **US1** **US2** **UV1** **UV2** **UC1** **UC2**	**VS****	**SC** Safety cover **WD** Washdown cover

Versione Riduttore *Gearbox Version*

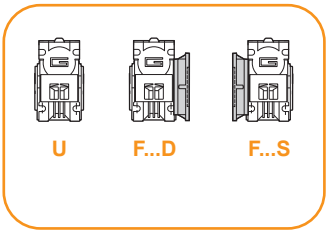

Albero di uscita *Output shaft*

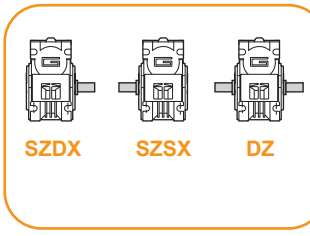

Braccio di reazione (*) *Torque arm*

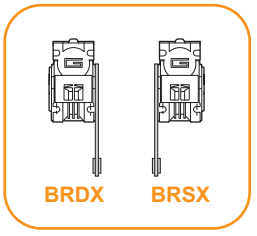

Angolo *Angle*

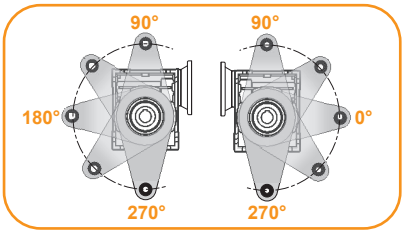

(*) NOTA: il braccio di reazione viene fornito smontato.
NOTE: the torque arm will be supplied not assembled.

** NOTA: Vite sporgente costruita su richiesta
NOTE: Extended input shaft built on request

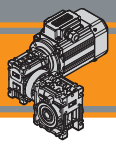

Designazione — *Classification*

MOTORE TRIFASE / *THREE PHASE MOTOR*

SMT	63	2	4	0.18 kW	IE2	B14	230-400 V	50 Hz	TEFC	BR	T1
Tipo *Type*	Grandezza *Size*	Indicativo potenza *Power coefficient*	Poli *Poles*	Potenza *Power*	Efficienza *Efficiency level*	Forma costruttiva *Version*	Tensione *Voltage*	Frequenza *Frequency*	*Ventilazione Fan cooling*	*Opzioni Options*	Pos. Morsettiera *Terminal box pos.*
SMT	N1 pag.	1-2-3-4-5	4	0.04 kW ... 2.2 kW	IE1-IE2-IE3 N4 pag.	B14	230-400 V 460V	50Hz 60Hz	TEFC TENV	Q1-P1 Q1-S1 pag.	T1 (Std) T4 T2 T3

MOTORE MONOFASE / *SINGLE PHASE MOTOR*

SMM	63	2	4	0.18 kW	B14	230 V	50 Hz	TEFC	UL-CSA	T1
Tipo *Type*	Grandezza *Size*	Indicativo potenza *Power coefficient*	Poli *Poles*	Potenza *Power*	Forma costruttiva *Version*	Tensione *Voltage*	Frequenza *Frequency*	*Ventilazione Fan cooling*	*Opzioni Options*	Pos. Morsettiera *Terminal box pos.*
SMM	N1 pag.	1-2-3-4	4	0.04 kW ... 0.75 kW	B14	230V	50Hz	TEFC TENV	Q1 pag.	T1 (Std) T4 T2 T3

MOTORE TRIFASE / *THREE PHASE MOTOR*

T	2A	63	2	4	0.18 kW	B5	PTO	230-400 V	50 Hz	T1
Tipo *Type*	Efficienza *Efficiency level*	Grandezza *Size*	Indicativo potenza *Power coefficient*	Poli *Poles*	Potenza *Power*	Forma costruttiva *Version*	Protezione termica *Thermal protector*	Tensione *Voltage*	Frequenza *Frequency*	Pos. Morsettiera *Terminal box pos.*
T	S (IE1) 2A (IE2) 3A (IE3)	T1 pag.	1-2-3-S L1-L2 M1-M2	2 4 6	0.09 kW ... 2.2 kW	B5 B14 B3	Null PTO	230-400 V 275-480 V 400-690 V	50Hz 60Hz 50Hz	T1 (Std) T4 T2 T3

Esecuzioni di montaggio — *Mounting executions*

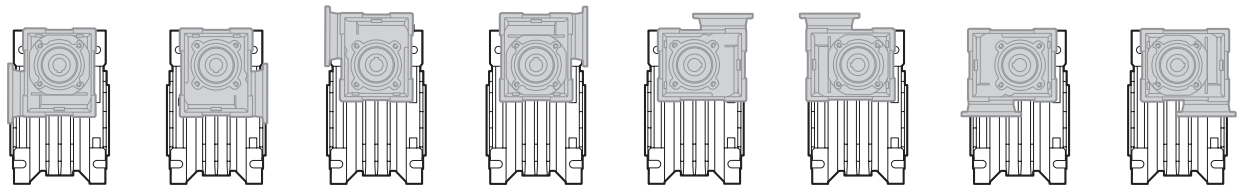

UB1 UB2 US1 US2 UV1 UV2 UC1 UC2

Simbologia — *Symbols*

n_1	[min^{-1}]	Velocità in ingresso / *Input speed*	M_2	[Nm]	Coppia in uscita in funzione di P_1 / *Output torque referred to P_1*
n_2	[min^{-1}]	Velocità in uscita / *Output speed*	sf		Fattore di servizio / *Service factor*
i		Rapporto di riduzione / *Ratio*	R_2	[N]	Carico radiale ammissibile in uscita / *Permitted output radial load*
P_1	[kW]	Potenza in entrata / *Input power*	A_2	[N]	Carico assiale ammissibile in uscita / *Permitted output axial load*
Kg	[kg]	Peso del solo riduttore / *Weight of the gearbox only*			

Combinazioni rapporti — *Combination ratio*

CMM 026/026 - CMM 026/030 - CMM 026/040 - CMM 026/050												
	i (i_1 x i_2)											
	150	**225**	**300**	**450**	**600**	**900**	**1200**	**1500**	**1800**	**2400**	**3000**	**3600**
i_1	10	15	10	15	20	30	40	50	60	60	60	60
i_2	15	15	30	30	30	30	30	30	30	40	50	60

CMM 030/040 - CMM 030/050 - CMM 030/063 - CMM 040/063 - CMM 040/070 - CMM 040/075 - CMM 040/090 - CMM 050/110 - CMM 063/130															
	i (i_1 x i_2)														
	75	**100**	**150**	**200**	**250**	**300**	**400**	**500**	**600**	**750**	**900**	**1200**	**1500**	**1800**	**2400**	**3000**
i_1	7.5	10	10	10	10	10	10	10	20	25	30	40	50	60	60	60
i_2	10	10	15	20	25	30	40	50	30	30	30	30	30	30	40	50

Lubrificazione — *Lubrication*

Tutti i motoriduttori nelle taglie 26, 30, 40, 50, 63, 70, 75, 90, 110 sono forniti completi di lubrificante sintetico viscosità 320, pertanto possono essere installati in qualunque posizione di monatggio e non necessitano di manutenzione. Per la taglia 130 la lubrificazione dipende dalla posizione di montaggio

Permanent synthetic oil long-life lubrication (viscosity grade 320) makes it possible to use the gearmotors size 26, 30, 40, 50, 63, 70, 75, 90, 110 in all mounting positions; for this reason they can be installed in any assembly position and do not require maintenance. Only for size 130, the lubrication depended of mounting positions

	Quantità di olio (litri) / ***Oil quantity*** *(litres)*					
	M1 (B3)	**M3** (B8)	**M6** (B6)	**M5** (B7)	**M4** (V5)	**M2** (V6)
CM130	4.5	3.3	3.5	3.5	4.5	3.3

Lubrificato a vita
Life lubrication

Posizioni di montaggio / *Mounting positions*

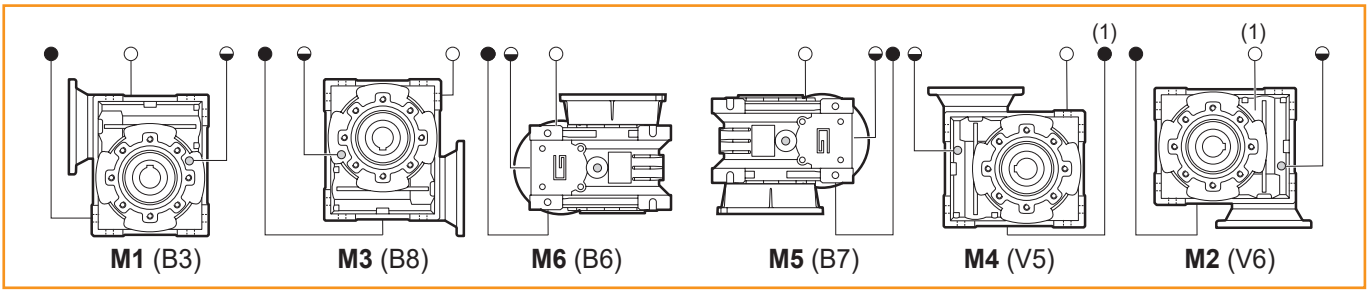

(standard)

(1): Tappo in posizione posteriore / *Plug in backside position*

◯ Sfiato e tappo di riempimento / *Breather and filling plug*
◒ Livello olio / *Oil level plug*
● Tappo di scarico / *Oil drain plug*

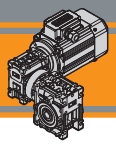

Dati tecnici — *Technical data*

0.04 - IEC 56

P_1 [kW]	n_2 [min^{-1}]	M_2 [Nm]	sf	i		IEC
SMT5014 SMM5014 (1400 min^{-1})	**9.3**	23	1.1	150	**CMM**	**B14**
	6.2	32	0.8	225	**026/026**	**B14**
	4.7	34	0.8	300		**B14**
	3.1	34	0.8	450		**B14**
	2.3	34	0.8	600		**B14**
	1.6	34	0.8	900		**B14**
	1.2	34	0.8	1200		**B14**
	0.9	34	0.8	1500		**B14**
	0.8	34	0.8	1800		**B14**
	0.6	28	0.8	2400		**B14**
	0.5	25	0.8	3000		**B14**
	0.4	23	0.8	3600		**B14**
	9.3	23	1.7	150	**CMM**	**B14**
	6.2	32	1.2	225	**026/030**	**B14**
	4.7	37	1.1	300		**B14**
	3.1	50	0.8	450		**B14**
	2.3	50	0.8	600		**B14**
	1.6	50	0.8	900		**B14**
	1.2	50	0.8	1200		**B14**
	0.9	50	0.8	1500		**B14**
	0.8	50	0.8	1800		**B14**
	0.6	43	0.8	2400		**B14**
	0.5	38	0.8	3000		**B14**
	0.4	34	0.8	3600		**B14**
	9.3	23	3.7	150	**CMM**	**B14**
	6.2	33	2.6	225	**026/040**	**B14**
	4.7	39	2.3	300		**B14**
	3.1	55	1.6	450		**B14**
	2.3	69	1.3	600		**B14**
	1.6	92	1.0	900		**B14**
	1.2	113	0.8	1200		**B14**
	0.9	113	0.8	1500		**B14**
	0.8	113	0.8	1800		**B14**
	0.6	93	0.8	2400		**B14**
	0.5	85	0.8	3000		**B14**
	0.4	78	0.8	3600		**B14**
	2.3	70	2.3	600	**CMM**	**B14**
	1.6	94	1.7	900	**026/050**	**B14**
	1.2	116	1.4	1200		**B14**
	0.9	135	1.2	1500		**B14**
	0.8	151	1.1	1800		**B14**
	0.6	169	0.8	2400		**B14**
	0.5	156	0.8	3000		**B14**
	0.4	141	0.8	3600		**B14**

0.04 - IEC 56

P_1 [kW]	n_2 [min^{-1}]	M_2 [Nm]	sf	i		IEC
SMT5014 SMM5014 (1400 min^{-1})	**9.3**	24	3.7	150	**CMM**	**B14**
	7.0	31	2.4	200	**030/040**	**B14**
	5.6	37	1.8	250		**B14**
	4.7	39	2.3	300		**B14**
	3.5	48	1.6	400		**B14**
	2.8	54	1.3	500		**B14**
	2.3	70	1.3	600		**B14**
	1.9	84	1.1	750		**B14**
	1.6	94	1.0	900		**B14**
	1.2	113	0.8	1200		**B14**
	0.9	113	0.8	1500		**B14**
	0.8	113	0.8	1800		**B14**
	0.6	93	0.8	2400		**B14**
	0.5	85	0.8	3000		**B14**
	3.5	49	2.8	400	**CMM**	**B14**
	2.8	55	2.3	500	**030/050**	**B14**
	2.3	71	2.3	600		**B14**
	1.9	85	1.9	750		**B14**
	1.6	95	1.7	900		**B14**
	1.2	118	1.4	1200		**B14**
	0.9	138	1.2	1500		**B14**
	0.8	157	1.0	1800		**B14**
	0.6	169	0.8	2400		**B14**
	0.5	156	0.8	3000		**B14**
	1.6	99	3.1	900	**CMM**	**B14**
	1.2	122	2.5	1200	**030/063**	**B14**
	0.9	142	2.2	1500		**B14**
	0.8	162	1.9	1800		**B14**
	0.6	194	1.3	2400		**B14**
	0.5	225	1.0	3000		**B14**
	1.6	103	3.0	900	**CMM**	**B14**
	1.2	128	2.4	1200	**040/063**	**B14**
	0.9	147	2.1	1500		**B14**
	0.8	171	1.8	1800		**B14**
	0.6	205	1.3	2400		**B14**
	0.5	237	1.0	3000		**B14**
	0.8	171	2.7	1800	**CMM**	**B14**
	0.6	205	1.8	2400	**040/070**	**B14**
	0.5	237	1.4	3000		**B14**
	0.6	209	2.2	2400	**CMM**	**B14**
	0.5	237	1.7	3000	**040/075**	**B14**
	0.6	220	3.7	2400	**CMM**	**B14**
	0.5	256	2.7	3000	**040/090**	**B14**

Verificare sempre che la coppia M_2 utilizzata non ecceda il valore indicato nelle caselle in grigio.
Please check that the output torque M_2 does not exceed the value in the grey areas.

Motori *Motors*	SMT	SMM
IEC	5014	5014
	56 B14	56 B14

Dati tecnici — *Technical data*

0.06 - IEC 56

P_1 [kW]	n_2 [min^{-1}]	M_2 [Nm]	sf	i		IEC
SMT5024 SMM5024 (1400 min^{-1})	**9.3**	34	1.1	150	**CMM 026/030**	**B14**
	9.3	35	2.5	150	**CMM 026/040**	**B14**
	6.2	50	1.8	225		**B14**
	4.7	58	1.5	300		**B14**
	3.1	82	1.1	450		**B14**
	2.3	104	0.9	600		**B14**
	6.2	52	3.1	225	**CMM 026/050**	**B14**
	4.7	59	2.7	300		**B14**
	3.1	83	1.9	450		**B14**
	2.3	105	1.5	600		**B14**
	1.6	141	1.1	900		**B14**
	1.2	174	0.9	1200		**B14**
	9.3	36	2.4	150	**CMM 030/040**	**B14**
	7.0	46	1.6	200		**B14**
	5.6	55	1.2	250		**B14**
	4.7	59	1.5	300		**B14**
	3.5	72	1.0	400		**B14**
	2.8	81	0.8	500		**B14**
	2.3	105	0.9	600		**B14**
	3.5	73	1.9	400	**CMM 030/050**	**B14**
	2.8	83	1.5	500		**B14**
	2.3	107	1.5	600		**B14**
	1.9	128	1.3	750		**B14**
	1.6	143	1.1	900		**B14**
	2.8	86	2.7	500	**CMM 030/063**	**B14**
	2.3	111	2.8	600		**B14**
	1.9	133	2.3	750		**B14**
	1.6	148	2.1	900		**B14**
	1.2	183	1.7	1200		**B14**
	0.9	214	1.5	1500		**B14**
	0.8	243	1.3	1800		**B14**
	0.6	292	0.9	2400		**B14**
	2.8	86	2.7	500	**CMM 040/063**	**B14**
	2.3	115	2.7	600		**B14**
	1.9	136	2.3	750		**B14**
	1.6	155	2.0	900		**B14**
	1.2	192	1.6	1200		**B14**
	0.9	221	1.4	1500		**B14**
	0.8	256	1.2	1800		**B14**
	1.2	172	2.6	1200	**CMM 040/070**	**B14**
	0.9	221	2.0	1500		**B14**
	0.8	256	1.8	1800		**B14**
	0.6	308	1.2	2400		**B14**
	0.5	356	0.9	3000		**B14**
	0.8	256	2.1	1800	**CMM 040/075**	**B14**
	0.6	313	1.5	2400		**B14**
	0.5	356	1.1	3000		**B14**
	0.6	330	2.5	2400	**CMM 040/090**	**B14**
	0.5	385	1.8	3000		**B14**

0.09 - IEC 56

P_1 [kW]	n_2 [min^{-1}]	M_2 [Nm]	sf	i		IEC
SMT5034 SMM5034 SMT5624 SMM5624 (1400 min^{-1})	**9.3**	53	1.6	150	**CMM 026/040**	**B14**
	6.2	74	1.2	225		**B14**
	4.7	87	1.0	300		**B14**
	9.3	55	2.9	150	**CMM 026/050**	**B14**
	6.2	78	2.1	225		**B14**
	4.7	89	1.8	300		**B14**
	3.1	125	1.3	450		**B14**
	2.3	158	1.0	600		**B14**
TS5624-B14 **TS5624-B5** (1400 min^{-1})	**19**	29	2.9	75	**CMM 030/040**	**B5/B14**
	14	39	2.2	100		**B5/B14**
	9.3	53	1.6	150		**B5/B14**
	7.0	69	1.1	200		**B5/B14**
	4.7	88	1.0	300		**B5/B14**
	9.3	56	2.9	150	**CMM 030/050**	**B5/B14**
	7.0	70	2.0	200		**B5/B14**
	5.6	83	1.5	250		**B5/B14**
	4.7	90	1.8	300		**B5/B14**
	3.5	109	1.2	400		**B5/B14**
	2.8	124	1.0	500		**B5/B14**
	2.3	160	1.0	600		**B5/B14**
	5.6	81	2.8	250	**CMM 030/063**	**B5/B14**
	4.7	93	3.3	300		**B5/B14**
	3.5	111	2.3	400		**B5/B14**
	2.8	129	1.8	500		**B5/B14**
	2.3	166	1.9	600		**B5/B14**
	1.9	199	1.6	750		**B5/B14**
	1.6	222	1.4	900		**B5/B14**
	1.2	274	1.1	1200		**B5/B14**
	0.9	320	1.0	1500		**B5/B14**
	0.8	365	0.9	1800		**B5/B14**
	2.8	129	1.8	500	**CMM 040/063**	**B5/B14**
	2.3	172	1.8	600		**B5/B14**
	1.9	204	1.5	750		**B5/B14**
	1.6	232	1.3	900		**B5/B14**
	1.2	287	1.1	1200		**B5/B14**
	0.9	320	1.0	1500		**B5/B14**
	2.8	129	2.6	500	**CMM 040/070**	**B5/B14**
	2.3	172	2.6	600		**B5/B14**
	1.9	204	2.2	750		**B5/B14**
	1.6	232	2.0	900		**B5/B14**
	1.2	259	1.8	1200		**B5/B14**
	0.9	332	1.4	1500		**B5/B14**
	0.8	385	1.2	1800		**B5/B14**
	1.2	287	1.9	1200	**CMM 040/075**	**B5/B14**
	0.9	332	1.6	1500		**B5/B14**
	0.8	385	1.4	1800		**B5/B14**
	0.6	470	1.0	2400		**B5/B14**
	1.2	302	2.5	1200	**CMM 040/090**	**B5/B14**
	0.9	348	2.0	1500		**B5/B14**
	0.8	404	1.6	1800		**B5/B14**
	0.6	496	1.6	2400		**B5/B14**
	0.5	577	1.2	3000		**B5/B14**

Motori *Motors*	SMT		SMM		TS
	5024 5034	5624	5024 5034	5624	5624
IEC	56 B14	56 B14	56 B14	56 B14	56 B5/B14

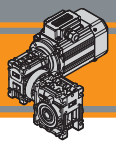

Dati tecnici — *Technical data*

0.12 - IEC 56

	P_1 [kW]	n_2 [min^{-1}]	M_2 [Nm]	sf	i		IEC
SMT5044 SMT5634 SMT5634IE2 SMM5634 (1400 min^{-1})	**9.3**	70	1.2	150	**CMM**		**B14**
	6.2	99	0.9	225	**026/040**		**B14**
	9.3	73	2.0	150	**CMM**		**B14**
	6.2	103	1.4	225	**026/050**		**B14**
	4.7	118	1.4	300			**B14**
	3.1	167	1.0	450			**B14**
	19	39	2.1	75	**CMM**		**B14**
	14	52	1.6	100	**030/040**		**B14**
	9.3	71	1.2	150			**B14**
	19	40	3.9	75	**CMM**		**B14**
	14	52	3.0	100	**030/050**		**B14**
	9.3	74	2.2	150			**B14**
	7.0	94	1.5	200			**B14**
	5.6	110	1.1	250			**B14**
	4.7	120	1.4	300			**B14**
	3.5	146	0.9	400			**B14**
	7.0	92	2.8	200	**CMM**		**B14**
	5.6	108	2.1	250	**030/063**		**B14**
	4.7	124	2.5	300			**B14**
	3.5	149	1.8	400			**B14**
	2.8	172	1.3	500			**B14**
	2.3	221	1.4	600			**B14**
	1.9	265	1.2	750			**B14**
	1.6	296	1.0	900			**B14**
	7.0	92	2.8	200	**CMM**		**B14**
	5.6	108	2.1	250	**040/063**		**B14**
	4.7	124	2.5	300			**B14**
	3.5	149	1.8	400			**B14**
	2.8	172	1.3	500			**B14**
	2.3	230	1.3	600			**B14**
	1.9	273	1.1	750			**B14**
	1.6	309	1.0	900			**B14**
	3.5	149	2.6	400	**CMM**		**B14**
	2.8	172	2.0	500	**040/070**		**B14**
	2.3	230	2.0	600			**B14**
	1.9	273	1.7	750			**B14**
	1.6	309	1.5	900			**B14**
	1.2	383	1.2	1200			**B14**
	0.9	442	1.0	1500			**B14**
	0.8	513	0.9	1800			**B14**
	1.9	273	2.0	750	**CMM**		**B14**
	1.6	309	1.8	900	**040/075**		**B14**
	1.2	383	1.4	1200			**B14**
	0.9	442	1.2	1500			**B14**
	0.8	513	1.1	1800			**B14**
	1.6	325	2.7	900	**CMM**		**B14**
	1.2	402	1.9	1200	**040/090**		**B14**
	0.9	464	1.5	1500			**B14**
	0.8	538	1.2	1800			**B14**
	0.6	661	1.2	2400			**B14**
	0.5	769	0.9	3000			**B14**

0.12 - IEC 63

	P_1 [kW]	n_2 [min^{-1}]	M_2 [Nm]	sf	i		IEC
TS6314 (1400 min^{-1})	**19**	39	2.1	75	**CMM**		**B5/B14**
	14	52	1.6	100	**030/040**		**B5/B14**
	9.3	71	1.2	150			**B5/B14**
	18.7	40	3.9	75	**CMM**		**B5/B14**
	14.0	52	3.0	100	**030/050**		**B5/B14**
	9.3	74	2.2	150			**B5/B14**
	7.0	94	1.5	200			**B5/B14**
	5.6	110	1.1	250			**B5/B14**
	4.7	120	1.4	300			**B5/B14**
	3.5	146	0.9	400			**B5/B14**
	7.0	92	2.8	200	**CMM**		**B5/B14**
	5.6	108	2.1	250	**030/063**		**B5/B14**
	4.7	124	2.5	300			**B5/B14**
	3.5	149	1.8	400			**B5/B14**
	2.8	172	1.3	500			**B5/B14**
	2.3	221	1.4	600			**B5/B14**
	1.9	265	1.2	750			**B5/B14**
	1.6	296	1.0	900			**B5/B14**
	7.0	92	2.8	200	**CMM**		**B5/B14**
	5.6	108	2.1	250	**040/063**		**B5/B14**
	4.7	124	2.5	300			**B5/B14**
	3.5	149	1.8	400			**B5/B14**
	2.8	172	1.3	500			**B5/B14**
	2.3	230	1.3	600			**B5/B14**
	1.9	273	1.1	750			**B5/B14**
	1.6	309	1.0	900			**B5/B14**
	3.5	149	2.6	400	**CMM**		**B5/B14**
	2.8	172	2.0	500	**040/070**		**B5/B14**
	2.3	230	2.0	600			**B5/B14**
	1.9	273	1.7	750			**B5/B14**
	1.6	309	1.5	900			**B5/B14**
	1.2	383	1.2	1200			**B5/B14**
	0.9	442	1.0	1500			**B5/B14**
	0.8	513	0.9	1800			**B5/B14**
	1.9	273	2.0	750	**CMM**		**B5/B14**
	1.6	309	1.8	900	**040/075**		**B5/B14**
	1.2	383	1.4	1200			**B5/B14**
	0.9	442	1.2	1500			**B5/B14**
	0.8	513	1.1	1800			**B5/B14**
	1.6	325	2.7	900	**CMM**		**B5/B14**
	1.2	402	1.9	1200	**040/090**		**B5/B14**
	0.9	464	1.5	1500			**B5/B14**
	0.8	538	1.2	1800			**B5/B14**
	0.6	661	1.2	2400			**B5/B14**
	0.5	769	0.9	3000			**B5/B14**
	0.8	566	2.2	1800	**CMM**		**B5/B14**
	0.6	719	2.0	2400	**050/110**		**B5/B14**
	0.5	855	1.5	3000			**B5/B14**

Motori *Motors*	SMT		SMM	TS
	5044	**5634** **5634IE2**	**5624** **5634**	**6314**
IEC	**56 B14**	**56 B14**	**56 B14**	**63 B5/B14**

Dati tecnici

Technical data

0.18 - IEC 56

P_1 [kW]	n_2 [min^{-1}]	M_2 [Nm]	sf	i		IEC
SMT5644 SMM5644 (1400 min^{-1})	**9.3**	110	1.3	150	**CMM**	**B14**
	6.2	155	0.9	225	**026/050**	**B14**
	4.7	177	0.9	300		**B14**
	19	59	1.4	75	**CMM**	**B14**
	14	77	1.1	100	**030/040**	**B14**
	19	59	2.6	75	**CMM**	**B5/B14**
	14	78	2.0	100	**030/050**	**B5/B14**
	9.3	111	1.4	150		**B5/B14**
	7.0	140	1.0	200		**B5/B14**
	5.6	165	0.7	250		**B5/B14**
	4.7	179	0.9	300		**B5/B14**
	9.3	110	1.9	150	**CMM**	**B14**
	7.0	138	1.9	200	**030/063**	**B14**
	5.6	162	1.4	250		**B14**
	4.7	186	1.7	300		**B14**
	3.5	223	1.2	400		**B14**
	2.8	258	0.9	500		**B14**
	2.3	332	0.9	600		**B14**
	9.3	110	2.8	150	**CMM**	**B14**
	7.0	138	1.9	200	**040/063**	**B14**
	5.6	162	1.4	250		**B14**
	4.7	186	1.7	300		**B14**
	3.5	223	1.2	400		**B14**
	2.8	258	0.9	500		**B14**
	2.3	345	0.9	600		**B14**
	7.0	140	2.8	200	**CMM**	**B14**
	5.6	168	2.0	250	**040/070**	**B14**
	4.7	186	2.4	300		**B14**
	3.5	223	1.7	400		**B14**
	2.8	258	1.3	500		**B14**
	2.3	345	1.3	600		**B14**
	1.9	409	1.1	750		**B14**
	1.6	464	1.0	900		**B14**
	3.5	227	2.1	400	**CMM**	**B14**
	2.8	258	1.6	500	**040/075**	**B14**
	2.3	345	1.6	600		**B14**
	1.9	409	1.3	750		**B14**
	1.6	464	1.2	900		**B14**
	1.2	575	1.0	1200		**B14**
	2.8	278	2.5	500	**CMM**	**B14**
	2.3	362	2.0	600	**040/090**	**B14**
	1.9	429	1.6	750		**B14**
	1.6	487	1.8	900		**B14**
	1.2	603	1.3	1200		**B14**
	0.9	696	1.0	1500		**B14**

0.18 - IEC 63

P_1 [kW]	n_2 [min^{-1}]	M_2 [Nm]	sf	i		IEC
SMT6324 SMT6324IE2 SMM6324 TS6324-B14 **TS6324-B5** T2A6324-B14 **T2A6324-B5** (1400 min^{-1})	**19**	59	1.4	75	**CMM**	**B5/B14**
	14	77	1.1	100	**030/040**	**B5/B14**
	19	59	2.6	75	**CMM**	**B5/B14**
	14	78	2.0	100	**030/050**	**B5/B14**
	9.3	111	1.4	150		**B5/B14**
	7.0	140	1.0	200		**B5/B14**
	5.6	165	0.7	250		**B5/B14**
	4.7	179	0.9	300		**B5/B14**
	9.3	110	2.8	150	**CMM**	**B5/B14**
	7.0	138	1.9	200	**030/063**	**B5/B14**
	5.6	162	1.4	250		**B5/B14**
	4.7	186	1.7	300		**B5/B14**
	3.5	223	1.2	400		**B5/B14**
	2.8	258	0.9	500		**B5/B14**
	2.3	332	0.9	600		**B5/B14**
	9.3	110	2.8	150	**CMM**	**B5/B14**
	7.0	138	1.9	200	**040/063**	**B5/B14**
	5.6	162	1.4	250		**B5/B14**
	4.7	186	1.7	300		**B5/B14**
	3.5	223	1.2	400		**B5/B14**
	2.8	258	0.9	500		**B5/B14**
	2.3	345	0.9	600		**B5/B14**
	7.0	140	2.8	200	**CMM**	**B5/B14**
	5.6	168	2.0	250	**040/070**	**B5/B14**
	4.7	186	2.4	300		**B5/B14**
	3.5	223	1.7	400		**B5/B14**
	2.8	258	1.3	500		**B5/B14**
	2.3	345	1.3	600		**B5/B14**
	1.9	409	1.1	750		**B5/B14**
	1.6	464	1.0	900		**B5/B14**
	3.5	227	2.1	400	**CMM**	**B5/B14**
	2.8	258	1.6	500	**040/075**	**B5/B14**
	2.3	345	1.6	600		**B5/B14**
	1.9	409	1.3	750		**B5/B14**
	1.6	464	1.2	900		**B5/B14**
	1.2	575	1.0	1200		**B5/B14**
	2.8	278	2.5	500	**CMM**	**B5/B14**
	2.3	362	2.0	600	**040/090**	**B5/B14**
	1.9	429	1.6	750		**B5/B14**
	1.6	487	1.8	900		**B5/B14**
	1.2	603	1.3	1200		**B5/B14**
	0.9	696	1.0	1500		**B5/B14**
	0.8	808	1.2	1800		**B5/B14**
	1.2	632	2.2	1200	**CMM**	**B5/B14**
	0.9	743	1.8	1500	**050/110**	**B5/B14**
	0.8	849	1.5	1800		**B5/B14**
	0.6	1079	1.3	2400		**B5/B14**
	0.5	1282	1.0	3000		**B5/B14**
	0.9	802	2.6	1500	**CMM**	**B5**
	0.8	919	2.2	1800	**063/130**	**B5**
	0.6	1170	1.6	2400		**B5**
	0.5	1416	1.1	3000		**B5**

Motori *Motors*	SMT		SMM		TS	T2A
	5644	6324 6324IE2	5644	6324	6324	6324
IEC	56 B14	63 B14	56 B14	56 B14	63 B5/B14	63 B5/B14

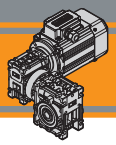

Dati tecnici — *Technical data*

0.25 - IEC 56

P_1 [kW]	n_2 [min^{-1}]	M_2 [Nm]	sf	i		IEC
SMT5654 (1400 min^{-1})	**9.3**	153	0.9	150	**CMM 026/050**	**B14**
SMT SMM	**19**	82	1.0	75	**CMM 030/040**	**B14**
	19	83	1.9	75	**CMM**	**B14**
	14	109	1.4	100	**030/050**	**B14**
	9.3	155	1.0	150		**B14**
	19	84	1.8	75	**CMM**	**B14**
	14	110	1.4	100	**030/063**	**B14**
	9.3	153	1.4	150		**B14**
	7.0	192	1.4	200		**B14**
	5.6	226	1.0	250		**B14**
	4.7	258	1.2	300		**B14**
	19	85	3.4	75	**CMM**	**B14**
	14	110	2.6	100	**040/063**	**B14**
	9.3	153	2.0	150		**B14**
	7.0	192	1.4	200		**B14**
	5.6	226	1.0	250		**B14**
	4.7	258	1.2	300		**B14**
	7.0	195	2.0	200	**CMM**	**B14**
	5.6	233	1.5	250	**040/070**	**B14**
	4.7	258	1.8	300		**B14**
	3.5	309	1.2	400		**B14**
	2.8	358	0.9	500		**B14**
	2.3	479	0.9	600		**B14**
	5.6	233	1.8	250	**CMM**	**B14**
	4.7	258	2.1	300	**040/075**	**B14**
	3.5	315	1.5	400		**B14**
	2.8	358	1.1	500		**B14**
	2.3	479	1.1	600		**B14**
	1.9	568	1.0	750		**B14**
	3.5	332	2.4	400	**CMM**	**B14**
	2.8	387	1.8	500	**040/090**	**B14**
	2.3	503	1.4	600		**B14**
	1.9	596	1.2	750		**B14**
	1.6	677	1.3	900		**B14**
	1.2	838	0.9	1200		**B14**

0.25 - IEC 63

P_1 [kW]	n_2 [min^{-1}]	M_2 [Nm]	sf	i		IEC
SMT6334 SMT6334IE2 SMM6334 (1400 min^{-1})	**19**	82	1.0	75	**CMM 030/040**	**B5/B14**
SMT SMM	**19**	83	1.9	75	**CMM**	**B5/B14**
	14	109	1.4	100	**030/050**	**B5/B14**
	9.3	155	1.0	150		**B5/B14**
TS6334-B14 **TS6334-B5** T2A6334-B14 **T2A6334-B5** (1400 min^{-1})	**19**	84	1.8	75	**CMM**	**B5/B14**
	14	110	1.4	100	**030/063**	**B5/B14**
	9.3	153	1.4	150		**B5/B14**
	7.0	192	1.4	200		**B5/B14**
	5.6	226	1.0	250		**B5/B14**
	4.7	258	1.2	300		**B5/B14**
	19	85	3.4	75	**CMM**	**B5/B14**
	14	110	2.6	100	**040/063**	**B5/B14**
	9.3	153	2.0	150		**B5/B14**
	7.0	192	1.4	200		**B5/B14**
	5.6	226	1.0	250		**B5/B14**
	4.7	258	1.2	300		**B5/B14**
	7.0	195	2.0	200	**CMM**	**B5/B14**
	5.6	233	1.5	250	**040/070**	**B5/B14**
	4.7	258	1.8	300		**B5/B14**
	3.5	309	1.2	400		**B5/B14**
	2.8	358	0.9	500		**B5/B14**
	2.3	479	0.9	600		**B5/B14**
	5.6	233	1.8	250	**CMM**	**B5/B14**
	4.7	258	2.1	300	**040/075**	**B5/B14**
	3.5	315	1.5	400		**B5/B14**
	2.8	358	1.1	500		**B5/B14**
	2.3	479	1.1	600		**B5/B14**
	1.9	568	1.0	750		**B5/B14**
	3.5	332	2.4	400	**CMM**	**B5/B14**
	2.8	387	1.8	500	**040/090**	**B5/B14**
	2.3	503	1.4	600		**B5/B14**
	1.9	596	1.2	750		**B5/B14**
	1.6	677	1.3	900		**B5/B14**
	1.2	838	0.9	1200		**B5/B14**
	2.8	420	3.0	500	**CMM**	**B5/B14**
	2.3	517	2.6	600	**050/110**	**B5/B14**
	1.9	622	2.1	750		**B5/B14**
	1.6	707	2.3	900		**B5/B14**
	1.2	878	1.6	1200		**B5/B14**
	0.9	1031	1.3	1500		**B5/B14**
	0.8	1179	1.1	1800		**B5/B14**
	0.6	1498	1.0	2400		**B5/B14**
	1.2	945	2.2	1200	**CMM**	**B5**
	0.9	1114	1.9	1500	**063/130**	**B5**
	0.8	1276	1.6	1800		**B5**
	0.6	1624	1.1	2400		**B5**

IEC

Motori *Motors*	SMT		SMM	TS	T2A
	5654	6334 6334IE2	6334	6334	6334
IEC	56 B14	63 B14	56 B14	63 B5/B14	63 B5/B14

Dati tecnici — *Technical data*

0.25 - IEC 71

P_1 [kW]	n_2 [min^{-1}]	M_2 [Nm]	sf	i		IEC
TS7114 (1400 min^{-1})	**19**	85	3.4	75	**CMM**	**B5/B14**
	14	110	2.6	100	**040/063**	**B5/B14**
	9.3	153	2.0	150		**B5/B14**
	7.0	192	1.4	200		**B5/B14**
	5.6	226	1.0	250		**B5/B14**
	4.7	258	1.2	300		**B5/B14**
	7.0	195	2.0	200	**CMM**	**B5/B14**
	5.6	233	1.5	250	**040/070**	**B5/B14**
	4.7	258	1.8	300		**B5/B14**
	3.5	309	1.2	400		**B5/B14**
	2.8	358	0.9	500		**B5/B14**
	2.3	479	0.9	600		**B5/B14**
	5.6	233	1.8	250	**CMM**	**B5/B14**
	4.7	258	2.1	300	**040/075**	**B5/B14**
	3.5	315	1.5	400		**B5/B14**
	2.8	358	1.1	500		**B5/B14**
	2.3	479	1.1	600		**B5/B14**
	1.9	568	1.0	750		**B5/B14**
	3.5	332	2.4	400	**CMM**	**B5/B14**
	2.8	387	1.8	500	**040/090**	**B5/B14**
	2.3	503	1.4	600		**B5/B14**
	1.9	596	1.2	750		**B5/B14**
	1.6	677	1.3	900		**B5/B14**
	1.2	838	0.9	1200		**B5/B14**
	2.8	420	3.0	500	**CMM**	**B5/B14**
	2.3	517	2.6	600	**050/110**	**B5/B14**
	1.9	622	2.1	750		**B5/B14**
	1.6	707	2.3	900		**B5/B14**
	1.2	878	1.6	1200		**B5/B14**
	0.9	1031	1.3	1500		**B5/B14**
	0.8	1179	1.1	1800		**B5/B14**
	0.6	1498	1.0	2400		**B5/B14**
	1.2	945	2.2	1200	**CMM**	**B5/B14**
	0.9	1114	1.9	1500	**063/130**	**B5/B14**
	0.8	1276	1.6	1800		**B5/B14**
	0.6	1624	1.1	2400		**B5/B14**

0.37 - IEC 63

P_1 [kW]	n_2 [min^{-1}]	M_2 [Nm]	sf	i		IEC
SMT6344 (1400 min^{-1}) SMT SMM	**18.7**	122	1.2	75	**CMM**	**B14**
	14.0	161	0.9	100	**030/050**	**B14**
	18.7	124	1.2	75	**CMM**	**B14**
	14.0	163	0.9	100	**030/063**	**B14**
	9.3	226	0.9	150		**B14**
	7.0	284	0.9	200		**B14**
	18.7	125	2.3	75	**CMM**	**B14**
	14.0	163	1.8	100	**040/063**	**B14**
	9.3	226	1.3	150		**B14**
	7.0	284	0.9	200		**B14**

0.37 - IEC 63

P_1 [kW]	n_2 [min^{-1}]	M_2 [Nm]	sf	i		IEC
SMT6344 (1400 min^{-1}) SMT SMM	**18.7**	127	2.6	75	**CMM**	**B14**
	14.0	165	2.0	100	**040/070**	**B14**
	9.3	229	1.9	150		**B14**
	7.0	288	1.4	200		**B14**
	5.6	345	1.0	250		**B14**
	4.7	382	1.2	300		**B14**
	9.3	232	2.0	150	**CMM**	**B14**
	7.0	293	1.6	200	**040/075**	**B14**
	5.6	345	1.2	250		**B14**
	4.7	382	1.4	300		**B14**
	3.5	466	1.0	400		**B14**
	7.0	305	2.0	200	**CMM**	**B14**
	5.6	366	1.9	250	**040/090**	**B14**
	4.7	401	2.0	300		**B14**
	3.5	492	1.7	400		**B14**
	2.8	572	1.2	500		**B14**
	2.3	744	1.0	600		**B14**
	1.9	882	0.8	750		**B14**
	1.6	1002	0.9	900		**B14**
	5.6	386	3.3	250	**CMM**	**B14**
	4.7	412	3.9	300	**050/110**	**B14**
	3.5	523	2.8	400		**B14**
	2.8	622	2.0	500		**B14**
	2.3	766	1.7	600		**B14**
	1.9	921	1.4	750		**B14**
	1.6	1047	1.5	900		**B14**
	1.2	1299	1.1	1200		**B14**
	0.9	1526	0.9	1500		**B14**

0.37 - IEC 71

P_1 [kW]	n_2 [min^{-1}]	M_2 [Nm]	sf	i		IEC
SMT7124 SMT7124IE2 SMM7124 (1400 min^{-1}) SMT SMM	**19**	125	2.3	75	**CMM**	**B5**/B14
	14	163	1.8	100	**040/063**	**B5**/B14
	9.3	226	1.3	150		**B5**/B14
	7.0	284	0.9	200		**B5**/B14
	19	127	2.6	75	**CMM**	**B5**/B14
	14	165	2.0	100	**040/070**	**B5**/B14
TS7124-B14 **TS7124-B5** T2A7124-B14 **T2A7124-B5** (1400 min^{-1})	**9.3**	229	1.9	150		**B5**/B14
	7.0	288	1.4	200		**B5**/B14
	5.6	345	1.0	250		**B5**/B14
	4.7	382	1.2	300		**B5**/B14
	9.3	232	2.0	150	**CMM**	**B5**/B14
	7.0	293	1.6	200	**040/075**	**B5**/B14
	5.6	345	1.2	250		**B5**/B14
	4.7	382	1.4	300		**B5**/B14
	3.5	466	1.0	400		**B5**/B14
	7.0	305	2.0	200	**CMM**	**B5**/B14
	5.6	366	1.9	250	**040/090**	**B5**/B14
	4.7	401	2.0	300		**B5**/B14
	3.5	492	1.7	400		**B5**/B14
	2.8	572	1.2	500		**B5**/B14
	2.3	744	1.0	600		**B5**/B14
	1.9	882	0.8	750		**B5**/B14
	1.6	1002	0.9	900		**B5**/B14

IEC

Motori *Motors*	SMT		SMM	TS	T2A
	6344	7124 7124IE2	7124	7114 7124	7124
IEC	63 B14	71 B14	71 B14	71 B5/B14	71 B5/B14

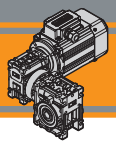

Dati tecnici — *Technical data*

0.37 - IEC 71

	P_1 [kW]	n_2 [min^{-1}]	M_2 [Nm]	sf	i		IEC
SMT7124	**5.6**	386	3.3	250	**CMM**		**B5/B14**
SMT7124IE2	**4.7**	412	3.9	300	**050/110**		**B5/B14**
SMM7124	**3.5**	523	2.8	400			**B5/B14**
(1400 min^{-1})	**2.8**	622	2.0	500			**B5/B14**
	2.3	766	1.7	600			**B5/B14**
	1.9	921	1.4	750			**B5/B14**
	1.6	1047	1.5	900			**B5/B14**
TS7124-B14	**1.2**	1299	1.1	1200			**B5/B14**
TS7124-B5	**0.9**	1526	0.9	1500			**B5/B14**
T2A7124-B14							
T2A7124-B5	**1.9**	974	2.1	750	**CMM**		**B5/B14**
(1400 min^{-1})	**1.6**	1124	1.8	900	**063/130**		**B5/B14**
	1.2	1399	1.5	1200			**B5/B14**
	0.9	1649	1.3	1500			**B5/B14**
	0.8	1889	1.1	1800			**B5/B14**

0.55 - IEC 71

	P_1 [kW]	n_2 [min^{-1}]	M_2 [Nm]	sf	i		IEC
SMT7134	**19**	186	1.5	75	**CMM**		**B5/B14**
SMT7134IE2	**14**	243	1.2	100	**040/063**		**B5/B14**
SMM7134	**9.3**	336	0.9	150			**B5/B14**
(1400 min^{-1})							
	19	189	1.7	75	**CMM**		**B5/B14**
	14	246	1.4	100	**040/070**		**B5/B14**
	9.3	340	1.3	150			**B5/B14**
TS7134-B14	**7.0**	429	0.9	200			**B5/B14**
TS7134-B5							
T2A7134-B14	**19**	189	1.7	75	**CMM**		**B5/B14**
T2A7134-B5	**14**	246	1.4	100	**040/075**		**B5/B14**
(1400 min^{-1})	**9.3**	345	1.4	150			**B5/B14**
	7.0	435	1.1	200			**B5/B14**
	4.7	567	1.0	300			**B5/B14**
	9.3	355	1.4	150	**CMM**		**B5/B14**
	7.0	454	1.4	200	**040/090**		**B5/B14**
	5.6	544	1.3	250			**B5/B14**
	4.7	596	1.4	300			**B5/B14**
	3.5	731	1.1	400			**B5/B14**
	7.0	472	2.5	200	**CMM**		**B5/B14**
	5.6	574	2.3	250	**050/110**		**B5/B14**
	4.7	612	2.6	300			**B5/B14**
	3.5	778	1.9	400			**B5/B14**
	2.8	925	1.4	500			**B5/B14**
	2.3	1138	1.2	600			**B5/B14**
	1.9	1369	0.9	750			**B5/B14**
	1.6	1556	1.0	900			**B5/B14**
	3.5	813	2.2	400	**CMM**		**B5/B14**
	2.8	984	1.6	500	**063/130**		**B5/B14**
	2.3	1203	1.7	600			**B5/B14**
	1.9	1449	1.4	750			**B5/B14**
	1.6	1671	1.2	900			**B5/B14**
	1.2	2080	1.0	1200			**B5/B14**

0.55 - IEC 80

	P_1 [kW]	n_2 [min^{-1}]	M_2 [Nm]	sf	i		IEC
TS8014	**19**	198	3.1	75	**CMM**		**B5/B14**
T2A8014	**14**	258	2.5	100	**050/110**		**B5/B14**
(1400 min^{-1})	**9.3**	364	2.5	150			**B5/B14**
	7.0	472	2.5	200			**B5/B14**
	5.6	574	2.3	250			**B5/B14**
	4.7	612	2.6	300			**B5/B14**
	3.5	778	1.9	400			**B5/B14**
	2.8	925	1.4	500			**B5/B14**
	2.3	1138	1.2	600			**B5/B14**
	1.9	1369	0.9	750			**B5/B14**
	1.6	1556	1.0	900			**B5/B14**
	3.5	813	2.2	400	**CMM**		**B5/B14**
	2.8	984	1.6	500	**063/130**		**B5/B14**
	2.3	1203	1.7	600			**B5/B14**
	1.9	1449	1.4	750			**B5/B14**
	1.6	1671	1.2	900			**B5/B14**
	1.2	2080	1.0	1200			**B5/B14**

0.75 - IEC 71

	P_1 [kW]	n_2 [min^{-1}]	M_2 [Nm]	sf	i		IEC
SMT7144	**18.7**	254	1.1	75	**CMM**		**B5/B14**
(1400 min^{-1})	**14.0**	331	0.9	100	**040/063**		**B5/B14**
	18.7	257	1.3	75	**CMM**		**B5/B14**
	14.0	335	1.0	100	**040/070**		**B5/B14**
TS7144-B14	**9.3**	464	0.9	150			**B5/B14**
TS7144-B5							
(1400 min^{-1})	**18.7**	257	1.3	75	**CMM**		**B5/B14**
	14.0	335	1.0	100	**040/075**		**B5/B14**
	9.3	471	1.0	150			**B5/B14**
	9.3	483	1.0	150	**CMM**		**B5/B14**
	7.0	619	1.0	200	**040/090**		**B5/B14**
	5.6	741	1.0	250			**B5/B14**
	4.7	812	1.0	300			**B5/B14**
	9.3	496	1.8	150	**CMM**		**B5/B14**
	7.0	644	1.8	200	**050/110**		**B5/B14**
	5.6	783	1.7	250			**B5/B14**
	4.7	835	1.9	300			**B5/B14**
	3.5	1061	1.4	400			**B5/B14**
	2.8	1261	1.0	500			**B5/B14**
	2.3	1552	0.9	600			**B5/B14**
	7.0	660	2.7	200	**CMM**		**B5/B14**
	5.6	803	2.0	250	**063/130**		**B5/B14**
	4.7	871	2.4	300			**B5/B14**
	3.5	1109	1.6	400			**B5/B14**
	2.8	1342	1.2	500			**B5/B14**
	2.3	1641	1.3	600			**B5/B14**
	1.9	1975	1.0	750			**B5/B14**
	1.6	2279	0.9	900			**B5/B14**

Motori *Motors*	SMT	SMM	TS		T2A	
	7124 / 7124IE2 7134 / 7134IE2 7144	7124 7134	7124 7134 7144	8014	7124 7134	8014
IEC	71 B14	56 B14	71 B5/B14	80 B5/B14	71 B5/B14	80 B5/B14

Dati tecnici — *Technical data*

0.75 - IEC 80

	P_1 [kW]	n_2 [min^{-1}]	M_2 [Nm]	sf	i		
SMT8024 IE3 SMM8024 (1400 min^{-1}) SMT SMM	**19**	270	2.3	75	**CMM 050/110**	B5/B14
	14	352	1.8	100		B5/B14
	9.3	496	1.8	150		B5/B14
	7.0	644	1.8	200		B5/B14
	5.6	783	1.7	250		B5/B14
	4.7	835	1.9	300		B5/B14
TS8024-B14 TS8024-B5 T3A8024-B14 T3A8024-B5 (1400 min^{-1})	**3.5**	1061	1.4	400		B5/B14
	2.8	1261	1.0	500		B5/B14
	2.3	1552	0.9	600		B5/B14
	7.0	660	2.7	200	**CMM 063/130**	B5/B14
	5.6	803	2.0	250		B5/B14
	4.7	871	2.4	300		B5/B14
	3.5	1109	1.6	400		B5/B14
	2.8	1342	1.2	500		B5/B14
	2.3	1641	1.3	600		B5/B14
	1.9	1975	1.0	750		B5/B14
	1.6	2279	0.9	900		B5/B14

1.1 - IEC 80

	P_1 [kW]	n_2 [min^{-1}]	M_2 [Nm]	sf	i		
SMT8034 IE3 (1400 min^{-1}) SMT SMM	**19**	397	1.6	75	**CMM 050/110**	B5/B14
	14	517	1.3	100		B5/B14
	9.3	727	1.3	150		B5/B14
	7.0	944	1.3	200		B5/B14
	5.6	1148	1.1	250		B5/B14
TS8034-B14 TS8034-B5 T3A8034-B14 T3A8034-B5 (1400 min^{-1})	**4.7**	1225	1.3	300		B5/B14
	3.5	1556	0.9	400		B5/B14
	7.0	968	1.9	200	**CMM 063/130**	B5/B14
	5.6	1178	1.4	250		B5/B14
	4.7	1278	1.6	300		B5/B14
	3.5	1626	1.1	400		B5/B14
	2.3	2407	0.9	600		B5/B14

1.1 - IEC 90

	P_1 [kW]	n_2 [min^{-1}]	M_2 [Nm]	sf	i		
TS90S4 T3A90S4 (1400 min^{-1})	**19**	406	2.8	75	**CMM 063/130**	B5/B14
	14	529	2.2	100		B5/B14
	9.3	745	2.2	150		B5/B14
	7.0	968	1.9	200		B5/B14
	5.6	1178	1.4	250		B5/B14
	4.7	1278	1.6	300		B5/B14
	3.5	1626	1.1	400		B5/B14
	2.3	2407	0.9	600		B5/B14

1.5 - IEC 90

	P_1 [kW]	n_2 [min^{-1}]	M_2 [Nm]	sf	i		
SMT9024 IE3 (1400 min^{-1}) SMT SMM	**19**	554	2.0	75	**CMM 063/130**	B5/B14
	14	722	1.6	100		B5/B14
	9.3	1016	1.6	150		B5/B14
	7.0	1320	1.4	200		B5/B14
	5.6	1606	1.0	250		B5/B14
TS90L14-B14 TS90L14-B5 T3A90L14-B14 T3A90L14-B5 (1400 min^{-1})	**4.7**	1742	1.2	300		B5/B14

2.2 - IEC 90

	P_1 [kW]	n_2 [min^{-1}]	M_2 [Nm]	sf	i		
SMT9034 IE3 (1400 min^{-1}) SMT SMM	**19**	812	1.4	75	**CMM 063/130**	B5/B14
	14	1058	1.1	100		B5/B14
	9.3	1491	1.1	150		B5/B14
	7.0	1936	0.9	200		B5/B14
TS90L24-B14 TS90L24-B5 T3A90LB4-B14 T3A90LB4-B5 (1400 min^{-1})						

Motori *Motors*	SMT		SMM	TS		T3A	
	8034	9024 9034	8024	8024 8034	90S4 90L14 90L24	8024 8034	90L14 90LB4
IEC	80 B14	90 B14	80 B14	80 B5/B14	90 B5/B14	80 B5/B14	90 B5/B14

Dati tecnici elettrici — *Electrical technical data*

Si prega di consultare il paragrafo dedicato: — *Please see the dedicated paragraph:*

SMT SMM → N3 pag.

TS T2A T3A → T3 pag.

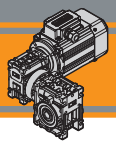

Motori applicabili

IEC Motor adapters

CMM	SMT						SMM				
	5014 5024 5034 5044	5624 5634 5444 5654	6324 6334 6344	7124 7134 7144	8024 8034	9024 9034	5014 5024 5034	5624 5634 5654	6324 6334	7124 7134	8024
026/...											
030/...											
040/...											
050/110											
063/130											

CMM	TS					T2A			T3A	
	5624	6314 6324 6334	7114 7124 7134 7144	8024 8034	90S4 90L14 90L24	6324 6334	7124 7134	8014	8024 8034	90S4 90L14 90LB4
026/...										
030/...										
040/...										
050/110										
063/130										

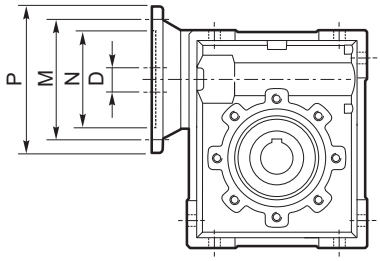

N.B.
Le aree evidenziate in grigio indicano l'applicabilità della corrispondente grandezza motore.
Grey areas indicate motor inputs available on each size of unit.

B/BS = Boccola di riduzione in acciaio
B/BS = Metal shaft sleeve

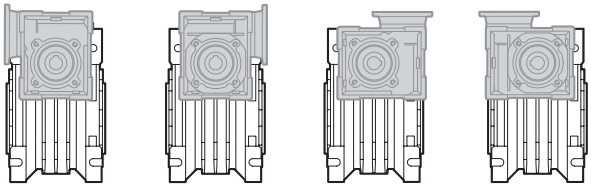

US1 **US2** **UV1** **UV2**

CMM	IEC	N	M	P	D	i_1						
						10	15	20	30	40	50	60
026/026	**56B14**	50	65	80	9							

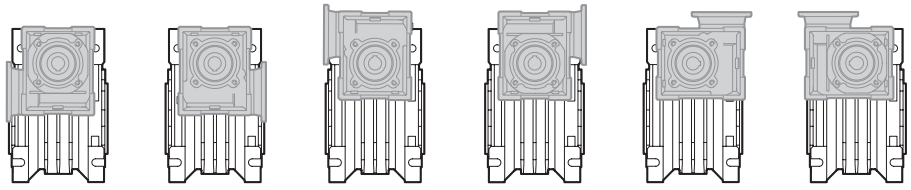

UB1 **UB2** **US1** **US2** **UV1** **UV2**

CMM	IEC	N	M	P	D	i_1						
						10	15	20	30	40	50	60
026/030 026/040 026/050	**56B14**	50	65	80	9							

Motori applicabili

IEC Motor adapters

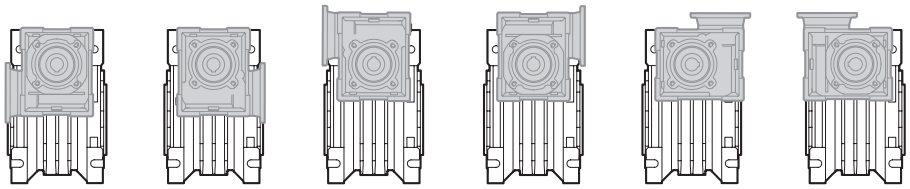

UB1 UB2 US1 US2 UV1 UV2

CMM	IEC	N	M	P	D	i_1								
						7.5	10	15	20	25	30	40	50	60
030/040 030/050 030/063	63B5	95	115	140	11									
	63B14	60	75	90										
	56B5	80	100	120	9	B	B	B	B	B	B	B	B	
	56B14	50	65	80										
040/063 040/070 040/075 040/090	71B5 (*)	110	130	160	14									
	71B14	70	85	105										
	63B5	95	115	140	11	B	B	B	B	B	B	B		
	63B14	60	75	90										
	56B5	80	100	120	9	BS	BS	BS	BS	BS	BS	BS	B	B
	56B14	50	65	80										
050/110	80B5	130	165	200	19									
	80B14	80	100	120										
	71B5	110	130	160	14	B	B	B	B	B	B			
	71B14	70	85	105										
	63B5	95	115	140	11	BS	BS	BS	BS	BS	BS	B	B	B
	63B14	60	75	90										
063/130	90B5	130	165	200	24									
	90B14	95	115	140										
	80B5	130	165	200	19	B	B	B	B	B	B			
	80B14	80	100	120										
	71B5	110	130	160	14	BS	BS	BS	BS	BS	BS	B	B	B
	71B14	70	85	105										
	63B5	95	115	140	11							BS	BS	BS

(*) Posizioni US1 e US2 non disponibili per CMM 040/090.
Positions US1 and US2 not available for CMM 040/090.

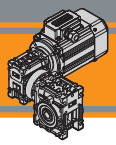

Motori applicabili

IEC Motor adapters

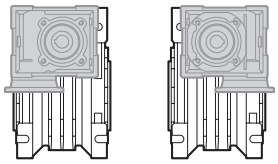

UC1 UC2

CMM	IEC	N	M	P	D	i_1								
						7.5	10	15	20	25	30	40	50	60
030/040 030/050	63B14	60	75	90	11									
	56B5	80	100	120	9	B	B	B	B	B	B	B	B	
	56B14	50	65	80										
030/063	63B5	95	115	140	11									
	63B14	60	75	90										
	56B5	80	100	120	9	B	B	B	B	B	B	B		
	56B14	50	65	80										
040/063 040/070 040/075 040/090	71B5	110	130	160	14									
	71B14	70	85	105										
	63B5	95	115	140	11	B	B	B	B	B	B	B		
	63B14	60	75	90										
	56B5	80	100	120	9	BS	BS	BS	BS	BS	BS	BS	B	B
	56B14	50	65	80										
050/110	80B14	80	100	120	19									
	71B5	110	130	160	14	B	B	B	B	B	B			
	71B14	70	85	105										
	63B5	95	115	140	11	BS	BS	BS	BS	BS	BS	B	B	B
	63B14	60	75	90										
063/130	90B14	95	115	140	24									
	80B14	80	100	120	19	B	B	B	B	B	B			
	71B5	110	130	160	14	BS	BS	BS	BS	BS	BS	B	B	B
	71B14	70	85	105										
	63B5	95	115	140	11							BS	BS	BS

Dimensioni — *Dimensions*

	CMM..U - CMM..F...																
	A	C	D H8	E	F	G	G1	H	H1	I	I1	K	L	M	N h8	N1	N2
026/026 (D11)	45	70	11	83	22	47.5	50	35	34	26	26	34	42	55	45	22.5	21
026/026			12														
026/026 (D14)			14														
026/030	54	80	14	97	32	47.5	63	40	34	30	26	44	56	65	55	29	21
026/040	70	100	18	121.5	43	47.5	78	50	34	40	26	60	71	75	60	36.5	21
026/050	80	120	25	144	49	47.5	92	60	34	50	26	70	85	85	70	43.5	21

	CMM..U - CMM..F...													
	O	P	Q	R	R1	S	T	V	Z	KE	a	b	t	Kg (*)
026/026 (D11)	6	—	37	49	49	5	15	21	76	7	—	4	12.8	1.6
026/026												4	13.8	
026/026 (D14)												5	16.2	
026/030	6.5	75	44	57	49	5.5	22	27	81	M6x10(n.4)	90°	5	16.3	2.4
026/040	6.5	87	55	71.5	49	6.5	26	35	91.5	M6x8(n.4)	45°	6	20.8	3.5
026/050	8.5	98	64	84	49	7	30	40	100.5	M8x10(n.4)	45°	8	28.3	5.0

(*) **Nota:** Il peso in kg si riferisce al solo riduttore
Note: *The weight in kg is referred to only he gearmotor*

	CMM..F									CMM..F28								CMM..F30							
	a1	KA	KB	KC	KM	KN H8	KO	KP	KQ	KA	KB	KC	KM	KN H8	KO	KP	KQ	KA	KB	KC	KM	KN H8	KO	KP	KQ
026/026 (D11) 026/026 026/026 (D14)	45°	45	6	4.5	55-69	40	6.5(n.4)	75	70	44	6.5	5	56-64	40	6.5	70	60	48	6.5	5	68	50	6.5	80	70

	CMM..F									CMM..FB								CMM..FL							
	a1	KA	KB	KC	KM	KN H8	KO	KP	KQ	KA	KB	KC	KM	KN H8	KO	KP	KQ	KA	KB	KC	KM	KN H8	KO	KP	KQ
026/030	45°	54.5	6	4	68	50	6.5(n.4)	80	70								—								
026/040	45°	67	7.5	4.5	80-95	60	9(n.4)	110	95	80	8.5	5	115-125	95	9.5(n.4)	140	112	97	7.5	4.5	80-95	60	9(n.4)	110	95
026/050	45°	90	9	5	90-110	70	11(n.4)	125	110	89	9	5	130-145	110	9.5(n.4)	160	132	120	9	5	90-110	70	11(n.4)	125	110

	CMMIS					
	A	B	D1 j6	E	F	M
026/026 026/030 026/040 026/050	45	20	9	M4	3	10.2

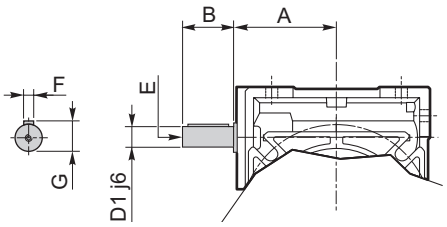

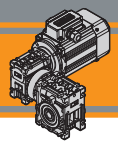

Dimensioni *Dimensions*

CMM 026/... U

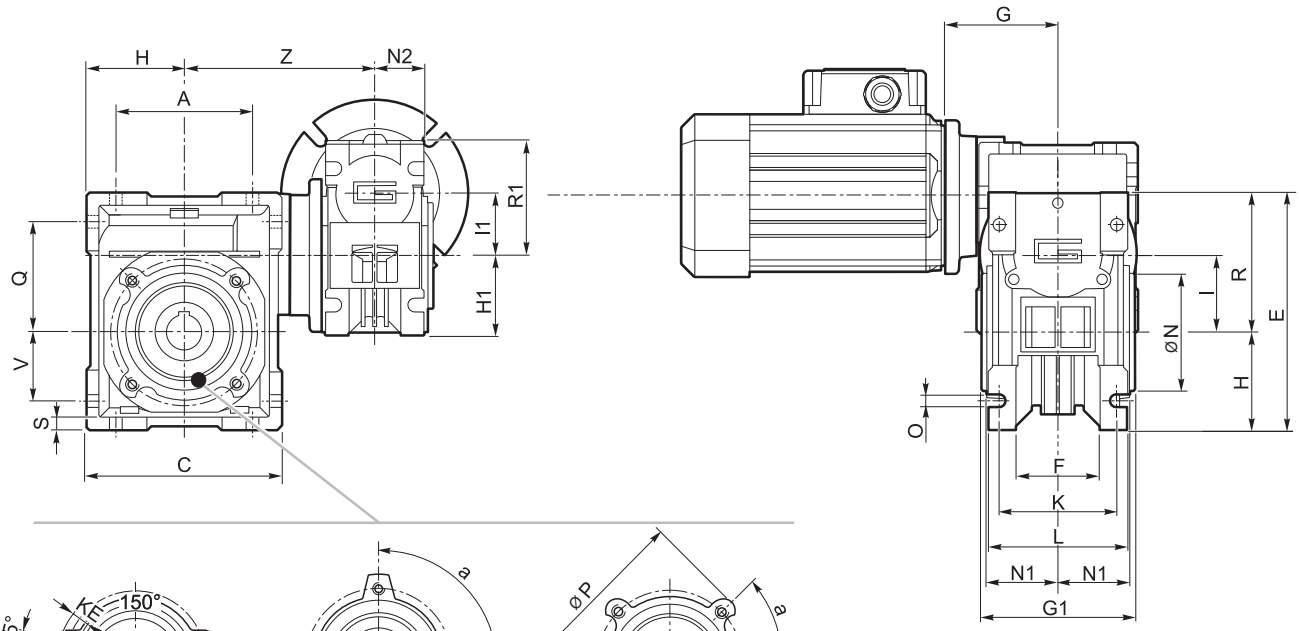

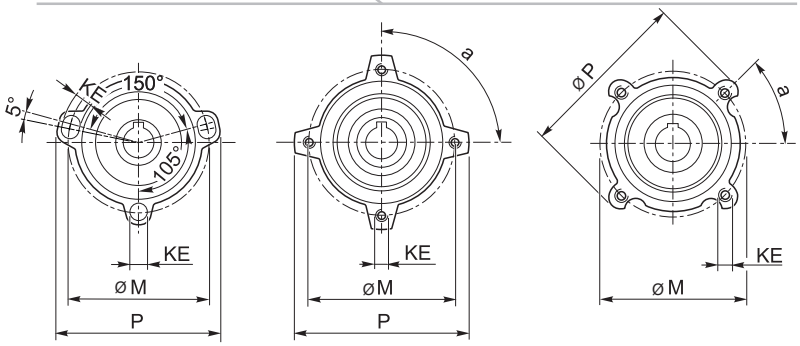

CMM 026/026 **CMM 026/030** **CMM 026/040**
CMM 026/050

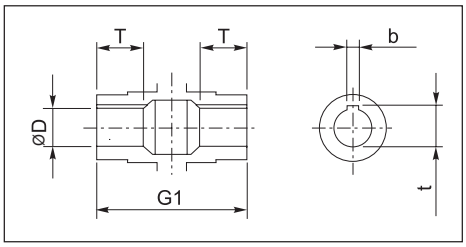

Albero lento cavo / *Hollow output shaft*

SMT SMM 50 ... 56 → N4 pag.
TS T2A T3A 56 → T4 pag.

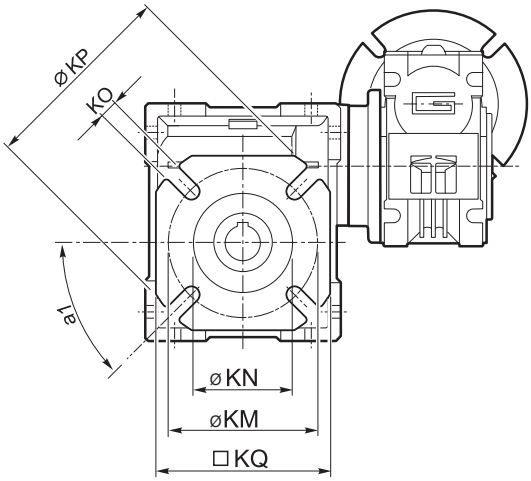

CMM026/026 F - F28 - F30
CMM026/..F - FB - FL

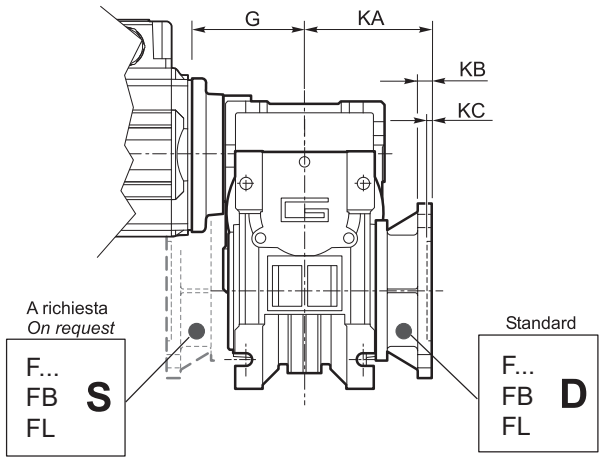

Dimensioni — *Dimensions*

	CMM.. - CMM..F - CMM..FB - CMM..FL																
	A	C	D H8	E	F	G	G1	H	H1	I	I1	K	L	M	N h8	N1	N2
030/040	70	100	18	121.5	43	55	78	50	40	40	30	60	71	75	60	36.5	29
030/050	80	120	25	144	49	55	92	60	40	50	30	70	85	85	70	43.5	29
030/063	100	144	25	174	67	55	112	72	40	63	30	85	104	95	80	53	29
040/063	100	144	25	174	67	55	112	72	50	63	40	85	104	95	80	53	36.5
040/070	110	160	28	195	64	70	120	80	50	70	40	90	104	115	95	57	36.5
040/075	120	172	28	205	72	70	120	86	50	75	40	90	112	115	95	57	36.5
040/090	140	208	35	238	74	70	140	103	50	90	40	100	130	130	110	67	36.5
050/110	170	252.5	42	295	—	80	155	127.5	60	110	50	115	144	165	130	74	43.5
063/130	200	292.5	45	335	—	95	170	147.5	72	130	63	120	155	215	180	81	53

	CMM.. - CMM..F - CMM..FB - CMM..FL													
	O	P	Q	R	R1	S	T	V	Z	KE	a	b	t	Kg (*)
030/040	6.5	87	55	71.5	57	6.5	26	35	122	M6x8(n.4)	45°	6	20.8 (21.8)	3.9
030/050	8.5	98	64	84	57	7	30	40	132	M8x14(n.4)	45°	8	28.3 (27.3)	5.0
030/063	8.5	110	80	102	57	8	36	50	145	M8x10(n.8)	45°	8	28.3	7.5
040/063	8.5	110	80	102	71.5	8	36	50	155.5	M8x10(n.8)	45°	8	28.3	9.2
040/070	9	130	91	115	71.5	9	40	55	160	M8x14(n.8)	45°	8	31.3	10.5
040/075	11	140	93	119	71.5	10	40	60	165	M8x14(n.8)	45°	8	31.3	12.0
040/090	13	160	102	135	71.5	11	45	70	182	M10x18(n.8)	45°	10	38.3	15.6
050/110	14	200	125	167.5	84	14	50	85	225	M10x18(n.8)	45°	12	45.3	30.2
063/130	16	250	140	187.5	102	15	60	100	245	M12x21(n.8)	45°	14	48.8	55.0

(*) **Nota:** Il peso in kg si riferisce al solo riduttore
Note: *The weight in kg is referred to only he gearmotor*

		CMM..F								CMM..FB								CMM..FL							
	a1	KA	KB	KC	KM	KN H8	KO	KP	KQ	KA	KB	KC	KM	KN H8	KO	KP	KQ	KA	KB	KC	KM	KN H8	KO	KP	KQ
030/040	45°	67	7.5	4	80-95	60	9(n.4)	110	95	80	8.5	5	115-125	95	9.5(n.4)	140	112	97	7.5	4.5	80-95	60	9(n.4)	110	95
030/050	45°	90	9	5	90-110	70	11(n.4)	125	110	89	9	5	130-145	110	9.5(n.4)	160	132	120	9	5	90-110	70	11(n.4)	125	110
030/063	45°	82	10	6	150-160	115	11(n.4)	180	142	98	10	5	165-180	130	11(n.4)	200	160	112	10	6	150-160	115	11(n.4)	180	142
040/063	45°	82	10	6	150-160	115	11(n.4)	180	142	98	10	5	165-180	130	11(n.4)	200	160	112	10	6	150-160	115	11(n.4)	180	142
040/070	45°	111	13	6	165-180	130	14(n.4)	200	170	—	—	—	—	—	—	—	—	—	—	—	—	—	—	—	—
040/075	45°	111	13	6	165-180	130	14(n.4)	200	170	—	—	—	—	—	—	—	—	—	—	—	—	—	—	—	—
040/090	45°	111	13	6	175-190	152	14(n.4)	210	200	—	—	—	—	—	—	—	—	—	—	—	—	—	—	—	—
050/110	45°	131	15	6	230	170	14(n.8)	280	260	—	—	—	—	—	—	—	—	—	—	—	—	—	—	—	—
063/130	22.5°	140	15	6	255	180	16(n.8)	320	290	—	—	—	—	—	—	—	—	—	—	—	—	—	—	—	—

	CMMIS					
	A	B	D1 j6	E	F	M
030/040 030/050 030/063	51	20	9	M4	3	10.2
040/063 040/070 040/075 040/090	66	23	11	M5	4	12.5
050/110	76	30	14	M6	5	16
063/130	94.5	40	19	M6	6	21.5

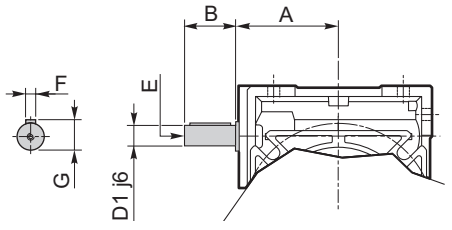

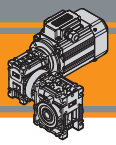

Dimensioni — *Dimensions*

CMM..U

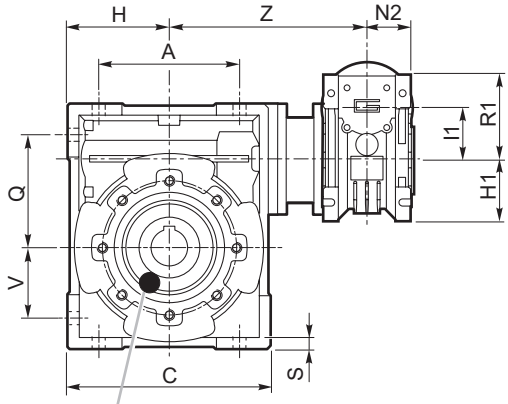

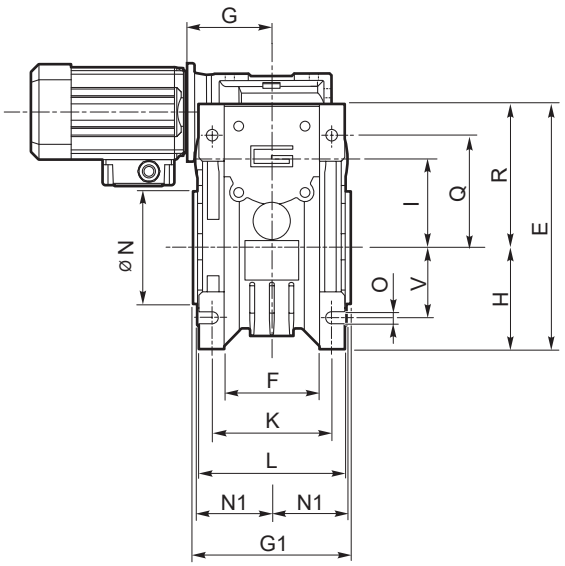

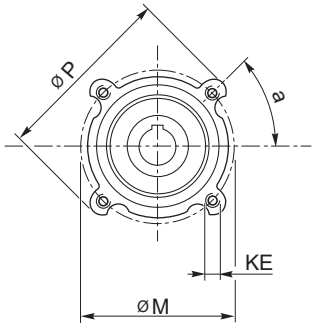

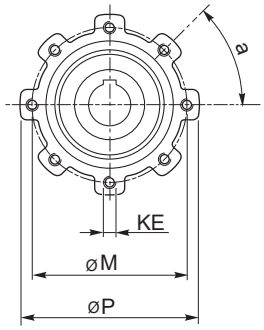

CMM 030/040
CMM 030/050

CMM 030/063 CMM 040/063
CMM 040/070 CMM 040/075
CMM 040/090 CMM 050/110
CMM 063/130

SMT SMM 50 ... 90 → N4 pag.
TS T2A T3A 56 ... 90 → T4 pag.

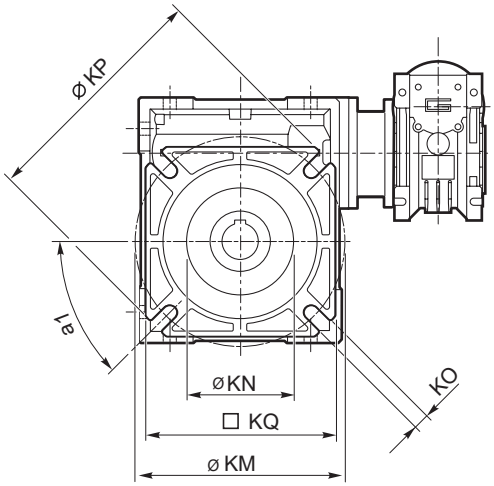

CMM..F (../030 - ../090)
CMM..FB (../040 - ../063)
CMM..FL (../040 - ../063)

CMM..F
(../110 ../130)

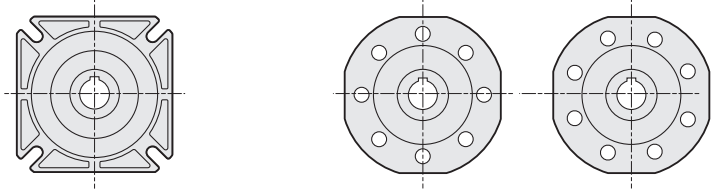

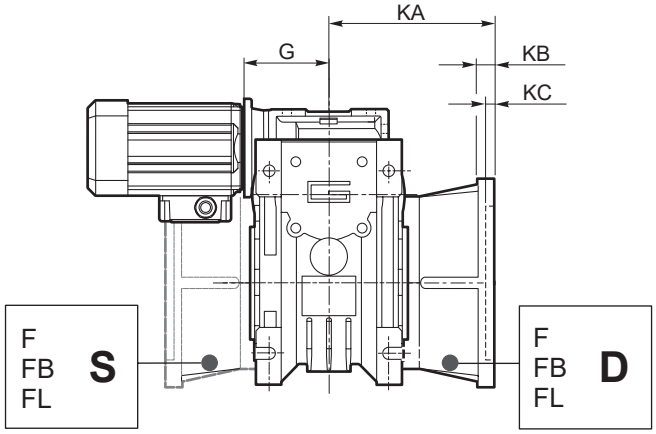

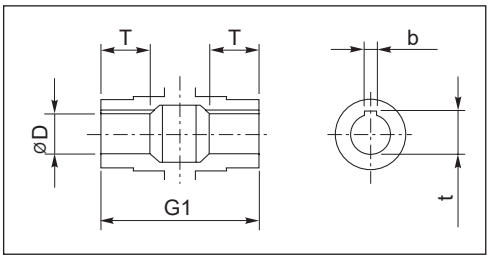

Albero lento cavo / *Hollow output shaft*

Accessori — *Accessories*

Albero lento semplice e doppio

Single and double output shaft

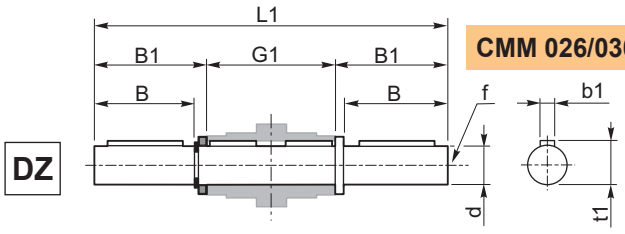

CMM 026/030 - CMM 063/130

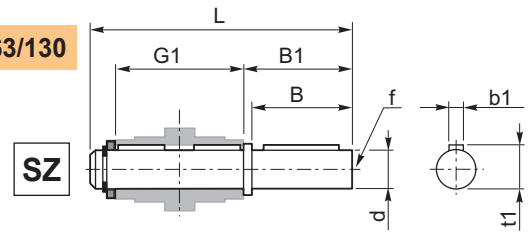

CMM	d h7	B	B1	G1	L	L1	f	b1	t1
026/030	14	30	32.5	63	102	128	M6	5	16
026/040 030/040	18	40	43	78	128	164	M6	6	20.5
026/050 030/050	25	50	53.5	92	153	199	M10	8	28
030/063 040/063	25	50	53.5	112	173	219	M10	8	28
040/070	28	60	63.5	120	192	247	M10	8	31
040/075	28	60	63.5	120	192	247	M10	8	31
040/090	35	80	84.5	140	234	309	M12	10	38
050/110	42	80	84.5	155	249	324	M16	12	45
063/130	45	80	85	170	265	340	M16	14	48.5

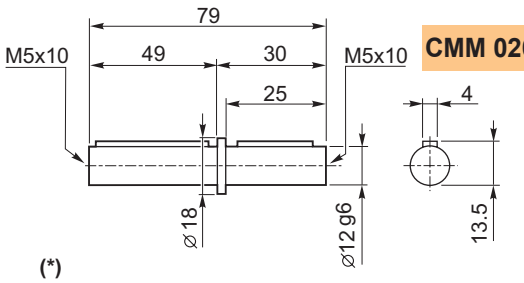

CMM 026/026 (*)

(*)
Nota: disponibile solo per cavo uscita Ø12
Note: *available for output hollow shaft Ø12 only*

Braccio di reazione

Torque arm

CMM	K1	G	KG	KH	R
026/030	85	14	23	8	15
026/040 030/040	100	14	31	10	18
026/050 030/050	100	14	38	10	18
030/063 040/063	150	14	47.5	10	18
040/070	200	25	46.5	20	30
040/075	200	25	46.5	20	30
040/090	200	25	56.5	20	30
050/110	250	30	62	25	35
063/130	250	30	69	25	35

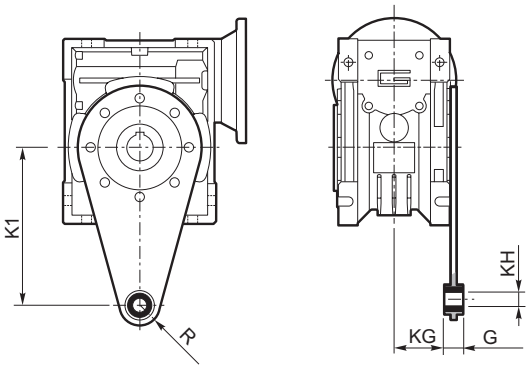

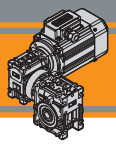

Accessori — *Accessories*

SC - *Safety cover*

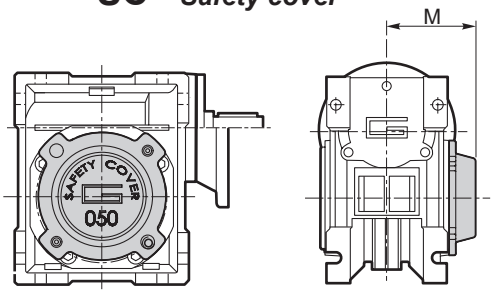

	CM								
	30	40	50	63	70	75	90	110	130
M	47	54.5	62.5	73	75	79	94	102	117

WD - *Kit washdown cover*

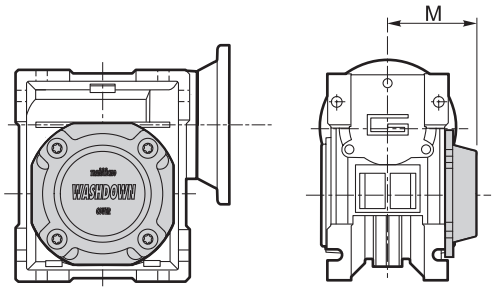

	CM								
	026 (*)	30	40	50	63	70	75	90	110
M	37.5	48	55.5	63.5	71.5	76	80	95	103

(*)
Nota: Viti escluse dalla fornitura
Note: *Screws not provided*

Opzioni — *Options*

VS1 - VS2 - Vite sporgente / *Extended input shaft*

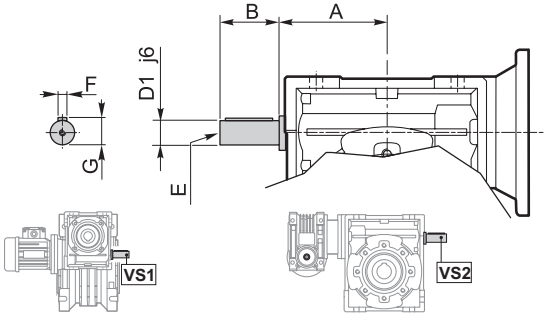

CMM	VS1						VS2					
	A	B	D_1 j6	E	F	G	A	B	D_1 j6	E	F	G
026/030	—	—	—	—	—	—	45	20	9	M4	3	10.2
026/040	—	—	—	—	—	—	53	23	11	M5	4	12.5
026/050	—	—	—	—	—	—	64	30	14	M6	5	16
030/040	45	20	9	M4	3	10.2	53	23	11	M5	4	12.5
030/050	45	20	9	M4	3	10.2	64	30	14	M6	5	16
030/063	45	20	9	M4	3	10.2	75	40	19	M6	6	21.5
040/063	53	23	11	M5	4	12.5	75	40	19	M6	6	21.5
040/070	53	23	11	M5	4	12.5	84	40	19	M6	6	21.5
040/075	53	23	11	M5	4	12.5	90	50	24	M8	8	27
040/090	53	23	11	M5	4	12.5	108	50	24	M8	8	27
050/110	64	30	14	M6	5	16	135	60	28	M10	8	31
063/130	75	40	19	M6	6	21.5	—	—	—	—	—	—

Costruito su richiesta
Built on request

Note/*Notes*

TRANSTECNO®
the modular gearmotor

PU

PU

PU Alù

Motoriduttori ad ingranaggi cilindrici monostadio
Single stage helical gearmotors



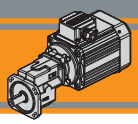

ENERGY SAVING

Indice	*Index*	Pag. *Page*
Caratteristiche tecniche	*Technical features*	**L2**
Designazione	*Classification*	**L2**
Sensi di rotazione	*Direction of rotation*	**L3**
Lubrificazione	*Lubrication*	**L3**
Carichi radiali	*Radial loads*	**L3**
Simbologia	*Symbols*	**L3**
Dati tecnici	*Technical data*	**L4**
Motori applicabili	*IEC Motor adapters*	**L5**
Dimensioni	*Dimensions*	**L6**

Questa sezione annulla e sostituisce ogni precedente edizione o revisione. Qualora questa sezione non Vi sia giunta in distribuzione controllata, l'aggiornamento dei dati ivi contenuto non è assicurato. **In tal caso la versione più aggiornata è disponibile sul nostro sito internet www.transtecno.com**

This section replaces any previous edition and revision. If you obtained this catalogue other than through controlled distribution channels, the most up to date content is not guaranteed. ***In this case the latest version is available on our web site www.transtecno.com***

Caratteristiche tecniche

Technical features

I motoriduttori monostadio ad ingranaggi cilindrici della serie PU hanno le seguenti caratteristiche principali:

- Carcassa, flangia entrata e flangia uscita in pressofusione di alluminio;
- Ingranaggi cilindrici a denti elicoidali, induriti e rettificati;
- Lubrificazione permanente con olio sintetico.

PU single stage helical gearmotor range has the following main features:

- *Die-cast aluminium housings, input and output flanges;*
- *Ground-hardened helical gears;*
- *Permanent synthetic oil long-life lubrication.*

ENERGY SAVING

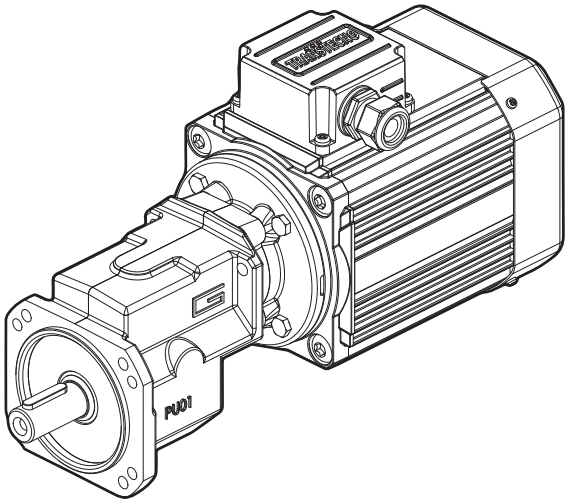

Designazione

Classification

RIDUTTORE / *GEARBOX*

PU	01	FT1	5.70	71	B5	O3
Tipo *Type*	Grandezza *Size*	Versione *Version*	Rapporto *Ratio*	IEC	Forma costruttiva *Version*	Diam. Albero uscita *Output shaft diam.*
PU	01	U FT1 FT2 FT3	5.70 8.57	63 71 80	B5 B14	

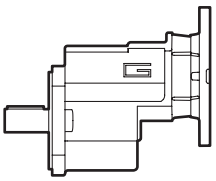

U

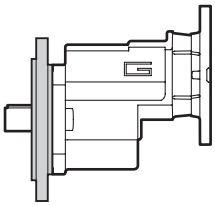

FT..

MOTORE TRIFASE / *THREE PHASE MOTOR*

SMT	63	2	4	0.18 kW	IE2	B14	230-400 V	50 Hz	TEFC	BR	T1
Tipo *Type*	Grandezza *Size*	Indicativo potenza *Power coefficient*	Poli *Poles*	Potenza *Power*	Efficienza *Efficiency level*	Forma costruttiva *Version*	Tensione *Voltage*	Frequenza *Frequency*	*Ventilazione Fan cooling*	*Opzioni Options*	Pos. Morsettiera *Terminal box pos.*
SMT	N1 pag.	1-2-3-4-5	4	0.04 kW ... 2.2 kW	IE1-IE2-IE3 N4 pag.	B14	230-400 V 460V	50Hz 60Hz	TEFC TENV	Q1-P1 Q1-S1 pag.	T1 (Std) T4 T2 T3

MOTORE MONOFASE / *SINGLE PHASE MOTOR*

SMM	63	2	4	0.18 kW	B14	230 V	50 Hz	TEFC	UL-CSA	T1
Tipo *Type*	Grandezza *Size*	Indicativo potenza *Power coefficient*	Poli *Poles*	Potenza *Power*	Forma costruttiva *Version*	Tensione *Voltage*	Frequenza *Frequency*	*Ventilazione Fan cooling*	*Opzioni Options*	Pos. Morsettiera *Terminal box pos.*
SMM	N1 pag.	1-2-3-4	4	0.04 kW ... 0.75 kW	B14	230V	50Hz	TEFC TENV	Q1 pag.	T1 (Std) T4 T2 T3

Designazione — *Classification*

MOTORE TRIFASE / *THREE PHASE MOTOR*

T	2A	63	2	4	0.18 kW	B5	PTO	230-400 V	50 Hz	T1
Tipo *Type*	Efficienza *Efficiency level*	Grandezza *Size*	Indicativo potenza *Power coefficient*	Poli *Poles*	Potenza *Power*	Forma costruttiva *Version*	Protezione termica *Thermal protector*	Tensione *Voltage*	Frequenza *Frequency*	Pos. Morsettiera *Terminal box pos.*
T T5 T2A T3A	**S** (IE1) **2A** (IE2) **3A** (IE3)	T1 pag.	**1-2-3-S** **L1-L2** **M1-M2**	**2** **4** **6**	**0.09 kW** **...** **2.2 kW**	**B5** **B14** **B3**	**Null** **PTO**	**230-400 V 50Hz** **275-480 V 60Hz** **400-690 V 50Hz**		**T1** (Std) T4 T2 T3

Sensi di rotazione — *Direction of rotation*

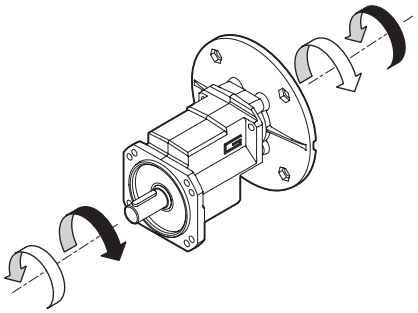

Lubrificazione — *Lubrication*

Tutti i motoriduttori della serie PU sono forniti completi di lubrificante sintetico viscosità 320, pertanto possono essere installati in qualunque posizione di montaggio e non necessitano di manutenzione.

Permanent synthetic oil long-life lubrication (viscosity grade 320) makes it possible to use PU range in all mounting positions.

Carichi radiali — *Radial loads*

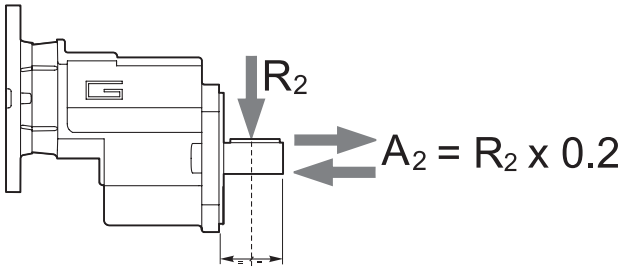

n_2 [min^{-1}]	R_2 [N]
	PU 01
500	643
400	693
300	763
250	810
200	873
150	961
100	1100

Simbologia — *Symbols*

n_1	[min^{-1}]	Velocità in ingresso / *Input speed*
n_2	[min^{-1}]	Velocità in uscita / *Output speed*
i		Rapporto di riduzione / *Ratio*
P_1	[kW]	Potenza in entrata / *Input power*
M_2	[Nm]	Coppia nominale in uscita in funzione di P_1 / *Output torque referred to P_1*
sf		Fattore di servizio / *Service factor*
R_2	[N]	Carico radiale ammissibile in uscita / *Permitted output radial load*
A_2	[N]	Carico assiale ammissibile in uscita / *Permitted output axial load*
Kg	[kg]	Peso del solo riduttore / *Weight of the gearbox only*

Dati tecnici / *Technical data*

P_1 [kW]	n_2 [min^{-1}]	M_2 [Nm]	sf	i	
0.12					
TS6314 (1400 min^{-1})	**246**	4.5	11.0	5.70	**PU01**
	163	6.8	5.9	8.57	
0.18					
SMT6324 SMT6324IE2 SMM6324 (1400 min^{-1})	**246**	6.7	7.4	5.70	**PU01**
	163	10	3.9	8.57	**PU01**
TS6324 T2A6324 (1400 min^{-1})					
0.25					
SMT6334 SMT6334IE2 SMM6334 (1400 min^{-1})	**246**	9.4	5.3	5.70	**PU01**
	163	14	2.8	8.57	**PU01**
TS6334 TS7114 T2A6334 (1400 min^{-1})					
0.37					
SMT6344 SMT7124 SMT7124IE2 SMM7124 (1400 min^{-1})	**246**	14	3.6	5.70	**PU01**
	163	21	1.9	8.57	**PU01**
TS7124 T2A7124 (1400 min^{-1})					

P_1 [kW]	n_2 [min^{-1}]	M_2 [Nm]	sf	i	
0.55					
SMT7134 SMT7134IE2 SMM7134 (1400 min^{-1})	**246**	21	2.4	5.70	**PU01**
	163	31	1.3	8.57	**PU01**
TS7134 TS8014 T2A7134 T2A8014 (1400 min^{-1})					
0.75					
SMT7144 SMT8024 IE3 SMM8024 (1400 min^{-1})	**246**	28	1.8	5.70	**PU01**
	163	42	0.9	8.57	**PU01**
TS7144 TS8024 T3A8024 (1400 min^{-1})					
1.1					
SMT8034 IE3 (1400 min^{-1})	**246**	41	1.2	5.70	**PU01**
TS8034 T3A8034 (1400 min^{-1})					

Motori *Motors*	SMT			SMM		
	6324 6324IE2 6334 6334IE2 6344	7124 7124IE2 7134 7134IE2 7144	8024 8034	6324 6334	7124 7134	8024
IEC	63 B14	71 B14	80 B14	63 B14	71 B14	80 B14

Motori *Motors*	TS			T2A			T3A
	6314 6324 6334	7114 7124 7134	8014	6324 6334	7124 7134	8014	8024 8034
IEC	63 B5/B14	71 B5/B14	80 B5/B14	63 B5/B14	71 B5/B14	80 B5/B14	80 B5/B14

Dati tecnici elettrici — *Electrical technical data*

Si prega di consultare il paragrafo dedicato: — *Please see the dedicated paragraph:*

SMT SMM → N4 pag.
TS T2A T3A → T3 pag.

Motori applicabili — *IEC Motor adapters*

PU	SMT			SMM			TS			T2A			T3A
	6324 6334 6344	7124 7134 7144	8024 8034	6324 6334	7124 7134	8024	6314 6324 6334	7114 7124 7134 7144	8024 8034	6324 6334	7124 7134	8014	8024 8034
01													

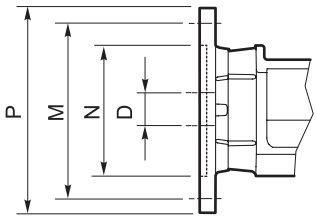

	IEC	N	M	P	D	i (rapporto / *ratio*)	
						5.70	8.57
PU01	80 B5	130	165	200	19		
	80 B14	80	100	120			
	71 B5	110	130	160	14	B	
	71 B14	70	85	105			
	63 B5	95	115	140	11	BS	
	63 B14	60	75	90			

B/BS = Boccola di riduzione in acciaio
B/BS = Metal shaft sleeve

Dimensioni — *Dimensions*

PU01 U

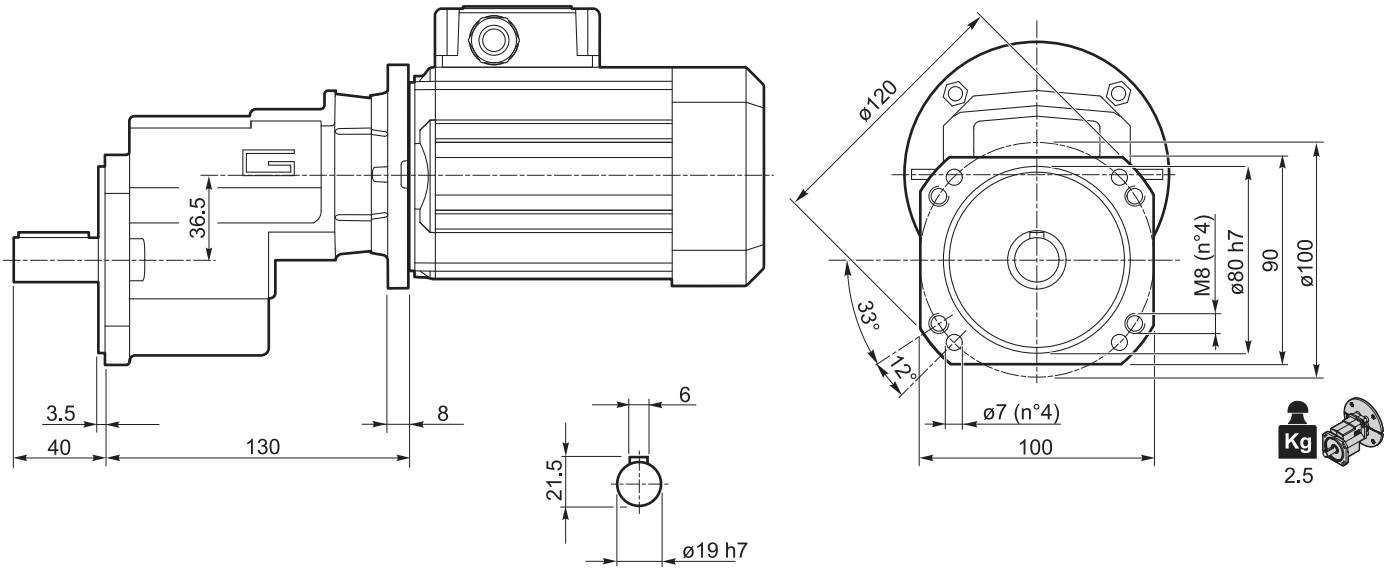

PU01 FT..

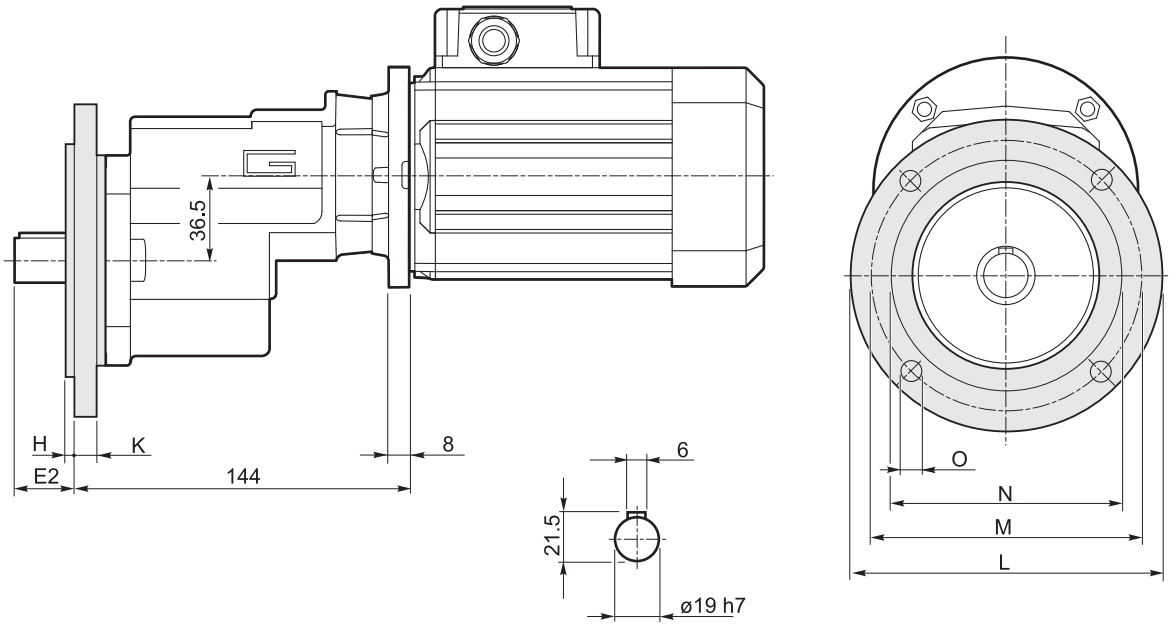

		Versione / *Version*							
		E_2	H	K	L	M	N f7	O	Peso / *Weight* [kg]
PU01	FT1	26	3	10	140	115	95	M8	0.3
	FT2	26	3.5	10	160	130	110	9	0.4
	FT3	26	3.5	10	200	165	130	11	0.5

SMT SMM 63 ... 80 → N4 pag.
TS T2A T3A 63 ... 80 → T4 pag.

TRANSTECNO®
the modular gearmotor

CMPU

CMPU

CMPU Alu

Motoriduttori a vite senza fine con precoppia PU
PU pre-stage wormgearmotors



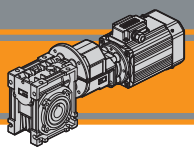

Indice	*Index*	Pag. *Page*
Caratteristiche tecniche	*Technical features*	**M2**
Designazione	*Classification*	**M2**
Sensi di rotazione	*Direction of rotation*	**M3**
Simbologia	*Symbols*	**M3**
Lubrificazione	*Lubrication*	**M4**
Carichi radiali	*Radial loads*	**M4**
Motori applicabili	*IEC Motor adapters*	**M4**
Dati tecnici	*Technical data*	**M6**
Dimensioni	*Dimensions*	**M10**
Accessori	*Accessories*	**M12**
Opzioni	*Options*	**M13**

Questa sezione annulla e sostituisce ogni precedente edizione o revisione. Qualora questa sezione non Vi sia giunta in distribuzione controllata, l'aggiornamento dei dati ivi contenuto non è assicurato. **In tal caso la versione più aggiornata è disponibile sul nostro sito internet www.transtecno.com**

This section replaces any previous edition and revision. If you obtained this catalogue other than through controlled distribution channels, the most up to date content is not guaranteed. ***In this case the latest version is available on our web site www.transtecno.com***

Caratteristiche tecniche — *Technical features*

L'elevata modularità contraddistingue i motoriduttori a vite senza fine della serie CMPU: i diversi kit entrata ed uscita li rendono estremamente versatili.
Le caratteristiche principali della serie CMPU sono:

- Carcassa in alluminio pressofuso
- Le grandezze 090 è fornita con cuscinetti a rulli conici sulla vite
- Lubrificazione permanente con olio sintetico

The high degree of modularity is a design feature of CMPU wormgearmotors range thanks to a wide selection of input and output kits. Main features of CMPU range are:

- *Die cast aluminium housing*
- *Double taper roller bearing on size 090*
- *Permanent synthetic oil long life lubrication*

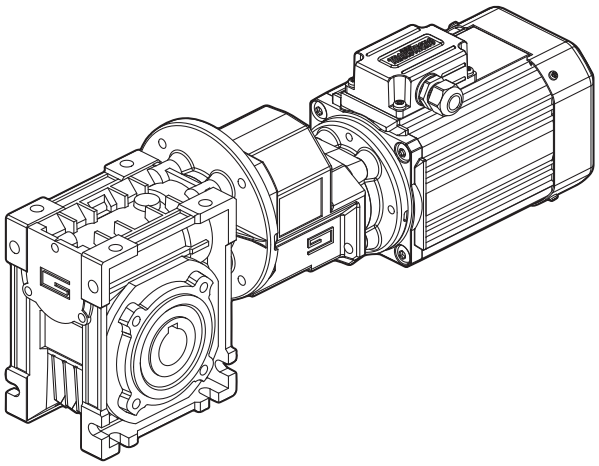

Designazione — *Classification*

RIDUTTORE A VITE SENZA FINE CON PRECOPPIA / *PRE-STAGE WORMGEARBOX*

CMPU	01/050	U	57	71	B14	SZDX	BRSX	90	P4	M1	VS	SC
Tipo *Type*	Grandezza *Size*	Versione riduttore *Gearbox Version*	Rapporto *Ratio*	IEC	Forma costruttiva *Version*	Albero di uscita *Output shaft*	Braccio di reazione *Torque arm*	Angolo *Angle*	*Pos. di montaggio precoppia Pre stage mounting position*	Pos. di montaggio Mounting position	Opzioni *Options*	Accessori *Accesso-ries*
CMPU	**01/050** **01/063** **01/070** **01/075** **01/090**	**U** **FD** **FS** **FLD** **FLS** **FBD** **FBS**	Vedere tabella *See tables*	**63** **71** **80**	**B5** **B14**	**SZDX** **SZSX** **DZ**	**BRDX** **BRSX** (*)	**0°** **90°** **180°** **270°**	**P1** **P2** **P3** (standard) **P4**	**M1** (B3) **M2** (V6) **M3** (B8) **M4** (V5) **M6** (B6) **M5** (B7)	**VS****	**SC** Safety cover **WD** Wa-shdown cover

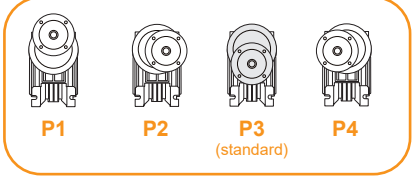

Versione Riduttore *Gearbox Version*

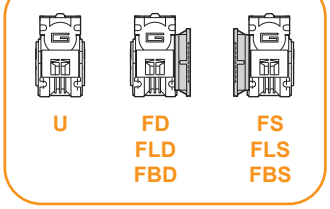

Albero di uscita *Output shaft*

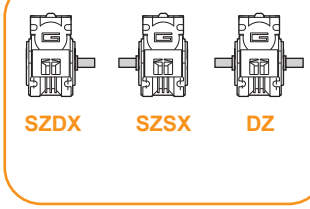

Braccio di reazione (*) *Torque arm*

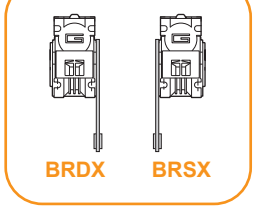

Angolo *Angle*

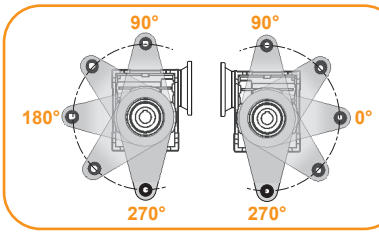

(*) NOTA: il braccio di reazione viene fornito smontato.
NOTE: the torque arm will be supplied not assembled.

** NOTA: Vite sporgente costruita su richiesta
NOTE: Extended input shaft built on request

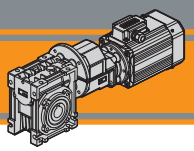

Designazione — *Classification*

MOTORE TRIFASE / *THREE PHASE MOTOR*

SMT	63	2	4	0.18 kW	IE2	B14	230-400 V	50 Hz	TEFC	BR	T1
Tipo *Type*	Grandezza *Size*	Indicativo potenza *Power coefficient*	Poli *Poles*	Potenza *Power*	Efficienza *Efficiency level*	Forma costruttiva *Version*	Tensione *Voltage*	Frequenza *Frequency*	*Ventilazione Fan cooling*	*Opzioni Options*	Pos. Morsettiera *Terminal box pos.*
SMT	N1 pag.	1-2-3-4-5	4	0.04 kW ... 2.2 kW	IE1-IE2-IE3 N4 pag.	B14	230-400 V 460V	50Hz 60Hz	TEFC TENV	Q1-P1 Q1-S1 pag.	T1 (Std) T2 T3 T4

MOTORE MONOFASE / *SINGLE PHASE MOTOR*

SMM	63	2	4	0.18 kW	B14	230 V	50 Hz	TEFC	UL-CSA	T1
Tipo *Type*	Grandezza *Size*	Indicativo potenza *Power coefficient*	Poli *Poles*	Potenza *Power*	Forma costruttiva *Version*	Tensione *Voltage*	Frequenza *Frequency*	*Ventilazione Fan cooling*	*Opzioni Options*	Pos. Morsettiera *Terminal box pos.*
SMM	N1 pag.	1-2-3-4	4	0.04 kW ... 0.75 kW	B14	230V	50Hz	TEFC TENV	Q1 pag.	T1 (Std) T2 T3 T4

MOTORE TRIFASE / *THREE PHASE MOTOR*

T	2A	63	2	4	0.18 kW	B5	PTO	230-400 V	50 Hz	T1
Tipo *Type*	Efficienza *Efficiency level*	Grandezza *Size*	Indicativo potenza *Power coefficient*	Poli *Poles*	Potenza *Power*	Forma costruttiva *Version*	Protezione termica *Thermal protector*	Tensione *Voltage*	Frequenza *Frequency*	Pos. Morsettiera *Terminal box pos.*
T	S (IE1) 2A (IE2) 3A (IE3)	T1 pag.	1-2-3-S L1-L2 M1-M2	2 4 6	0.09 kW ... 2.2 kW	B5 B14 B3	Null PTO	230-400 V 275-480 V 400-690 V	50Hz 60Hz 50Hz	T1 (Std) T2 T3 T4

Sensi di rotazione — *Direction of rotation*

CMPU

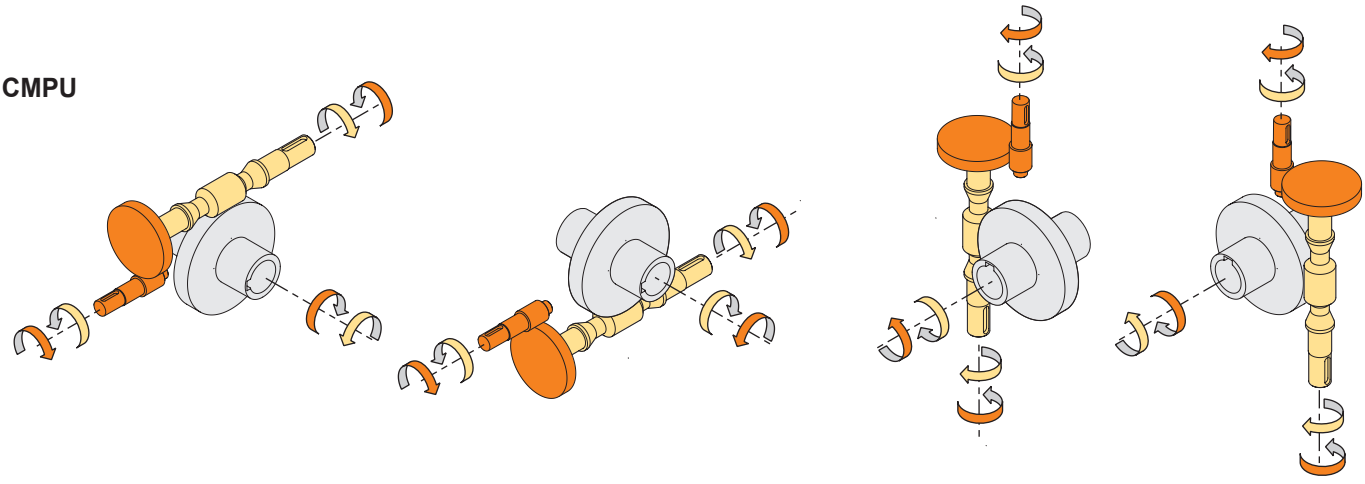

Simbologia — *Symbols*

n_1	[min^{-1}]	Velocità in ingresso / *Input speed*	M_2	[Nm]	Coppia in uscita in funzione di P_1 / *Output torque referred to P_1*
n_2	[min^{-1}]	Velocità in uscita / *Output speed*	sf		Fattore di servizio / *Service factor*
i		Rapporto di riduzione / *Ratio*	R_2	[N]	Carico radiale ammissibile in uscita / *Permitted output radial load*
P_1	[kW]	Potenza in entrata / *Nominal input power*	A_2	[N]	Carico assiale ammissibile in uscita / *Permitted output axial load*
Kg	[kg]	Peso del solo riduttore / *Weight of the gearbox only*			

Lubrificazione — *Lubrication*

Tutti i motoriduttori sono forniti completi di lubrificante sintetico viscosità 320, pertanto possono essere installati in qualunque posizione di montaggio e non necessitano di manutenzione.

Permanent synthetic oil long-life lubrication (viscosity grade 320) makes it possible to use the gearmotors in all mounting positions; for this reason they can be installed in any assembly position and do not require maintenance.

Carichi radiali — *Radial loads*

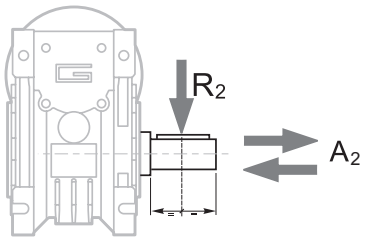

$A_2 = R_2 \times 0.2$

n_2 [min^{-1}]	R_2 [N]				
	CMPU 01/050	CMPU 01/063	CMPU 01/070	CMPU 01/075	CMPU 01/090
47	2805	3874	4141	4475	5009
35	3095	4273	4568	4937	5526
28	3334	4603	4921	5318	5953
23	3559	4915	5254	5678	6356
18	3862	5334	5702	6162	6897
14	4200	5800	6200	6700	7500

Quando il carico radiale risultante non è applicato sulla mezzeria dell'albero occorre calcolare quello effettivo con la seguente formula:

When the resulting radial load is not applied on the centre line of the shaft it is necessary to calculate the effective load with the following formula:

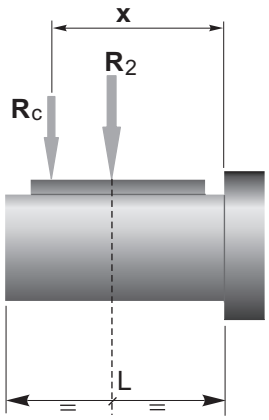

	CMPU				
	01/050	01/063	01/070	01/075	01/090
a	101	120	122	131	182
b	76	95	92	101	122
R_{2MAX}	4200	5800	6200	6700	7500

$$R_c = \frac{R_2 \cdot a}{(b+x)} \leq R_{2MAX}$$

$$R \leq R_c$$

a, b = valori riportati nella tabella
a, b = values given in the table

Motori applicabili — *Motors adapters*

	SMT			SMM			TS			T2A			T3A
	6324 6334 6344	7124 7134 7144	8024 8034	6324 6334	7124 7134	8024	6314 6324 6334	7114 7124 7134 7144	8024 8034	6324 6334	7124 7134	8014	8024 8034
CMPU01/...													

N.B. Le aree evidenziate in grigio indicano l'applicabilità della corrispondente grandezza motore.

N.B. *Grey areas indicate motor inputs available on each size of unit.*

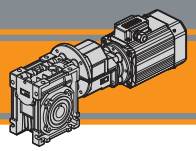

Motori applicabili

IEC Motor adapters

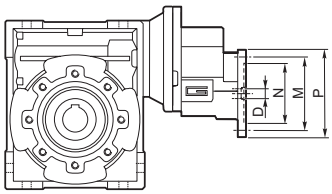

CMPU	IEC	N	M	P	D	i (i_1 x i_2)										
						28.5 (5,7x5)	42.75 (5,7x7,5)	57 (5,7x10)	64.28 (8,57x7,5)	85.5 (5,7x15)	85.7 (8,57x10)	114 (5,7x20)	128.55 (8,57x15)	142.5 (5,7x25)	171 (5,7x30)	214.25 (8,57x25)
01/050	63B5	95	115	140	11	BS	BS	BS	BS	BS	BS	BS	BS	BS	BS	BS
	63B14	60	75	90												
	71B5	110	130	160	14	B	B	B	B	B	B	B	B	B	B	B
	71B14	70	85	105												
	80B5	130	165	200	19											
	80B14	80	100	120												
01/063	63B5	95	115	140	11	BS	BS	BS	BS	BS	BS	BS	BS	BS	BS	BS
	63B14	60	75	90												
	71B5	110	130	160	14	B	B	B	B	B	B	B	B	B	B	B
	71B14	70	85	105												
	80B5	130	165	200	19											
	80B14	80	100	120												
01/070	63B5	95	115	140	11	-	BS	BS	BS	BS	BS	BS	BS	BS	BS	BS
	63B14	60	75	90												
	71B5	110	130	160	14	-	B	B	B	B	B	B	B	B	B	B
	71B14	70	85	105												
	80B5	130	165	200	19	-										
	80B14	80	100	120												
01/075	63B5	95	115	140	11	-	BS	BS	BS	BS	BS	BS	BS	BS	BS	BS
	63B14	60	75	90												
	71B5	110	130	160	14	-	B	B	B	B	B	B	B	B	B	B
	71B14	70	85	105												
	80B5	130	165	200	19	-										
	80B14	80	100	120												
01/090	63B5	95	115	140	11	-	BS	BS	BS	BS	BS	BS	BS	BS	BS	BS
	63B14	60	75	90												
	71B5	110	130	160	14	-	B	B	B	B	B	B	B	B	B	B
	71B14	70	85	105												
	80B5	130	165	200	19	-										
	80B14	80	100	120												

CMPU	IEC	N	M	P	D	i (i_1 x i_2)									
						228 (5,7x40)	257.1 (8,57x30)	285 (5,7x50)	342.8 (8,57x40)	428.5 (8,57x50)	456 (5,7x80)	514.2 (8,57x60)	570 (5,7x100)	685.6 (8,57x80)	857 (8,57x100)
01/050	63B5	95	115	140	11		BS								
	63B14	60	75	90											
	71B5	110	130	160	14		B								
	71B14	70	85	105											
	80B5	130	165	200	19										
	80B14	80	100	120											
01/063	63B5	95	115	140	11	BS	BS	BS	BS	BS		BS			
	63B14	60	75	90											
	71B5	110	130	160	14	B	B	B	B	B		B			
	71B14	70	85	105											
	80B5	130	165	200	19										
	80B14	80	100	120											
01/070	63B5	95	115	140	11	BS	BS	BS	BS	BS	BS	BS	BS	BS	BS
	63B14	60	75	90											
	71B5	110	130	160	14	B	B	B	B	B	B	B	B	B	B
	71B14	70	85	105											
	80B5	130	165	200	19										
	80B14	80	100	120											
01/075	63B5	95	115	140	11	BS	BS	BS	BS	BS	BS	BS	BS	BS	BS
	63B14	60	75	90											
	71B5	110	130	160	14	B	B	B	B	B	B	B	B	B	B
	71B14	70	85	105											
	80B5	130	165	200	19										
	80B14	80	100	120											
01/090	63B5	95	115	140	11	BS	BS	BS	BS	BS	BS	BS	BS	BS	BS
	63B14	60	75	90											
	71B5	110	130	160	14	B	B	B	B	B	B	B	B	B	B
	71B14	70	85	105											
	80B5	130	165	200	19										
	80B14	80	100	120											

Le aree evidenziate in grigio indicano l'applicabilità della corrispondente grandezza motore.
N.B. *Grey areas indicate motor inputs available on each size of unit.*

B/BS = Boccola di riduzione in acciaio
B/BS = Metal shaft sleeve

Dati tecnici — *Technical data*

P_1 [kW]	n_2 [min^{-1}]	M_2 [Nm]	sf	i	
0.12					
TS6314 (1400 min^{-1})	**49**	18	8.5	28.50	**CMPU01/050**
	33	27	5.8	42.75	
	25	35	4.5	57.00	
	22	41	3.8	64.28	
	16	49	3.3	85.50	
	16	52	3.0	85.70	
	12	62	2.2	114.00	
	11	74	2.2	128.55	
	10	73	1.7	142.50	
	8	80	2.0	171.00	
	6.5	110	1.1	214.25	
	5.4	120	1.4	257.10	
	6.5	108	2.1	214.25	**CMPU01/063**
	6.1	99	2.6	228.00	
	5.4	124	2.5	257.10	
	4.9	114	2.0	285.00	
	4.1	148	1.8	342.80	
	3.3	172	1.3	428.50	
	2.7	190	1.1	514.20	
	3.3	172	2.0	428.50	**CMPU01/070**
	3.1	146	1.9	456.00	
	2.7	190	1.7	514.20	
	2.5	165	1.4	570.00	
	2.0	220	1.2	685.60	
	1.6	247	0.9	857.00	
	2.5	165	1.8	570.00	**CMPU01/075**
	2.0	220	1.5	685.60	
	1.6	247	1.2	857.00	
	2.0	242	2.2	685.60	**CMPU01/090**
	1.6	268	1.8	857.00	

P_1 [kW]	n_2 [min^{-1}]	M_2 [Nm]	sf	i	
0.18					
SMT6324 SMT6324IE2 SMM6324 (1400 min^{-1}) 	**49**	27	5.6	28.50	**CMPU01/050**
	33	41	3.8	42.75	
	25	52	3.0	57.00	
	22	61	2.6	64.28	
	16	74	2.2	85.50	
	16	78	2.0	85.70	
	12	93	1.5	114.00	
TS6324 T2A6324 (1400 min^{-1})	**11**	111	1.4	128.55	
	10	110	1.1	142.50	
	8	119	1.4	171.00	
	5	179	0.9	257.10	
	12	92	2.8	114.00	**CMPU01/063**
	11	110	2.8	128.55	
	10	108	2.1	142.50	
	8	123	2.5	171.00	
	6.5	162	1.4	214.25	
	6.1	148	1.8	228.00	
	5.4	186	1.7	257.10	
	4.9	171	1.4	285.00	
	4.1	223	1.2	342.80	
	3.3	258	0.9	428.50	
	6.5	168	2.0	214.25	**CMPU01/070**
	6.1	148	2.6	228.00	
	5.4	186	2.4	257.10	
	4.9	171	2.0	285.00	
	4.1	223	1.7	342.80	
	3.3	258	1.3	428.50	
	3.1	219	1.2	456.00	
	2.7	285	1.1	514.20	
	2.5	247	0.9	570.00	
	3.3	258	1.6	428.50	**CMPU01/075**
	3.1	219	1.5	456.00	
	2.7	291	1.3	514.20	
	2.5	247	1.2	570.00	
	2.0	330	1.0	685.60	
	2.7	316	2.0	514.20	**CMPU01/090**
	2.5	267	1.8	570.00	
	2.0	363	1.5	685.60	
	1.6	402	1.2	857.00	

IEC

Motori *Motors*	SMT	SMM	TS	T2A
	6324 6324IE2	**6324**	**6314 6324**	**6324**
IEC	**63 B14**	**63 B14**	**63 B5/B14**	**63 B5/B14**

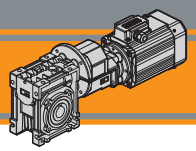

Dati tecnici — *Technical data*

P_1 [kW]	n_2 [min^{-1}]	M_2 [Nm]	sf	i	
0.25					
SMT6334 SMT6334IE2 SMM6334 (1400 min^{-1}) SMT SMM	**49**	38	4.1	28.50	**CMPU01/050**
	33	56	2.8	42.75	
	25	72	2.1	57.00	
	22	85	1.8	64.28	
	16	103	1.6	85.50	
	16	109	1.4	85.70	
	12	130	1.1	114.00	
TS6334 TS7114 T2A6334 (1400 min^{-1})	**11**	155	1.0	128.55	
	10	152	0.8	142.50	
	8	166	1.0	171.00	
	16	110	2.6	85.70	**CMPU01/063**
	12	128	2.0	114.00	
	11	153	2.0	128.55	
	10	150	1.5	142.50	
	8	171	1.8	171.00	
	6.5	226	1.0	214.25	
	6.1	206	1.3	228.00	
	5.4	258	1.2	257.10	
	4.9	238	1.0	285.00	
	10	155	2.2	142.50	**CMPU01/070**
	8	171	2.6	171.00	
	6.5	233	1.5	214.25	
	6.1	206	1.8	228.00	
	5.4	258	1.8	257.10	
	4.9	238	1.4	285.00	
	4.1	309	1.2	342.80	
	3.3	358	0.9	428.50	
	3.1	305	0.9	456.00	
	4.9	238	1.7	285.00	**CMPU01/075**
	4.1	315	1.5	342.80	
	3.3	358	1.1	428.50	
	3.1	305	1.1	456.00	
	2.7	404	0.9	514.20	
	4.1	332	2.4	342.80	**CMPU01/090**
	3.3	387	1.8	428.50	
	3.1	335	1.6	456.00	
	2.7	438	1.4	514.20	
	2.5	372	1.3	570.00	
	2.0	504	1.1	685.60	
	1.6	559	0.9	857.00	

P_1 [kW]	n_2 [min^{-1}]	M_2 [Nm]	sf	i	
0.37					
SMT6344 SMT7124 SMT7124IE2 SMM7124 (1400 min^{-1}) SMT SMM	**49**	56	2.7	28.50	**CMPU01/050**
	33	84	1.9	42.75	
	25	107	1.4	57.00	
	22	126	1.2	64.28	
	16	152	1.1	85.50	
	16	161	1.0	85.70	
TS7124 T2A7124 (1400 min^{-1})	**25**	109	2.6	57.00	**CMPU01/063**
	22	127	1.9	64.28	
	16	150	2.0	85.50	
	16	163	1.8	85.70	
	12	189	1.4	114.00	
	11	226	1.3	128.55	
	10	222	1.0	142.50	
	8	254	1.2	171.00	
	6.5	334	0.7	214.25	
	6.1	305	0.9	228.00	
	12	192	2.0	114.00	**CMPU01/070**
	11	229	1.9	128.55	
	10	229	1.5	142.50	
	8	254	1.8	171.00	
	6.5	344	1.0	214.25	
	6.1	305	1.2	228.00	
	5.4	382	1.2	257.10	
	4.9	352	1.0	285.00	
	6.5	344	1.2	214.25	**CMPU01/075**
	6.1	310	1.5	228.00	
	5.4	382	1.4	257.10	
	4.9	352	1.1	285.00	
	4.1	466	1.0	342.80	
	6.5	366	1.9	214.25	**CMPU01/090**
	6.1	327	2.5	228.00	
	5.4	401	2.4	257.10	
	4.9	381	1.8	285.00	
	4.1	492	1.7	342.80	
	3.3	572	1.2	428.50	
	3.1	496	1.1	456.00	
	2.7	649	1.0	514.20	
	2.5	550	0.9	570.00	

IEC

Motori *Motors*	SMT		SMM		TS		T2A	
	6334 6334IE2 6344	7124 7124IE2	6334	7124	6334	7114 7124	6334	7124
IEC	63 B14	71 B14	63 B14	71 B14	63 B5/B14	71 B5/B14	63 B5/B14	71 B5/B14

Dati tecnici — *Technical data*

P_1 [kW]	n_2 [min^{-1}]	M_2 [Nm]	sf	i	
0.55					
SMT7134	**49**	84	1.8	28.50	**CMPU01/050**
SMT7134IE2	**33**	124	1.3	42.75	
SMM7134	**25**	159	1.0	57.00	
(1400 min^{-1})					
	49	85	2.4	28.50	**CMPU01/063**
	33	126	2.3	42.75	
	25	161	1.8	57.00	
TS7134	**22**	189	1.3	64.28	
TS8014	**16**	223	1.4	85.50	
T2A7134	**16**	243	1.2	85.70	
T2A8014	**12**	281	0.9	114.00	
(1400 min^{-1})	**11**	336	0.9	128.55	
	22	191	1.3	64.28	**CMPU01/070**
	16	226	1.9	85.50	
	16	246	1.3	85.70	
	12	285	1.4	114.00	
	11	340	1.3	128.55	
	10	341	1.0	142.50	
	8	377	1.2	171.00	
	12	289	1.6	114.00	**CMPU01/075**
	11	345	1.3	128.55	
	10	341	1.2	142.50	
	8	377	1.5	171.00	
	6.5	512	0.8	214.25	
	6.1	461	1.0	228.00	
	5.4	567	1.0	257.10	
	11	354	1.3	128.55	**CMPU01/090**
	10	362	2.0	142.50	
	8	396	2.4	171.00	
	6.5	544	1.3	214.25	
	6.1	486	1.7	228.00	
	5.4	596	1.3	257.10	
	4.9	566	1.2	285.00	
	4.1	731	1.1	342.80	

P_1 [kW]	n_2 [min^{-1}]	M_2 [Nm]	sf	i	
0.75					
SMT7144	**49**	114	1.4	28.50	**CMPU01/050**
SMT8024 IE3	**33**	169	0.9	42.75	
SMM8024					
(1400 min^{-1})	**49**	116	1.8	28.50	**CMPU01/063**
	33	171	1.7	42.75	
	25	220	1.3	57.00	
	22	258	0.9	64.28	
TS7144	**16**	304	1.0	85.50	
TS8024	**16**	331	0.9	85.70	
T3A8024					
(1400 min^{-1})	**33**	174	1.8	42.75	**CMPU01/070**
	25	223	1.9	57.00	
	22	261	0.9	64.28	
	16	309	1.4	85.50	
	16	335	0.9	85.70	
	12	389	1.0	114.00	
	11	464	0.9	128.55	
	8	514	0.9	171.00	
	22	261	0.9	64.28	**CMPU01/075**
	16	313	1.7	85.50	
	16	335	0.9	85.70	
	12	394	1.2	114.00	
	11	470	0.9	128.55	
	10	464	0.9	142.50	
	8	514	1.1	171.00	
	16	322	2.7	85.50	**CMPU01/090**
	16	348	0.9	85.70	
	12	412	2.0	114.00	
	11	483	0.9	128.55	
	10	493	1.4	142.50	
	8	540	1.7	171.00	
	6.5	741	1.0	214.25	
	6.1	663	1.2	228.00	
	5.4	812	0.9	257.10	
	4.9	772	0.9	285.00	

Motori *Motors*	SMT		SMM		TS		T2A		T3A
	7134 7134IE2 7144	8024	7134	8024	7134 7144	8014 8024	7134	8014	8024
IEC	71 B14	80 B14	71 B14	80 B14	71 B5/B14	80 B5/B14	71 B5/B14	80 B5/B14	80 B5/B14

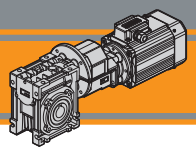

Dati tecnici — *Technical data*

P_1 [kW]	n_2 [min^{-1}]	M_2 [Nm]	sf	i	
1.1					
SMT8034 IE3 (1400 min^{-1})	**49**	168	0.9	28.50	**CMPU01/050**
SMT SMM	**49**	170	1.2	28.50	**CMPU01/063**
	33	251	1.2	42.75	
	25	323	0.9	57.00	
TS8034 T3A8034 (1400 min^{-1})	**33**	255	1.2	42.75	**CMPU01/070**
	25	327	1.2	57.00	
	16	453	1.0	85.50	
	33	255	1.2	42.75	**CMPU01/075**
	25	327	1.2	57.00	
	16	459	1.2	85.50	
	33	261	1.2	42.75	**CMPU01/090**
	25	340	1.2	57.00	
	16	472	1.2	85.50	
	12	604	1.2	114.00	
	10	723	1.0	142.50	
	8	792	1.2	171.00	

IEC

Motori *Motors*	SMT	TS	T3A
	8034	**8034**	**8034**
IEC	**80 B14**	**80 B5/B14**	**80 B5/B14**

CMPU

Dati tecnici elettrici — *Electrical technical data*

Si prega di consultare il paragrafo dedicato: — *Please see the dedicated paragraph:*

SMT SMM → N3 pag.

TS T2A T3A → T3 pag.

Dimensioni — *Dimensions*

	CMPU.. - CMPU..F - CMPU..FB - CMPU..FL													
	A	C	D H8	E	F	G1	H	HX	I	K	L	M	N h8	N1
01/050	80	120	25	144	49	92	60	36.5	50	70	85	85	70	43.5
01/063	100	144	25	174	67	112	72	36.5	63	85	104	95	80	53
01/070	110	160	28	195	64	120	80	36.5	70	90	104	115	95	57
01/075	120	172	28	205	72	120	86	36.5	75	90	112	115	95	57
01/090	140	208	35	238	74	140	103	36.5	90	100	130	130	110	67

	CMPU.. - CMPU..F - CMPU..FB - CMPU..FL											
	O	P	Q	R	S	T	V	Z	KE	a	b	t	Kg (*)
01/050	8.5	98	64	84	7	30	40	210	M8x10(n.4)	45°	8	28.3 (27.3)	6.0
01/063	8.5	110	80	102	8	36	50	228	M8x14(n.8)	45°	8	28.3	8.7
01/070	9	130	91	115	9	40	55	238	M8x14(n.8)	45°	8	31.3	10.0
01/075	11	140	93	119	10	40	60	243	M8x14(n.8)	45°	8	31.3	11.5
01/090	13	160	102	135	11	45	70	260	M10x18(n.8)	45°	10	38.3	15.5

(*) **Nota:** Il peso in kg si riferisce al solo riduttore
Note: *The weight in kg is referred to only he gearmotor*

		CMPU..F								CMPU..FB							CMPU..FL							
	a1	KA	KB	KC	KM	KN H8	KO	KP	KQ	KA	KB	KC	KM	KN H8	KO	KP	KA	KB	KC	KM	KN H8	KO	KP	KQ
01/050	45°	90	9	5	90-110	70	11(n.4)	125	110	89	9	5	130-145	110	9.5(n.4)	160	120	9	5	90-110	70	11(n.4)	125	110
01/063	45°	82	10	6	150-160	115	11(n.4)	180	142	98	10	5	165-180	130	11(n.4)	200	112	10	6	150-160	115	11(n.4)	180	142
01/070	45°	111	13	6	165-180	130	14(n.4)	200	170	—	—	—	—	—	—	—	—	—	—	—	—	—	—	—
01/075	45°	111	13	6	165-180	130	14(n.4)	200	170	—	—	—	—	—	—	—	—	—	—	—	—	—	—	—
01/090	45°	111	13	6	175-190	152	14(n.4)	210	200	—	—	—	—	—	—	—	—	—	—	—	—	—	—	—

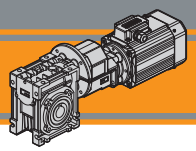

Dimensioni — *Dimensions*

CMPU..U

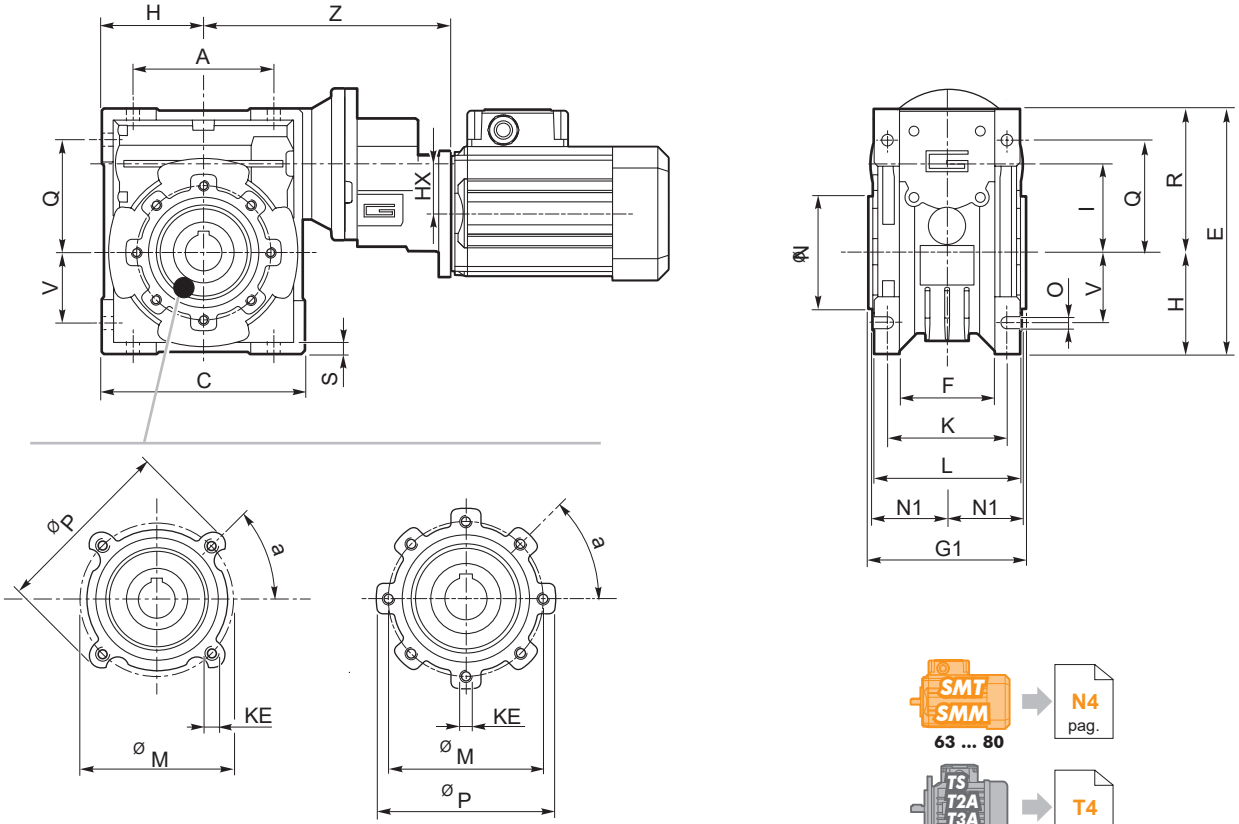

..01/050

..01/063
..01/070
..01/075
..01/090

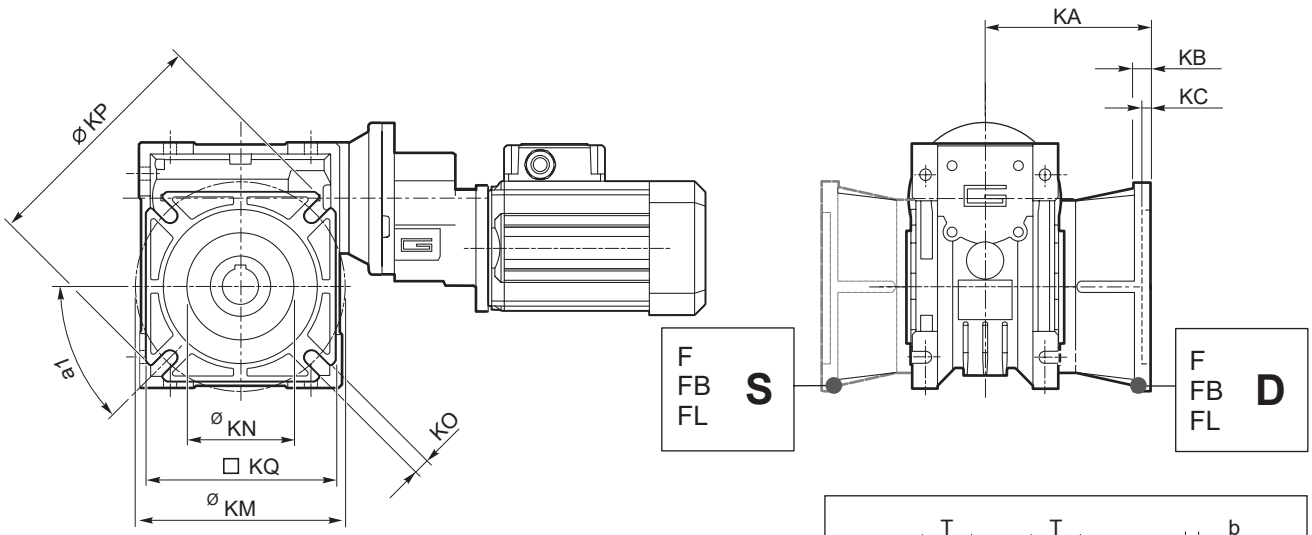

CMPU..F (..01/050 - .. 01/090)
CMPU..FB (.. 01/050 - .. 01/063)
CMPU..FL (.. 01/050 - .. 01/063)

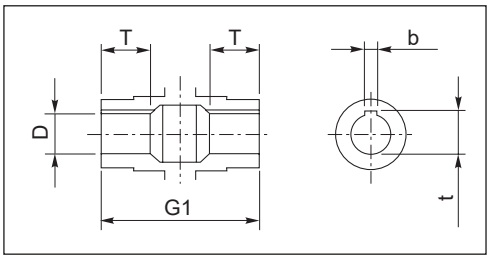

Albero lento cavo / *Hollow output shaft*

Accessori — *Accessories*

Albero lento semplice e doppio — ***Single and double output shaft***

DZ

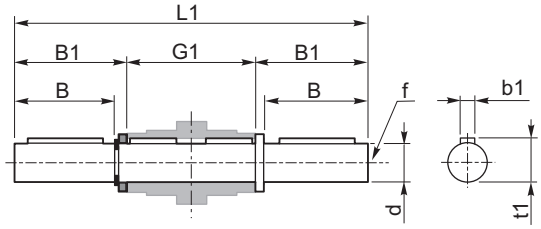

SZ

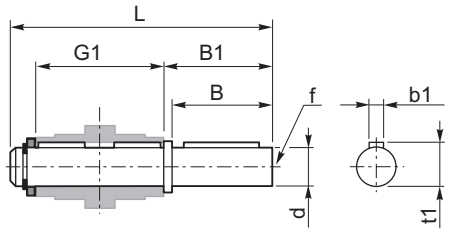

CMPU	d h7	B	B1	G1	L	L1	f	b1	t1
01/050	25	50	53.5	92	153	199	M10	8	28
01/063	25	50	53.5	112	173	219	M10	8	28
01/070	28	60	63.5	120	192	247	M10	8	31
01/075	28	60	63.5	120	192	247	M10	8	31
01/090	35	80	84.5	140	234	309	M12	10	38

Braccio di reazione — ***Torque arm***

CMPU	K1	G	KG	KH	R
01/050	100	14	38	10	18
01/063	150	14	47.5	10	18
01/070	200	25	46.5	20	30
01/075	200	25	46.5	20	30
01/090	200	25	56.5	20	30

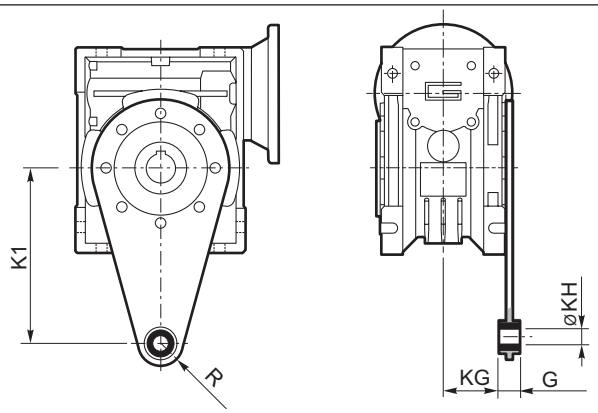

SC - *Safety Cover*

CMPU	M
01/050	62.5
01/063	73
01/070	75
01/075	79
01/090	94

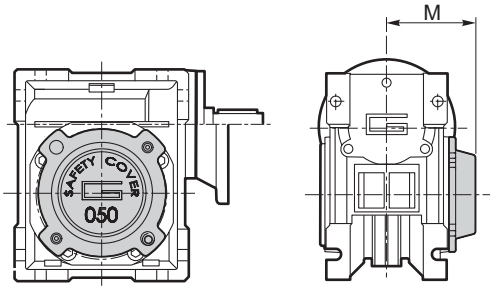

WD - *Kit washdown cover*

CMPU	M
01/050	63.5
01/063	71.5
01/070	76
01/075	80
01/090	95

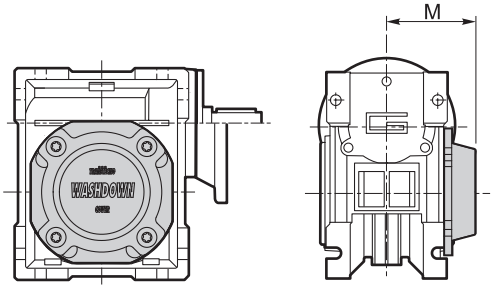

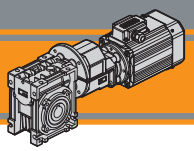

Opzioni / *Options*

VS - Vite sporgente / *Extended input shaft*

CMPU	A	B	D_1 j6	E	F	G
01/050	64	30	14	M6	5	16
01/063	75	40	19	M6	6	21.5
01/070	84	40	19	M6	6	21.5
01/075	90	50	24	M8	8	27
01/090	108	50	24	M8	8	27

Costruito su richiesta
Built on request

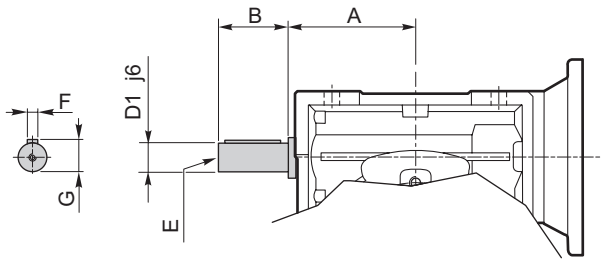

TRANSTECNO®
the modular gearmotor

SM

SM

SM Alù

IP66 TRANSTECNO

Motori elettrici asincroni CA
AC asynchronous electric motors



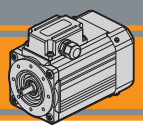



Indice	*Index*	Pag. *Page*
Caratteristiche tecniche	*Technical features*	**N2**
Designazione	*Classification*	**N3**
Simbologia e formule	*Symbols and formulas*	**N3**
Dati tecnici motori trifase	*Three phase motors technical data*	**N4**
Dati tecnici motori monofase	*Single phase motors technical data*	**N5**
Dimensioni motori trifase	*Three phase motors dimensions*	**N6**
Dimensioni motori monofase	*Single phase motors dimensions*	**N9**
Cava esagonale	*Hexagonal socket*	**N10**
Opzione guarnizione CA	*Rubber gasket option*	**N12**
Gradi di protezione IP	*IP protection rating*	**N12**
Normative di riferimento	*Reference standards*	**N13**
Tipo di servizio IEC	*IEC duty cycles*	**N13**
Classe di isolamento termico	*Insulation class*	**N14**
Serie SM - Funzionamento a 60 Hz	*Series SM - 60 Hz line power supply*	**N14**
Tabella pressacavi	*Table of cable glands data*	**N14**
Connessioni e collegamenti	*Connection diagram*	**N15**
Targhetta	*Nameplate*	**N20**

Questa sezione annulla e sostituisce ogni precedente edizione o revisione. Qualora questa sezione non Vi sia giunta in distribuzione controllata, l'aggiornamento dei dati ivi contenuto non è assicurato. **In tal caso la versione più aggiornata è disponibile sul nostro sito internet www.transtecno.com**

This section replaces any previous edition and revision. If you obtained this catalogue other than through controlled distribution channels, the most up to date content is not guaranteed. ***In this case the latest version is available on our web site www.transtecno.com***

Caratteristiche tecniche

I motori delle serie SMT ed SMM hanno le seguenti caratteristiche principali:

- Costruzione compatta
- Motorizzazioni in corrente alternata monofase e trifase
- Carcassa estrusa in alluminio anodizzato nero
- Motore elettrico CA con grado di protezione IP66 eccetto il condensatore.
- Rumorosità e vibrazioni contenute
- Isolamento termico di classe F
- Flangia motore IEC B14
- Temperatura ambiente: -15°C / +40°C per potenze superiori a 0.6 kW e +5°C / +40°C per potenze inferiori
- Disponibili sia nella versione ventilata TEFC (servizio S1) che non ventilata TENV (servizio S3)
- Protezioni termiche PTO 150°C per le taglie 56, 63, 71, 80 e 90.
- SMT56, SMT63, SMT71, SMT80 e SMT90 adatti al funzionamento con alimentazione da inverter.
- SMT80 e SMT90 conformi alla classe di rendimento IE3.
- Cava esagonale su albero motore lato NDE.
- Condensatore di marcia sempre cablato ad esclusione della taglia SMM50.
- La tolleranza di tensione è ±10% per tutti i motori ad esclusione della taglia 50 (±5%).
- Disponibili nelle versioni autofrenante, servoventilata e con certificazione UL/CSA.

Technical characteristics

SMT and SMM motor range has the following main features:

- *Compact design*
- *AC single phase and three phase motors available*
- *Black anodized extruded aluminium housing*
- *AC electric motor in IP66 protection Standard, except capacitor*
- *Low noise and vibrations*
- *Class F insulation Standard*
- *Motor flange IEC B14*
- *Ambient temperature: -15°C / +40°C for power higher than 0.6 kW and +5°C / +40°C for lower power*
- *Fan cooled TEFC (duty S1) and not ventilated TENV (duty S3) versions available*
- *PTO 150°C thermal protection for motor sizes 56, 63, 71, 80 and 90.*
- *SMT56, SMT63, SMT71, SMT80 and SMT90 are suitable to be driven by inverter.*
- *SMT80 and SMT90 in compliance to the Standard efficiency class IE3*
- *Motor shafthexagon socket on the NDE side.*
- *Running capacitor always connected, except for SMM50.*
- *The voltage tolerance is ±10% for all motors, except for size 50 (±5%).*
- *Brake motors, forced ventilation motors and UL/CSA compliance versions available.*

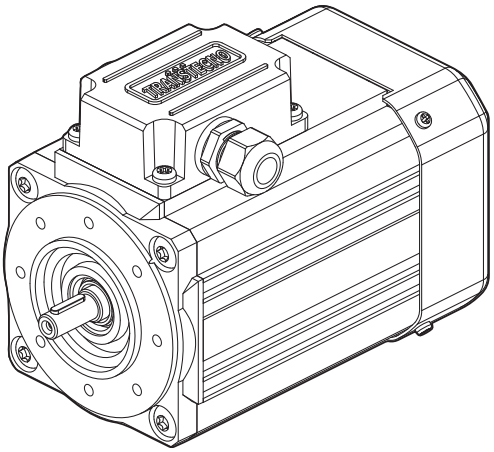

SM .. TEFC

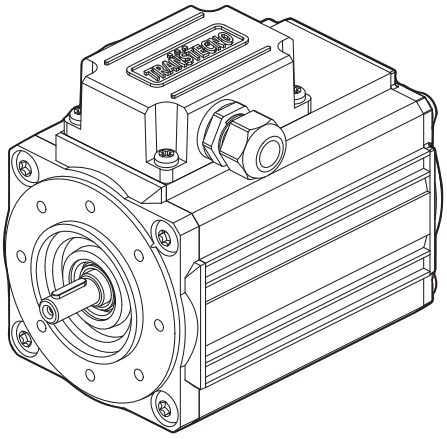

SM .. TENV



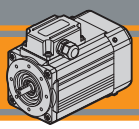

Designazione — *Classification*

MOTORE TRIFASE / *THREE PHASE MOTOR*

SMT	63	2	4	0.18 kW	IE2	B14	230-400 V	50 Hz	TEFC	BR
Tipo *Type*	Grandezza *Size*	Indicativo potenza *Power coefficient*	Poli *Poles*	Potenza *Power*	Efficienza *Efficiency level*	Forma costruttiva *Version*	Tensione *Voltage*	Frequenza *Frequency*	Ventilazione *Fan cooling*	Opzioni *Options*
SMT	Vedi tabelle *See tables*	1-2-3-4-5	4	0.04 kW ... 2.2 kW	IE1-IE2-IE3 N4 pag.	B14	230-400 V 460V	50Hz 60Hz	TEFC TENV	BR → O01 pag. SV → P01 pag. UL-CSA → Q01 pag. TVR2 → S01 pag.



3 ~

MOTORE MONOFASE / *SINGLE PHASE MOTOR*

SMM	63	2	4	0.18 kW	B14	230 V	50 Hz	TEFC	UL-CSA
Tipo *Type*	Grandezza *Size*	Indicativo potenza *Power coefficient*	Poli *Poles*	Potenza *Power*	Forma costruttiva *Version*	Tensione *Voltage*	Frequenza *Frequency*	Ventilazione *Fan cooling*	Opzioni *Options*
SMM	Vedi tabelle *See tables*	1-2-3-4	4	0.04 kW ... 0.75 kW	B14	230V 115V (UL-CSA)	50Hz	TEFC TENV	UL-CSA → Q01 pag.



1 ~

Simbologia e formule — *Symbols and formulas*

P_n	[kW]	Potenza nominale	*Rated power*
I_n	[A]	Corrente nominale (a 400V)	*Rated current (at 400V)*
M_n	[Nm]	Coppia nominale	*Rated torque*
n_n	[rpm]	Velocità nominale	*Rated speed*
M_s / M_n		Rapporto coppia spunto / coppia nominale	*Ratio start torque / rated torque*
M_k / M_n		Rapporto coppia massima / coppia nominale	*Ratio max torque / rated torque*
I_s / I_n		Rapporto corrente di spunto / corrente nominale	*Ratio start current / rated current*
cosφ		Fattore di potenza al carico nominale	*Power factor at rated torque load*
η		Rendimento al carico nominale	*Efficiency at rated torque load*
Potenza *Power*	[HP]	Potenza [kW] x 1.341	*Power [kW] x 1.341*
Potenza resa P_n *P_n output power*	[kW]	Potenza assorbita x η	*Absorbed power x η*
Pot. assorbita *Absorbed power*	[kW]	$\frac{V \times I \times \cos\varphi}{1000}$ (monofase) $\frac{V \times I \times \sqrt{3} \times \cos\varphi}{1000}$ (trifase)	$\frac{V \times I \times \cos\varphi}{1000}$ *(singlephase)* $\frac{V \times I \times \sqrt{3} \times \cos\varphi}{1000}$ *(threephase)*
I_n (230 V)		In (400 V) x √3	*In (400 V) x √3*

SM

Dati tecnici motori trifase — *Three phase motors technical data*

SMT Motori trifase / *SMT Three phase motors*

(230-400 V / 50 Hz) poli / *poles* 4

	TAGLIA *SIZE*	P_n [kW]	M_n [Nm]	n_n [min^{-1}]	I_n (400V) [A]	η %	cosφ	M_s/M_n	I_s/I_n	M_k/M_n	PTO [°C]	Servizio *Duty* TEFC	Servizio *Duty* TENV
	5014	0.04	0.30	1290	0.25	34.0	0.68	1.65	1.75	1.70	-	S1	S3 30%
	5024	0.06	0.44	1300	0.35	35.7	0.69	1.55	1.80	1.60			
	5034	0.09	0.65	1315	0.54	38.0	0.64	1.80	2.00	1.85			
	5044	0.12	0.87	1315	0.64	43.0	0.63	1.80	2.00	1.80		S3 75%	
	5624	0.09	0.64	1345	0.45	46.5	0.62	2.50	2.40	2.70	PTO 150°	S1	S3 50%
	5634	0.12	0.89	1300	0.45	52.0	0.74	1.90	2.40	1.90		S3 75%	
IE2	**5634 IE2**	0.12	0.84	1360	0.48	59.1	0.61	2.70	2.90	2.70		S1	-
	5644	0.18	1.26	1360	0.69	59.0	0.65	2.50	3.00	2.60		S3 75%	S3 50%
	5654	0.25	1.80	1330	0.93	59.0	0.66	2.50	2.80	2.60			
	6324	0.18	1.26	1360	0.69	57.0	0.66	2.50	2.90	2.50			
IE2	**6324 IE2**	0.18	1.27	1360	0.65	64.7	0.62	2.50	2.90	2.50		S1	-
	6334	0.25	1.74	1375	0.94	62.0	0.64	2.80	3.00	2.80		S3 75%	S3 50%
IE2	**6334 IE2**	0.25	1.72	1390	0.88	68.5	0.60	3.20	3.50	3.20		S1	-
	6344	0.37	2.60	1360	1.24	65.3	0.66	2.70	3.00	2.70		S3 75%	S3 50%
	7124	0.37	2.52	1400	1.10	67.9	0.72	2.75	4.20	2.75			S3 45%
IE2	**7124 IE2**	0.37	2.48	1425	1.05	72.7	0.70	2.80	4.90	2.90		S1	-
	7134	0.55	3.76	1395	1.55	70.2	0.73	2.90	4.40	2.90		S3 75%	S3 45%
IE2	**7134 IE2**	0.55	3.70	1420	1.56	77.1	0.66	3.40	5.20	3.40		S1	-
	7144	0.75	5.09	1405	2.00	74.0	0.73	2.90	5.00	2.90		S3 75%	S3 45%
IE3	**8024 IE3**	0.75	4.96	1440	1.94	82.5	0.68	3.60	6.00	3.70		S1	S3 70%
	8034 IE3	1.1	7.25	1450	2.91	84.1	0.65	4.00	6.80	4.40			
	9024 IE3	1.5	10.0	1430	3.48	85.3	0.73	3.20	6.30	3.50			S3 75%
	9034 IE3	2.2	14.9	1410	4.68	86.7	0.79	3.00	6.20	3.30			

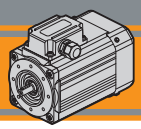

SMM Motori monofase / *SMM Single phase motors*

(230 V / 50 Hz) poli / *poles* 4

TAGLIA *SIZE*	P_n [kW]	M_n [Nm]	n_n [min^{-1}]	I_n (230V) [A]	η %	cosφ	M_s/M_n	I_s/I_n	M_k/M_n	Cond/cap [µF]	PTO [°C]	Servizio *Duty* TEFC	Servizio *Duty* TENV
5014	0.04	0.27	1390	0.60	33.4	0.88	0.74	1.60	1.55	8.0	-	S1	S3 30%
5024	0.06	0.42	1380	0.89	34.3	0.85	0.76	1.70	1.50	12.0			
5034	0.09	0.63	1375	1.10	40.0	0.89	0.80	1.70	1.45	16.0			
5624	0.09	0.63	1370	0.82	48.6	0.98	0.72	1.70	1.45	6.3	PTO 150°	S3 75%	S3 50%
5634	0.12	0.83	1380	1.06	50.3	0.98	0.75	2.10	1.65	9.0			
5644	0.18	1.25	1375	1.50	53.8	0.97	0.70	2.20	1.58	12.5			
6324	0.18	1.33	1290	1.50	54.5	0.97	1.00	1.80	1.45	12.0			
6334	0.25	1.85	1290	1.95	56.8	0.98	0.93	1.90	1.50	16.0			
7124	0.37	2.72	1300	2.78	58.6	0.99	0.77	2.00	1.35	20.0			S3 45%
7134	0.55	3.95	1330	3.54	68.9	0.98	0.66	2.40	1.40	25.0			
8024	0.75	5.31	1350	4.93	67.4	0.98	0.67	2.50	1.54	35.0			S3 40%

Dimensioni motori trifase *Three phase motors dimensions*

3 ~

SMT50.. - B14 - TEFC / TENV

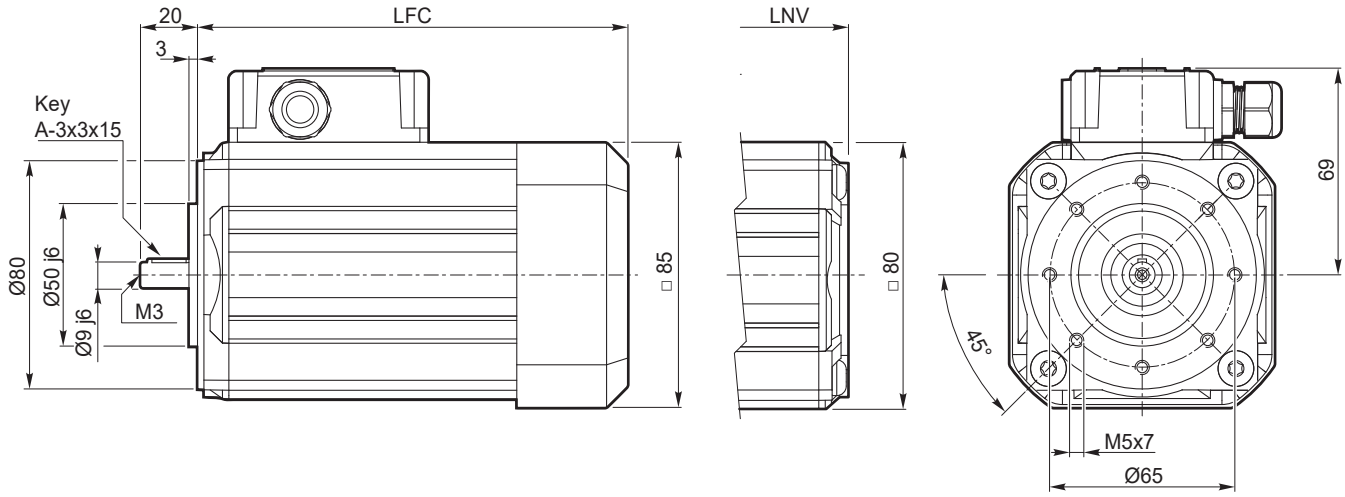

SMT	... TEFC		... TENV	
	LFC	Kg	LNV	Kg
5014	135.5	2.3	108.5	2.2
5024	150.5	2.7	123.5	2.6
5034	175.5	3.5	148.5	3.4
5044	200.5	4.2	173.5	4.1

3 ~

SMT56.. - B14 - TEFC / TENV

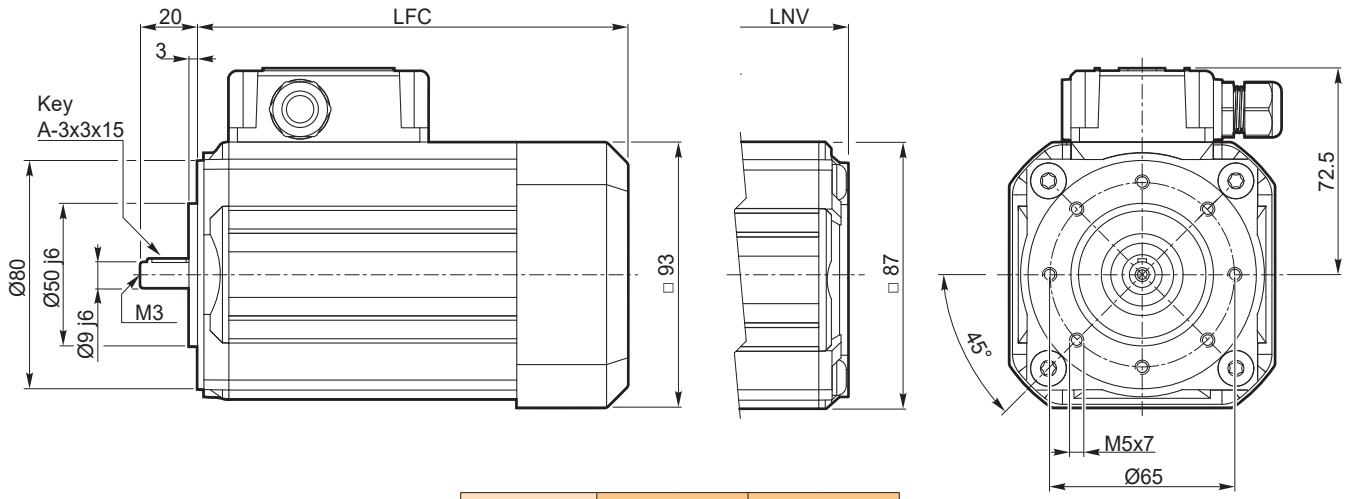

SMT	... TEFC		... TENV	
	LFC	Kg	LNV	Kg
5624	141	2.9	117	2.8
5634	151	3.2	127	3.1
5634 IE2	171	3.8	-	
5644	186	4.4	162	4.3
5654	206	5.1	182	5.0

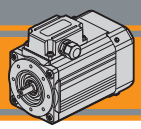

3 ~

SMT63.. - B14 - TEFC / TENV

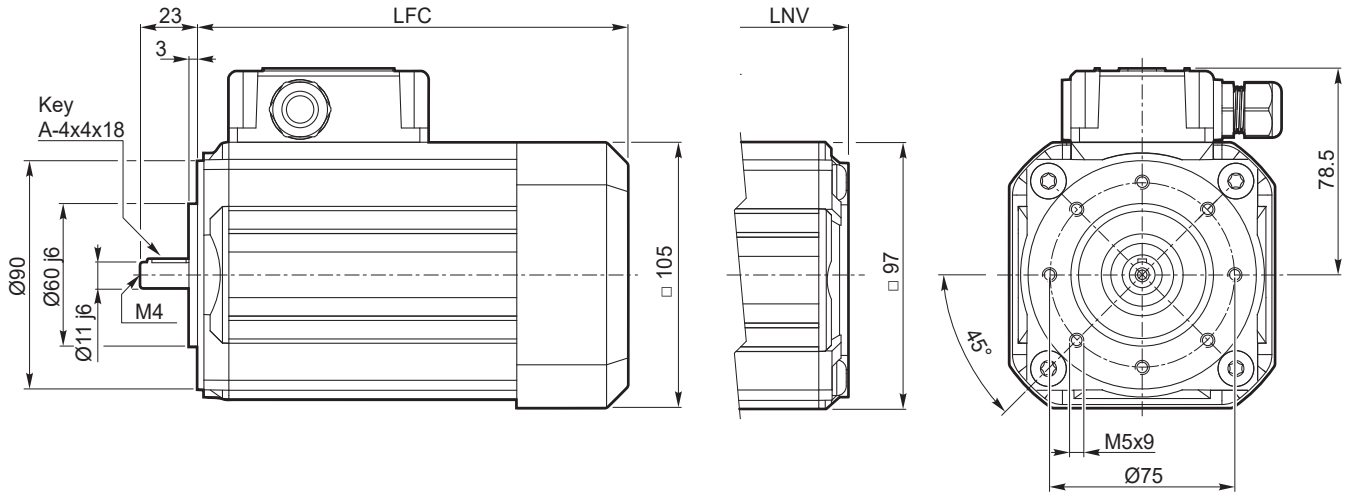

SMT	... TEFC		... TENV	
	LFC	Kg	LNV	Kg
6324	165.5	4.3	138.5	4.2
6324 IE2	180.5	4.9	-	
6334	180.5	5.0	153.5	4.9
6334 IE2	205.5	6.1	-	
6344	205.5	6.2	178.5	6.1

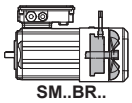

SM..BR..
Motori autofrenanti
Brake motors

O04 pag.

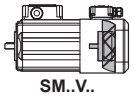

SM..V..
Motori servoventilati
Motors with forced-ventilation

P04 pag.

3 ~

SMT71.. - B14 - TEFC / TENV

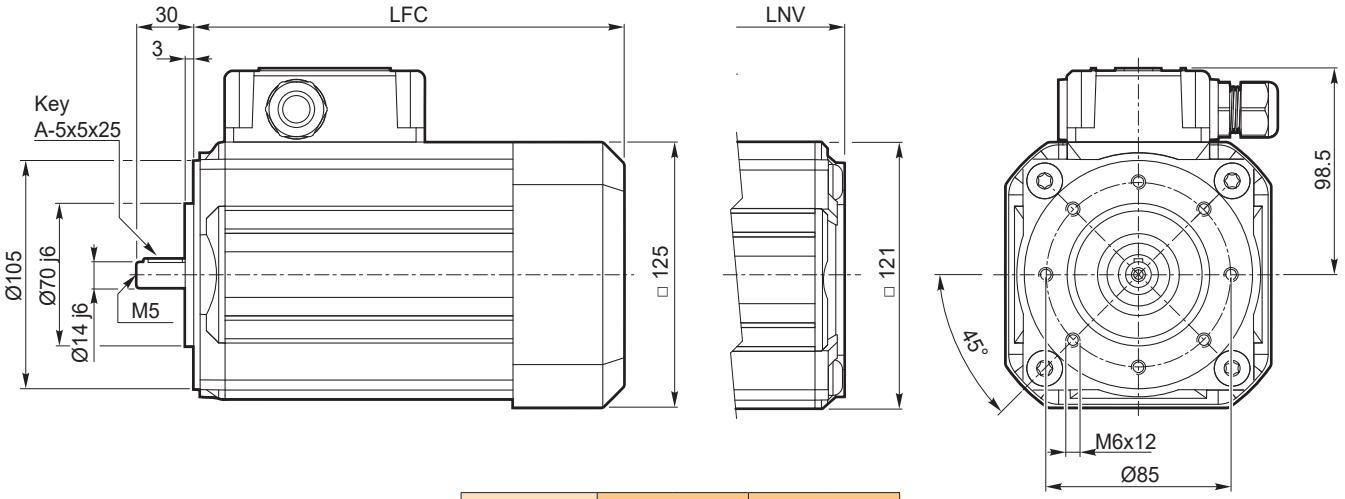

SMT	... TEFC		... TENV	
	LFC	Kg	LNV	Kg
7124	174	6.6	145.5	6.4
7124 IE2	189	7.5	-	
7134	189	7.7	160.5	7.5
7134 IE2	214	9.2	-	
7144	214	9.4	185.5	9.2

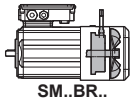

SM..BR..
Motori autofrenanti
Brake motors

O04 pag.

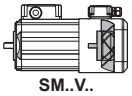

SM..V..
Motori servoventilati
Motors with forced-ventilation

P04 pag.

Dimensioni motori trifase *Three phase motors dimensions*

3 ~

SMT80.. - B14 - TEFC / TENV

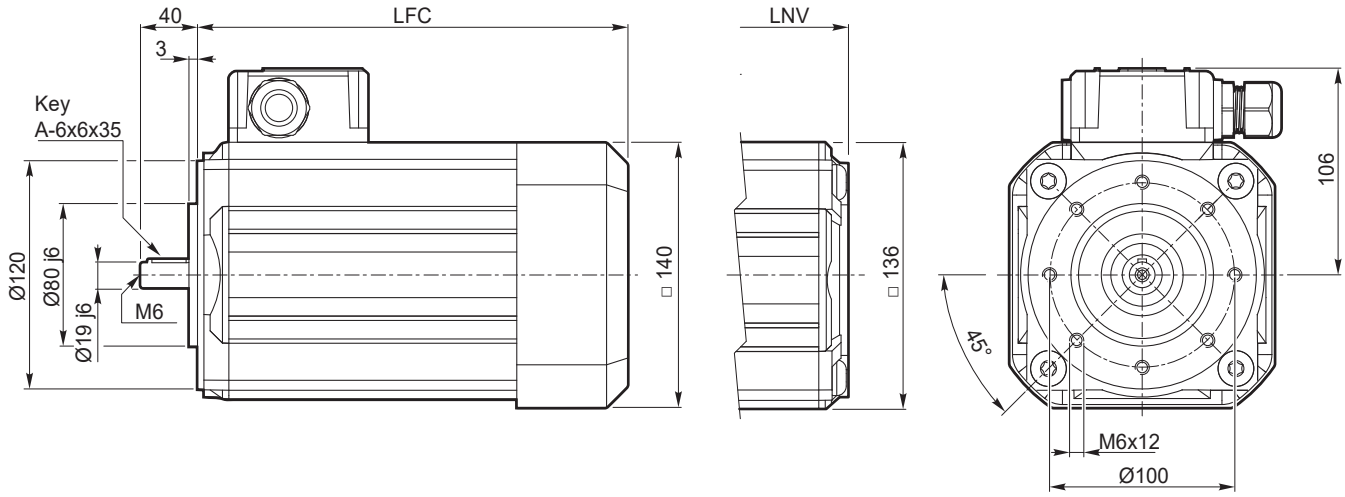

SMT	... TEFC		... TENV	
	LFC	Kg	LNV	Kg
8024	233	11.8	196	11.5
8034	283	16.8	246	16.5

SM..BR.. Motori autofrenanti *Brake motors* → O05 pag.
SM..V.. Motori servoventilati *Motors with forced-ventilation* → P05 pag.

3 ~

SMT90.. - B14 - TEFC / TENV

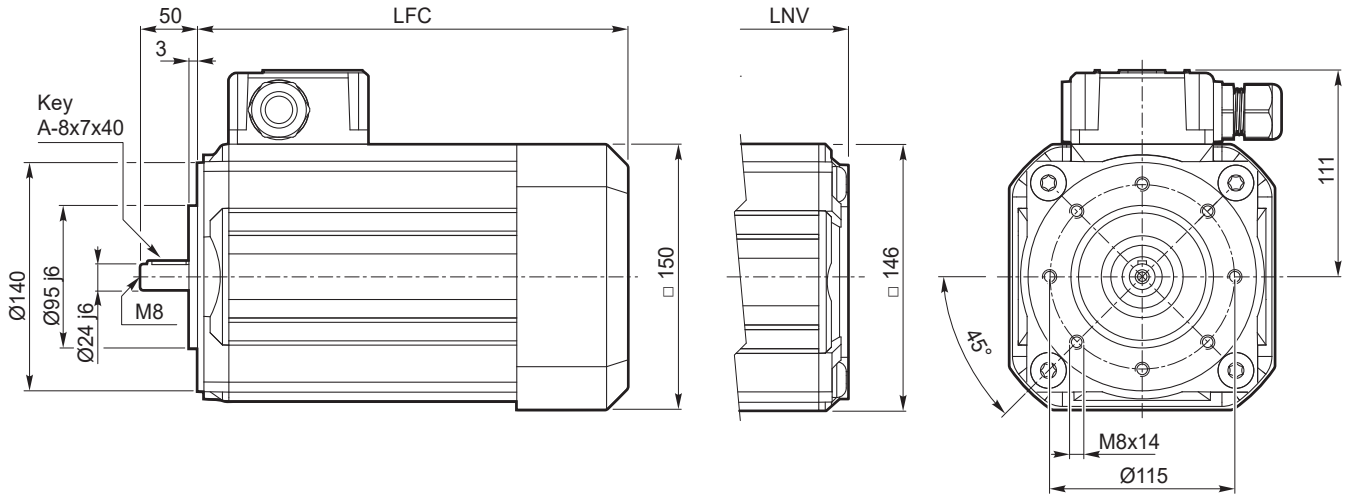

SMT	... TEFC		... TENV	
	LFC	Kg	LNV	Kg
9024	283	18.2	246	17.9
9034	313	21.5	276	21.2

SM..BR.. Motori autofrenanti *Brake motors* → O05 pag.
SM..V.. Motori servoventilati *Motors with forced-ventilation* → P05 pag.

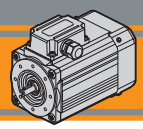

Dimensioni motori monofase — *Single phase motors dimensions*

1 ~

SMM50.. - B14 - TEFC / TENV

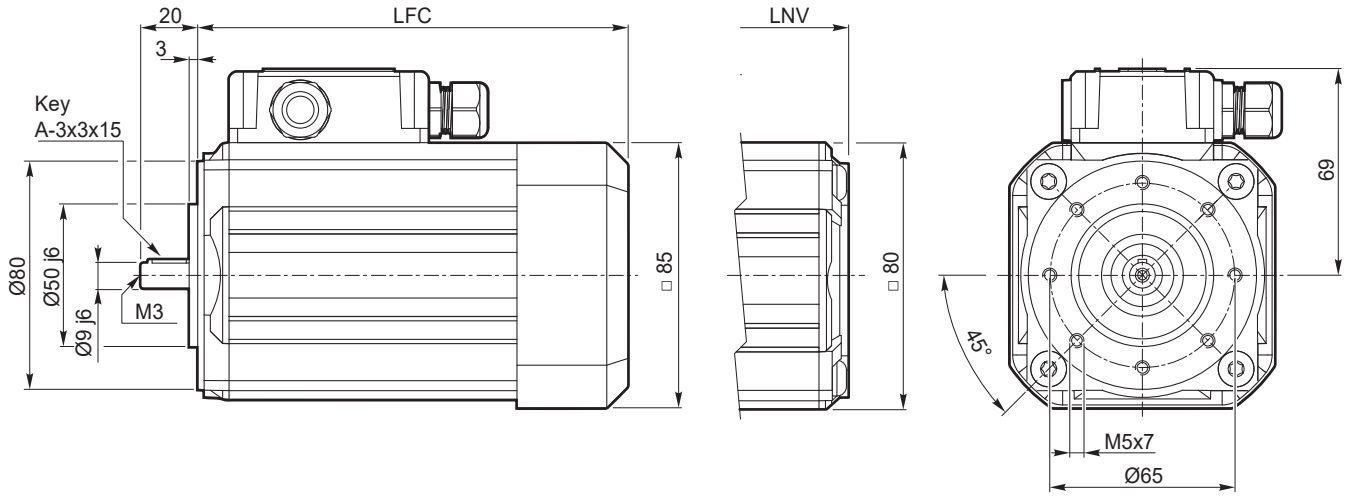

SMM	... TEFC		... TENV	
	LFC	Kg	LNV	Kg
5014	150.5	2.7	123.5	2.6
5024	175.5	3.5	148.5	3.4
5034	200.5	4.2	173.5	4.1

Nota:
il condensatore sarà fornito a corredo

Note:
the capacitor will be supplied separately

1 ~

SMM56.. - B14 - TEFC / TENV

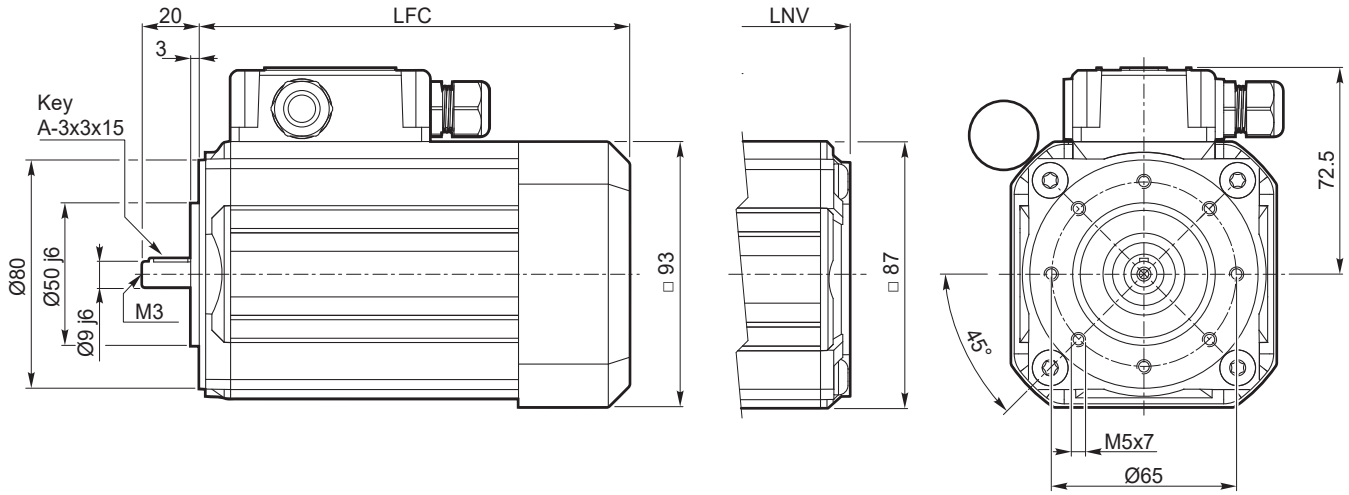

SMM	... TEFC		... TENV	
	LFC	Kg	LNV	Kg
5624	151	3.3	127	3.2
5634	171	3.9	147	3.8
5644	206	5.0	182	4.9

Dimensioni motori monofase *Single phase motors dimensions*

1 ~

SMM63.. - B14 - TEFC / TENV

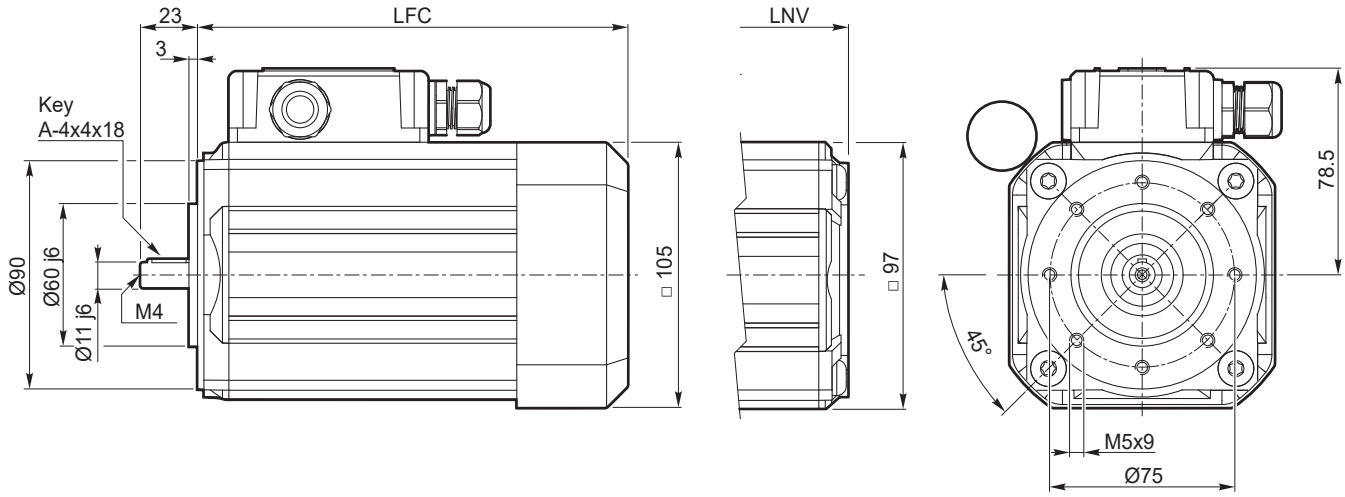

SMM	... TEFC		... TENV	
	LFC	Kg	LNV	Kg
6324	180.5	5.1	153.5	5.0
6334	205.5	6.2	178.5	6.1

1 ~

SMM71.. - B14 - TEFC / TENV

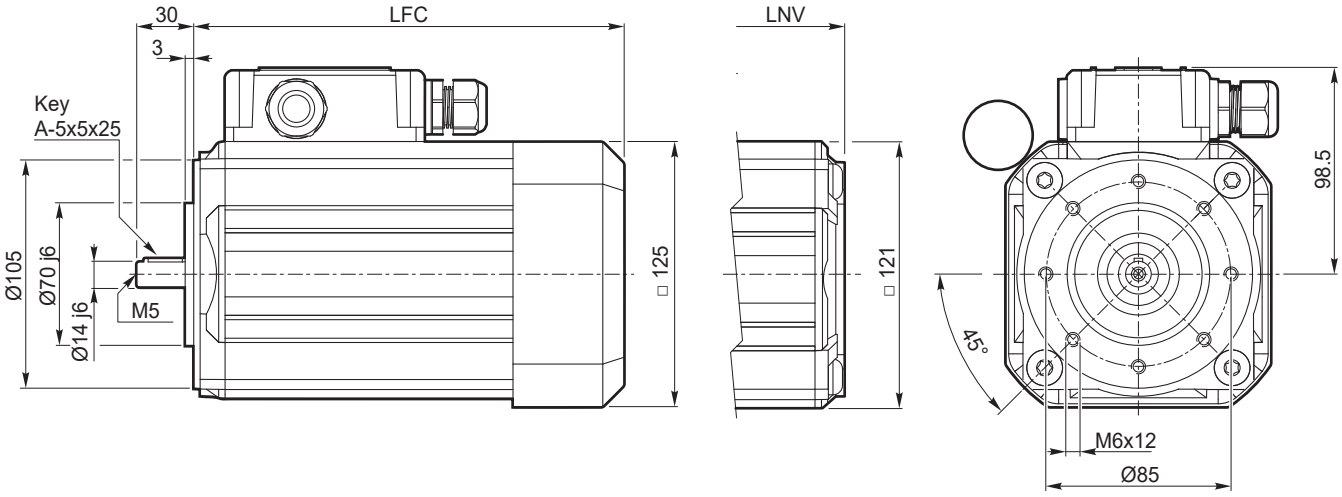

SMM	... TEFC		... TENV	
	LFC	Kg	LNV	Kg
7124	189	7.3	160.5	7.1
7134	214	9.2	185.5	9.0

Dimensioni motori monofase — *Single phase motors dimensions*

1 ~

SMM80.. - B14 - TEFC / TENV

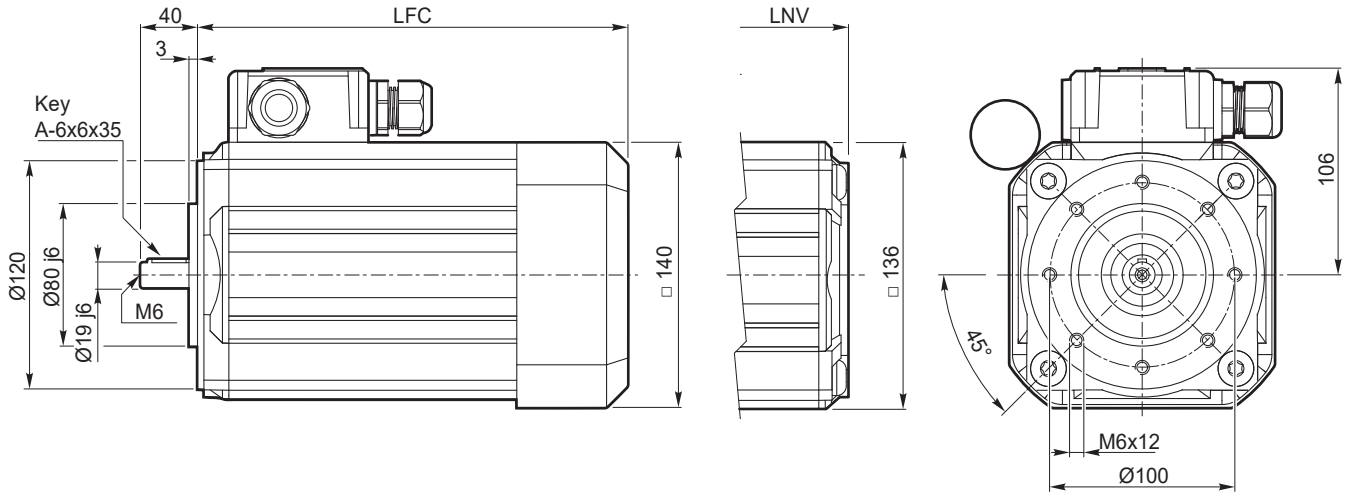

SMM	... TEFC		... TENV	
	LFC	Kg	LNV	Kg
8024	233	11.8	196	11.5

Cava esagonale — *Hexagonal socket*

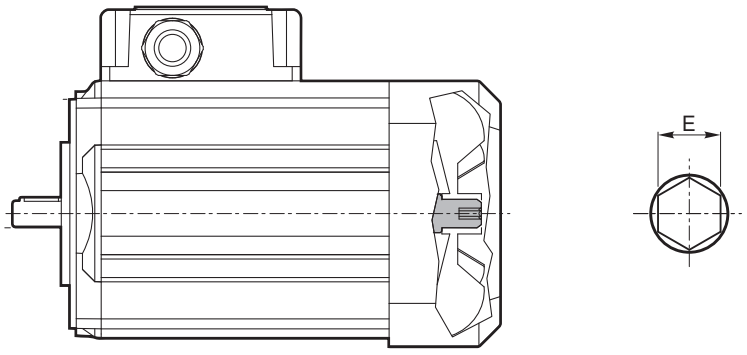

Esagono / *Hexagon*

SM..	E
50	4
56	
63	
71	6
80	
90	

Nota:

Installare a monte dell'alimentazione un dispositivo che assicuri la disconnessione della rete omnipolare, durante le operazioni di rotazione manuale è obbligatorio l'utilizzo di tale sezionatore.

Il quadro elettrico del motore deve essere lucchettabile al fine di evitare il riarmo non previsto alla rete elettrica.

E' severamente vietata la messa in servizio del motore elettrico senza copriventola opportunamente montata.

Note:

An omnipolar cut-off device must be fitted upstream of the power supply; the use of this device is mandatory during manual rotation operations.

The switchgear for the motor must be padlockable in order to prevent the power supply from being accidentally reset. It is strictly prohibited to put the electric motor into service if the fan cover is not fitted.

Opzione guarnizione CA — *Rubber gasket option*

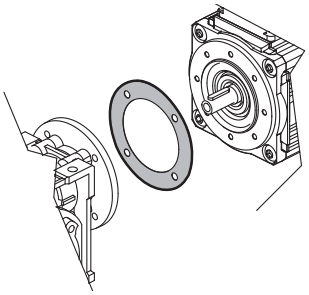

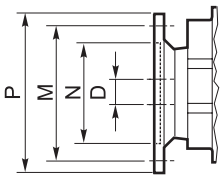

Dimensioni IEC / *IEC Dimensions*					
	56 B14	**63 B14**	**71 B14**	**80 B14**	**90 B14**
N	50	60	70	80	95
M	65	75	85	100	115
P	80	90	105	120	140
D	**9**	**11**	**14**	**19**	**24**

Grado di protezione IP — *IP protection rating*

Indica il grado di isolamento meccanico del corpo motore.
1ª cifra protezione alla penetrazione di corpi solidi.

2ª cifra protezione contro la penetrazione d'acqua.

IP protection rating indicates the degree of mechanical insulation of the motor casing.

The 1st figure indicates the level of protection against the intrusion of solid matter.

The 2nd figure indicates to which degree the motor is waterproof.

IP		Definizione / *Description*	IP		Definizione / *Description*
0		Non protetto / *No protection*	**0**		Non protetto / *No protection*
1		Protetto da corpi solidi superiori a Ø 50 mm. *Protected against solid matter (over Ø 50 mm).*	**1**		Protetto contro la caduta verticale di gocce d'acqua. *Protected against drops of water falling vertically.*
2		Protetto da corpi solidi superiori a Ø 12 mm. *Protected against solid matter (over Ø 12 mm).*	**2**		Protetto contro la caduta verticale di gocce d'acqua con inclinazione max di 15°. *Protected against drops of water falling up to 15°.*
3		Protetto da corpi solidi superiori a Ø 2.5 mm. *Protected against solid matter (over Ø 2.5 mm).*	**3**	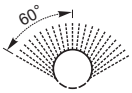	Protetto contro la pioggia. *Rain proof.*
4	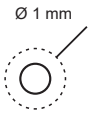	Protetto da corpi solidi superiori a Ø1 mm. *Protected against solid matter (over Ø1 mm).*	**4**		Protetto contro gli spruzzi. *Splash proof.*
5	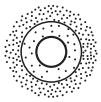	Protetto contro la polvere. *Dust protected.*	**5**	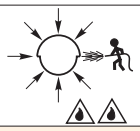	Protetto contro getti d'acqua. *Water jet proof.*
6	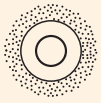	Totalmente protetto contro la polvere. *Fully dust tight.*	**6**	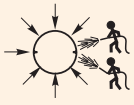	Protetto dalle ondate. *Waveproof.*
7		N.A.	**7**		Protetto contro immersione. *Immersion up to 1 metre.*
8		N.A.	**8**		Protetto contro immersione/sommersione prolungata. *Immersion beyond 1 metre.*

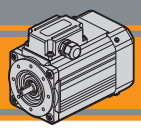

Normative di riferimento — *Reference Standards*

	Europe EN	World IEC	Italy CEI
Requisiti genarali per macchine elettriche ***General requirements electrical machines***	EN 60034-1:2010	*IEC 60034-1:2010*	*CEI EN 60034-1:2010*
Classificazione del grado di protezione ***Classification degree of protection provided by enclosures***	EN 60034-5:2001	*IEC 60034-5:2001*	*CEI EN 60034-5:2001*
Sistema di raffreddamento ***Cooling system***	EN 60034-6:1993	*IEC 60034-6:1993*	*CEI EN 60034-6:1993*
Modalità di montaggio ***Mounting arrangements***	EN 60034-7:1993	*IEC 60034-7:1993*	*CEI EN 60034-7:1993*

Tipi di servizi IEC — *IEC duty cycles*

Il servizio di un motore indica il tipo di utilizzo e la gravosità del ciclo di lavoro.

The duty cycle of a motor indicates its use and running cycle.

Grafico servizi più comuni

Most common duty cycles diagram

N = funzionamento / *run*
R = riposo / *rest*

S1

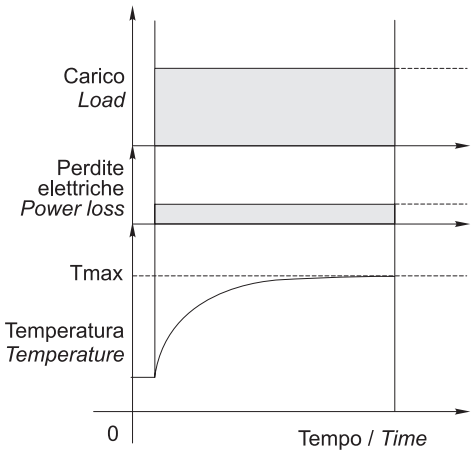

S2/S3

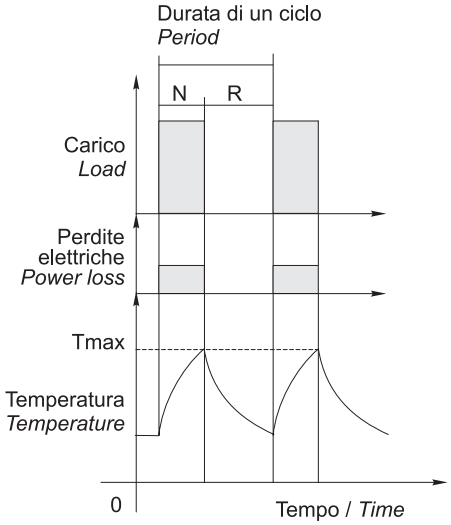

NOTA: Lo stesso motore può essere usato per cicli e servizi diversi, con l'unica limitazione che la temperatura interna non superi mai la Tmax stabilita dalla classe di isolamento termico del motore.

NOTE: The same motor can run under all duty services, limitation is due to internal temperature that must not override Tmax stated by motor thermal class.

Classe di isolamento termico — *Insulation class*

La classe termica indica il grado di resistenza alla temperatura interna, nel punto più caldo (avvolgimenti).
Isolamento termico classe F.

Thermal insulation class indicates the level of thermal protection measured at the hottest point inside the motor (windings).
Thermal insulation class F.

Classe *Class*	Massima temperatura interna Max. *windings temp.*
E	120°C
B	130°C
F	155°C
H	180°C

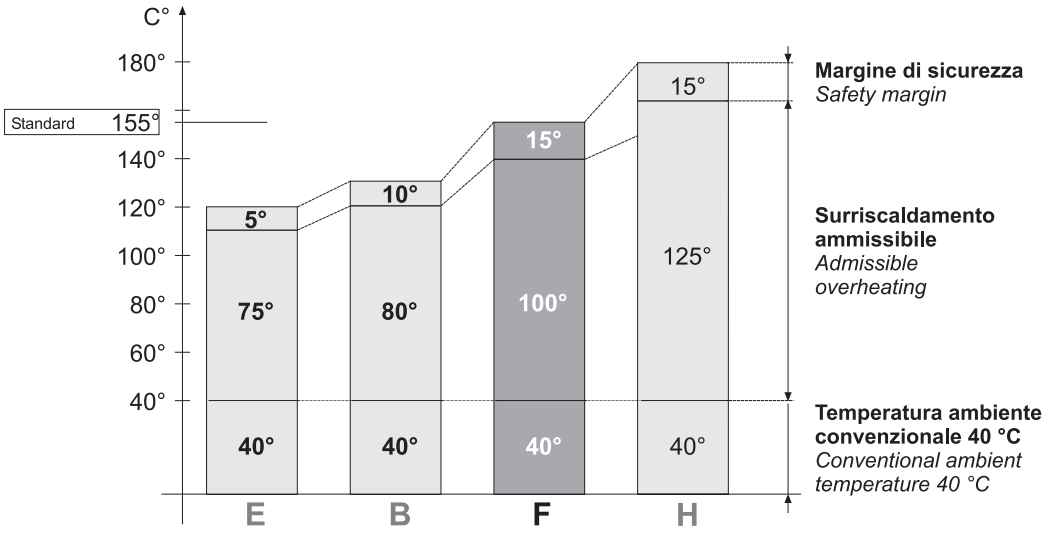

Serie SM - Funzionamento in ambiente 60 Hz — *Series SM - 60 Hz line power supply*

Velocità, coppia e potenza nominale nel funzionamento a 60 Hz varieranno come da tabella:

Speed, torque and rated power in 60 Hz operation is shown in the following table:

	50 Hz	60 Hz
400 V	Vedi dati tecnici / *see technical data* N3 pag.	Velocità / *speed* ≈ + 20% Coppia / *torque* ≈ -20% Potenza / *power* ≈ invariata / *the same*
480 V	**Non permesso / *not allowed***	Velocità / *speed* ≈ + 20% Coppia / *torque* ≈ invariata / *the same* Potenza / *power* ≈ + 20%

Tabella pressacavi — *Table of cable glands data*

Serie SMT / *SMT Series*

TAGLIA *SIZE*	Pressacavo *Cable gland*
50 / 56 / 63	M16x1.5
71 / 80 / 90	M20x1.5

Serie SMM / *SMM Series*

TAGLIA *SIZE*	Pressacavo *Cable gland*
50 / 56 / 63	2 x M16x1.5
71 / 80	M20x1.5 + M16x1.5

Connessioni e collegamenti — *Connection diagram*

Riferimenti — *References*

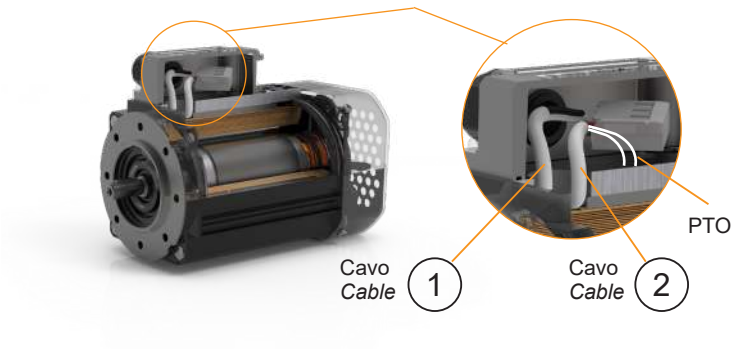

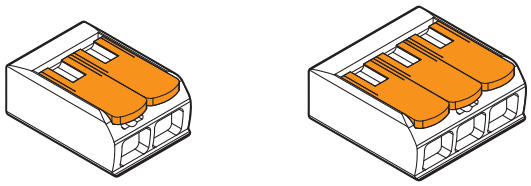

Morsetto di collegamento a leva a 2 e 3 poli
Splicing connector with lever2 - and 3 - pin.

400/460 V - Trifase / *three phase*

Collegamento a stella / *Star connection*

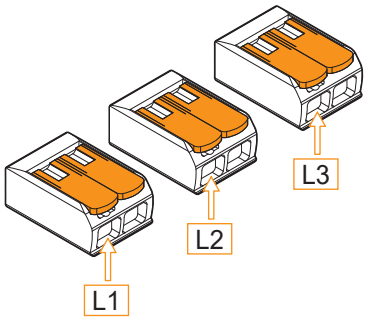

Morsetti a levetta liberi per alimentazione motore
Splicing connector with free-lever for the motor power source

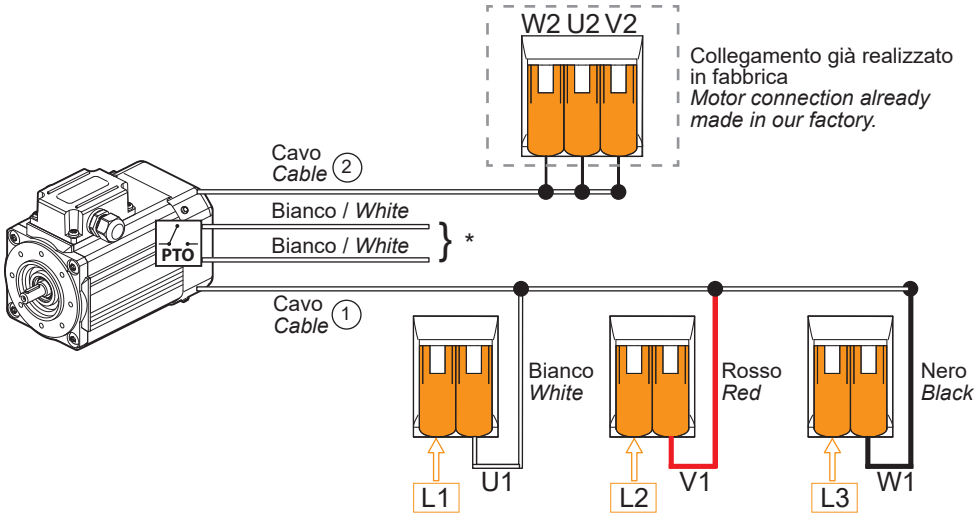

*: collegamento al circuito di comando del motore a cura del cliente. Per ragioni di sicurezza è sconsigliato il collegamento in serie. Se necessario contattare il Servizio Tecnico Transtecno. PTO disponibile per taglie 56, 63, 71,80,90.

*: *motor supply connection by the customer. For safety reason Transtecno advises against PTO connected in series. If needed, contact Transtecno Technical Service. PTO is available for sizes 56, 63, 71, 80, 90.*

Connessioni e collegamenti — *Connection diagram*

230 V - Trifase / *Three phase*

Collegamento a triangolo / *Delta connection*

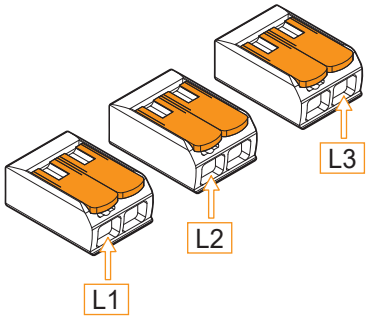

Morsetti a levetta liberi per alimentazione motore
Splicing connector with free-lever for the motor power source

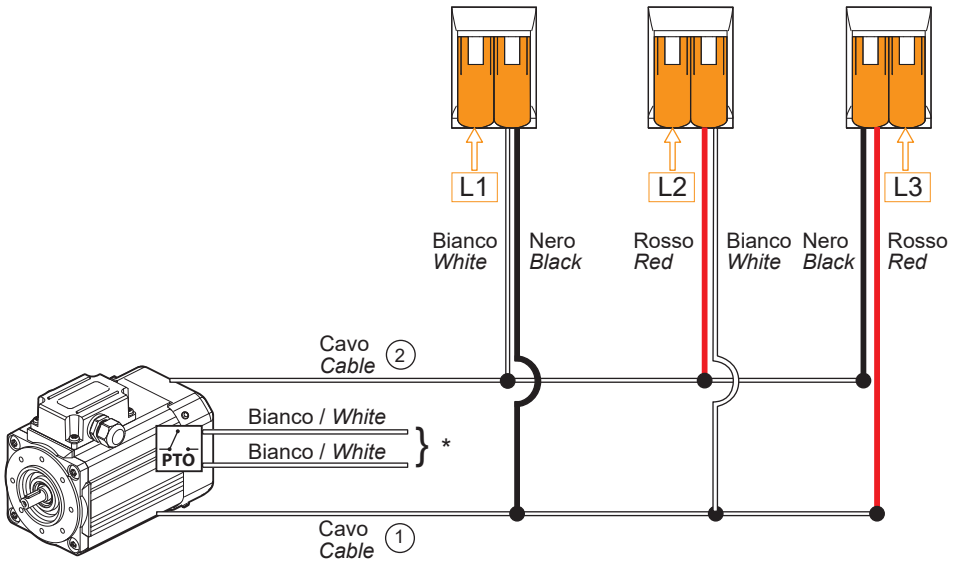

*: collegamento al circuito di comando del motore a cura del cliente. Per ragioni di sicurezza è sconsigliato il collegamento in serie. Se necessario contattare il Servizio Tecnico Transtecno. PTO disponibile per taglie 56, 63, 71, 80, 90.

**: motor supply connection by the customer. For safety reason Transtecno advises against PTO connected in series. If needed, contact Transtecno Technical Service. PTO is available for sizes 56, 63, 71, 80, 90.*

I motori della serie SM sono forniti in collegamento a stella, lo schema di collegamento a triangolo sopra riportato fornisce una chiara indicazione delle modifiche che il cliente può apportare in autonomia. Senecessario contattare il Servizio Tecnico Transtecno.

The SM series is supplied in star connection, the delta connection diagram shown above provides a clear indication of the modification that the customer can make independently. If needed, contact Transtecno Technical Service.

230 V - Monofase / *Single phase*

Monofase SMM 50... / *Single phase SMM 50...*

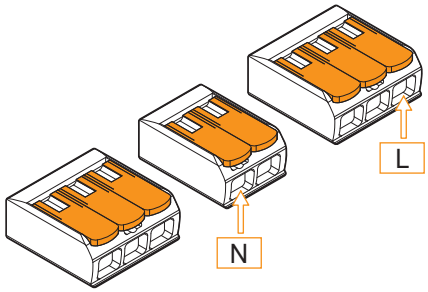

Morsetti a levetta liberi per alimentazione motore
Splicing connector with free-lever for the motor power source

Senso di rotazione antiorario
Counter-clockwise direction of rotation

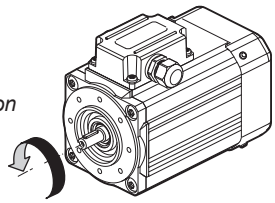

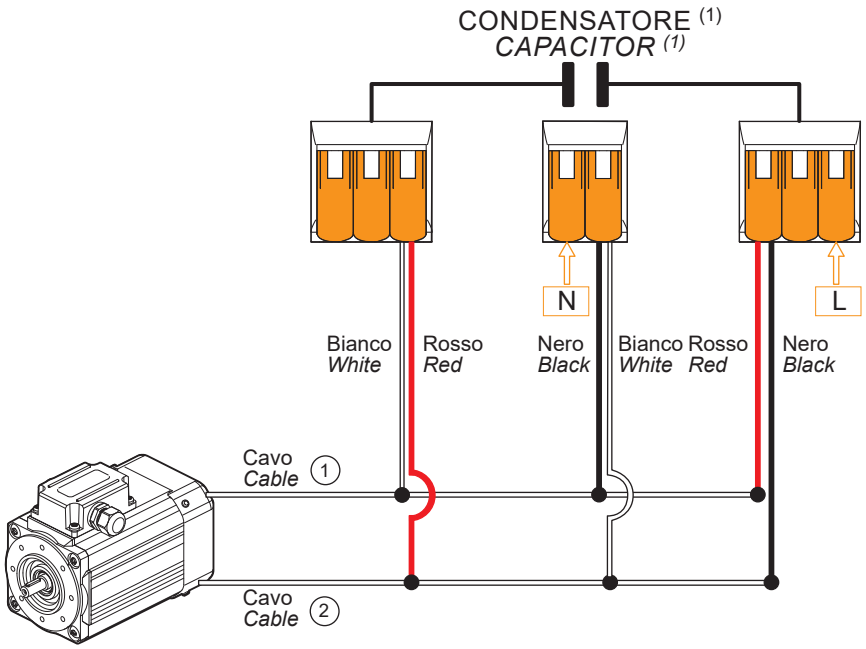

(1): il condensatore sarà fornito a corredo.

(1): the capacitor will be supplied separately.

Connessioni e collegamenti — *Connection diagram*

230 V - Monofase / *Single phase*

Monofase SMM 50... / *Single phase SMM 50...*

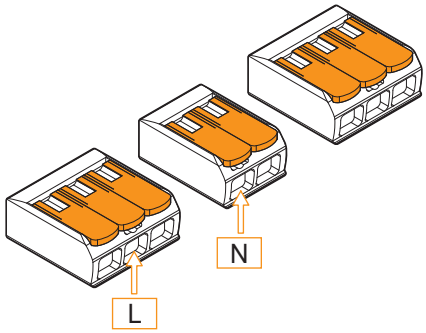

Morsetti a levetta liberi per alimentazione motore
Splicing connector with free-lever for the motor power source

(1): il condensatore sarà fornito a corredo.
(1): the capacitor will be supplied separately.

Senso di rotazione orario
Clockwise direction of rotation

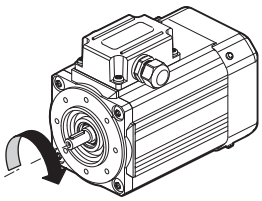

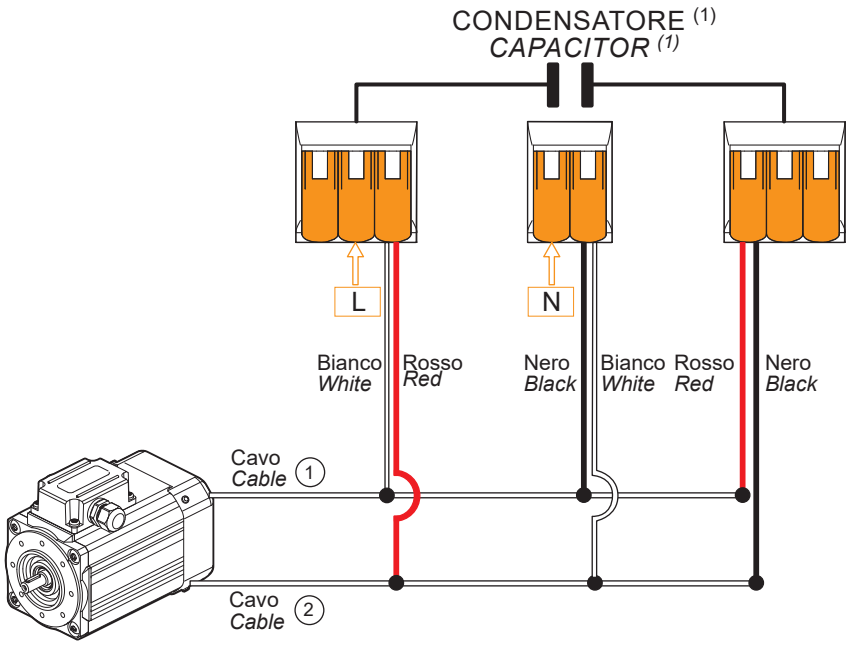

SM

Connessioni e collegamenti — *Connection diagram*

230 V - Monofase / *Single phase*

Monofase da SMM 56... a SMM 80... / *Single phase from SMM 56... to SMM 80...*

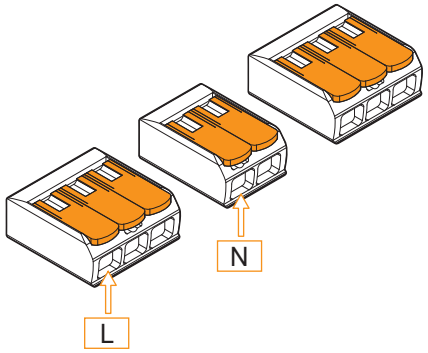

Morsetti a levetta liberi per alimentazione motore
Splicing connector with free-lever for the motor power source

Senso di rotazione orario
Clockwise direction of rotation

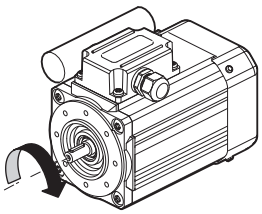

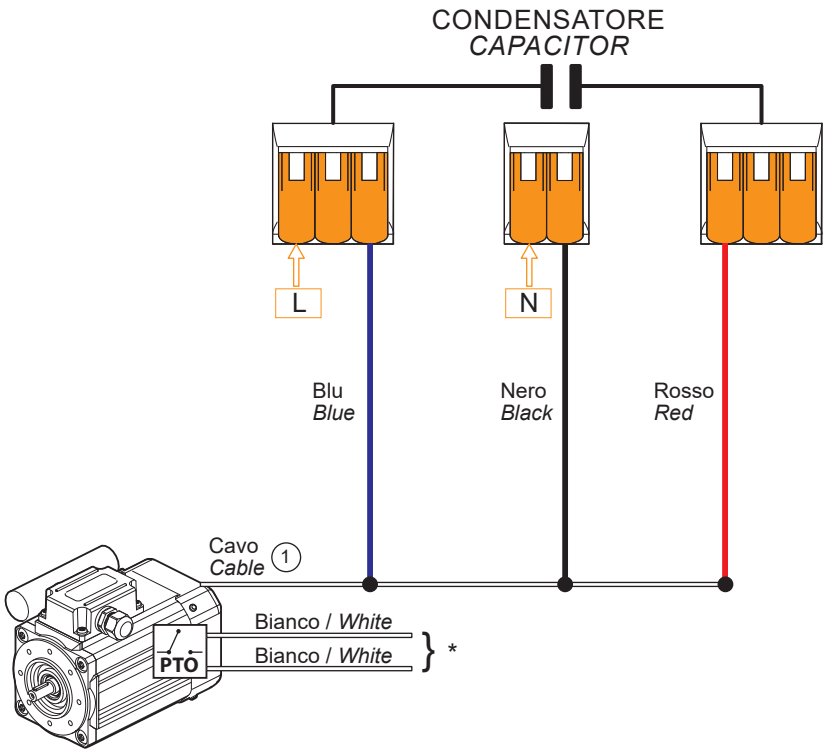

*: collegamento al circuito di comando del motore a cura del cliente. Per ragioni di sicurezza è sconsigliato il collegamento in serie. Se necessario contattare il Servizio Tecnico Transtecno. PTO disponibile per taglie 56, 63, 71, 80.

*: *motor supply connection by the customer. For safety reason Transtecno advises against PTO connected in series. If needed, contact Transtecno Technical Service. PTO is available for sizes 56, 63, 71, 80.*

Connessioni e collegamenti — *Connection diagram*

230 V - Monofase / *Single phase*

Monofase da SMM 56... a SMM 80... / *Single phase from SMM 56... to SMM 80...*

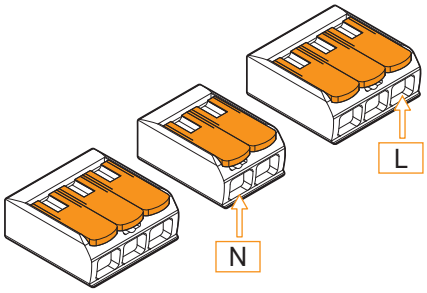

Morsetti a levetta liberi per alimentazione motore
Splicing connector with free-lever for the motor power source

Senso di rotazione antiorario
Counter-*clockwise direction of rotation*

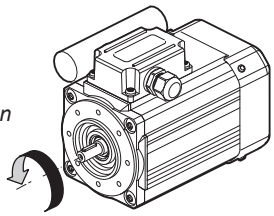

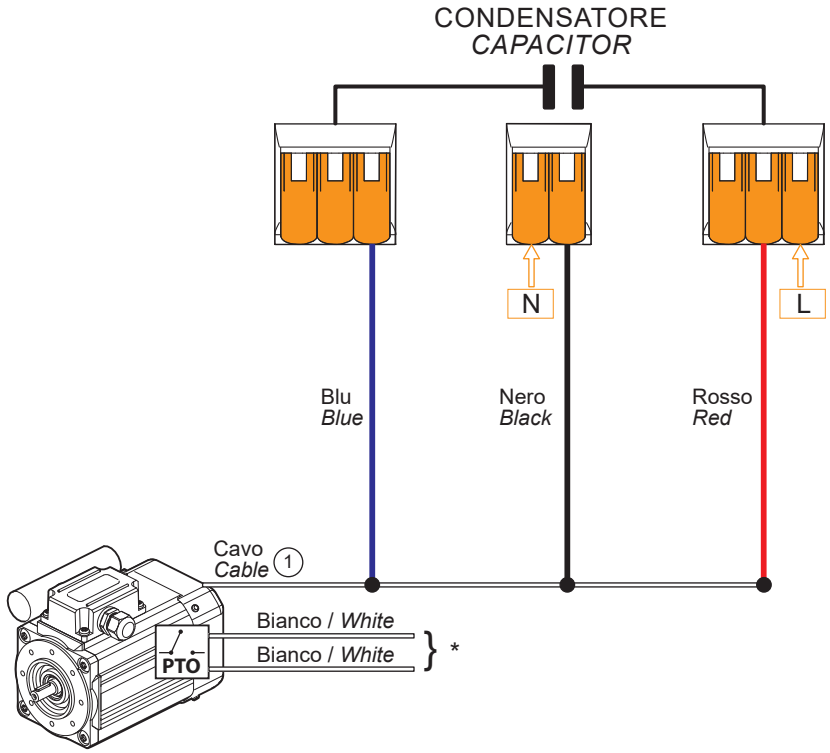

*: collegamento al circuito di comando del motore a cura del cliente. Per ragioni di sicurezza è sconsigliato il collegamento in serie. Se necessario contattare il Servizio Tecnico Transtecno. PTO disponibile per taglie 56, 63, 71, 80.

**: motor supply connection by the customer. For safety reason Transtecno advises against PTO connected in series. If needed, contact Transtecno Technical Service. PTO is available for sizes 56, 63, 71, 80.*

Targhetta — *Nameplate*

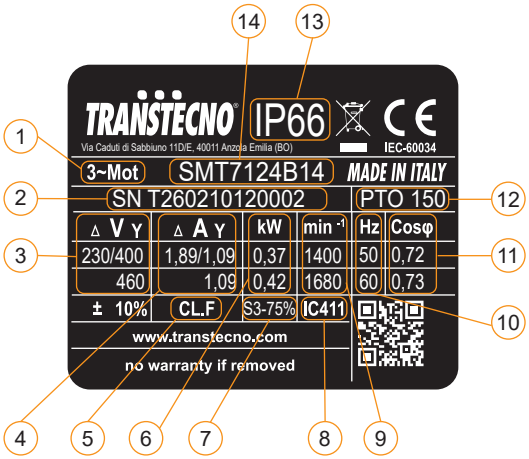

Pos.	Descrizione	*Description*
1	Tipo di alimentazione	*Power supply*
2	Numero di serie	*Serial number*
3	Tensione di alimentazione	*Supply voltage*
4	Corrente nominale	*Rated current*
5	Classe di isolamento	*Insulation class*
6	Potenza nominale	*Rated power*
7	Servizio	*Duty*
8	Ventilazione	*Fan cooling*
9	Velocità nominale	*Rated speed*
10	Frequenza nominale	*Rated frequency*
11	Fattore di potenza	*Power factor*
12	Protezione termica PTO 150°C	*PTO 150°C Thermal protection*
13	Grado di protezione IP	*IP protection rating*
14	Tipo motore	*Motor type*

TRANSTECNO®
the modular gearmotor

SMT..BR

SMT..BR

SM..BR Alu

IP66 TRANSTECNO

Motori elettrici AC autofrenanti
AC electric motors with brake







Indice	***Index***	Pag. *Page*
Caratteristiche tecniche	*Technical features*	**O2**
Designazione	*Classification*	**O2**
Simbologia e formule	*Symbols and formulas*	**O3**
Dati tecnici	*Technical data*	**O3**
Dimensioni motori trifase	*Three phase motors dimensions*	**O4**
Cava esagonale	*Hexagonal socket*	**O6**
Opzione guarnizione CA	*Rubber gasket option*	**O6**
Gradi di protezione IP	*IP protection rating*	**O7**
Tipo di servizio IEC	*IEC duty cycles*	**O8**
Classe di isolamento termico	*Insulation class*	**O8**
Tabella pressacavi	*Table of cable glands data*	**O8**
Connessioni e collegamenti	*Connection diagram*	**O9**
Targhetta	*Nameplate*	**O11**

Questa sezione annulla e sostituisce ogni precedente edizione o revisione. Qualora questa sezione non Vi sia giunta in distribuzione controllata, l'aggiornamento dei dati ivi contenuto non è assicurato. **In tal caso la versione più aggiornata è disponibile sul nostro sito internet www.transtecno.com**

This section replaces any previous edition and revision. If you obtained this catalogue other than through controlled distribution channels, the most up to date content is not guaranteed. ***In this case the latest version is available on our web site www.transtecno.com***

Caratteristiche tecniche

Technical characteristics

I motori autofrenanti delle serie SMT..BR hanno le seguenti caratteristiche principali:

- Costruzione compatta
- Motorizzazioni in corrente alternata trifase
- Carcassa estrusa in alluminio anodizzato nero
- Motore elettrico CA con grado di protezione IP66 (freno IP66 e IP65)
- Rumorosità e vibrazioni contenute
- Isolamento termico di classe F
- Flangia motore IEC B14
- Temperatura ambiente: +5°C / + 40°C (Per utilizzo a temperature diverse contattare il ns. servizio tecnico)
- Disponibili nella versione ventilata TEFC (servizio S1)
- Protezioni termiche PTO 150°C
- Adatti al funzionamento con alimentazione da inverter (Richiedere opzione freno con alimentazione separata)
- SMT80 e SMT90 conformi alla classe di rendimento IE3.

- Cava esagonale su albero motore lato NDE.
- La tolleranza di tensione è ±10% per tutti i motori
- Il freno è a corrente continua

SMT..BR braked motor range has the following main features:

- *Compact design*
- *AC three phase motors available*
- *Black anodized extruded aluminium housing*
- *AC electric motor in IP66 protection Standard (IP66 and IP65 brake)*
- *Low noise and vibrations*
- *Class F insulation Standard*
- *Motor flange IEC B14*
- *Ambient temperature: +5°C / +40°C (For different temperatures contact Transtecno Technical Dept)*
- *Fan cooled TEFC (duty S1) available*
- *PTO 150°C thermal protection*
- *Suitable to be driven by inverter (Request brake option with separate power supply)*
- *SMT80 and SMT90 in compliance to the Standard efficiency class IE3*
- *Motor shaft hexagon socket on the NDE side*
- *The voltage tolerance is ±10% for all motors*
- *The brake is DC*

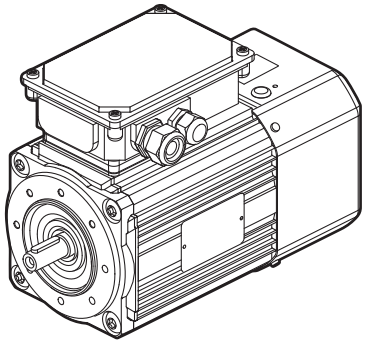

SMT..TEFC BR

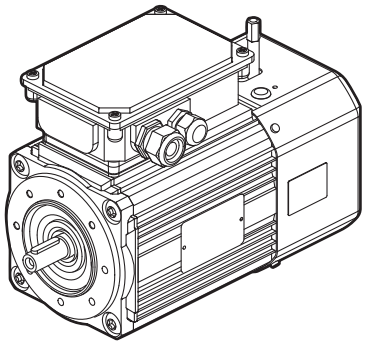

SMT..TEFC BRL

IP66 TRANSTECNO

BRAKE

Designazione

Classification

MOTORE TRIFASE AUTOFRENANTE / *THREE PHASE MOTOR WITH BRAKE*

SMT	63	2	4	0.18 kW	B14	230-400 V	50 Hz	TEFC	BR
Tipo *Type*	Grandezza *Size*	Indicativo potenza *Power coefficient*	Poli *Poles*	Potenza *Power*	Forma costruttiva *Version*	Tensione *Voltage*	Frequenza *Frequency*	*Ventilazione Fan cooling*	Freno - Leva di sblocco *Brake - Hand-release lever*
SMT	Vedi tabelle *See tables*	**1-2-3-4-5**	**4**	**0.18 kW** ... **1.5 kW**	**B14**	**230-400 V** **460V** a richiesta *on request*	**50Hz** **60Hz**	**TEFC**	**BR** **BRL**
SMT									
3 ~									

Simbologia e formule — *Symbols and formulas*

P_n	[kW]	Potenza nominale	*Rated power*
I_n	[A]	Corrente nominale (a 400V)	*Rated current (at 400V)*
M_n	[Nm]	Coppia nominale	*Rated torque*
n_n	[rpm]	Velocità nominale	*Rated speed*
M_s / M_n		Rapporto coppia spunto / coppia nominale	*Ratio start torque / rated torque*
M_k / M_n		Rapporto coppia massima / coppia nominale	*Ratio max torque / rated torque*
M_b	[Nm]	Coppia frenante	*Braking torque*
I_s / I_n		Rapporto corrente di spunto / corrente nominale	*Ratio start current / rated current*
cosφ		Fattore di potenza al carico nominale	*Power factor at rated torque load*
η		Rendimento al carico nominale	*Efficiency at rated torque load*
Potenza *Power*	[HP]	Potenza [kW] x 1.341	*Power [kW] x 1.341*
Potenza resa P_n *P_n output power*	[kW]	Potenza assorbita x η	*Absorbed power x η*
Pot. assorbita *Absorbed power*	[kW]	$\frac{V \times I \times \cos\varphi}{1000}$ (monofase) $\frac{V \times I \times \sqrt{3} \times \cos\varphi}{1000}$ (trifase)	$\frac{V \times I \times \cos\varphi}{1000}$ *(singlephase)* $\frac{V \times I \times \sqrt{3} \times \cos\varphi}{1000}$ *(threephase)*
I_n (230 V)		In (400 V) x √3	*In (400 V) x √3*

Dati tecnici — *Technical data*

SMT..BR Motori trifase autofrenanti / *SMT..BR Three phase motors with brake* (230-400 V / 50 Hz) poli / *poles* 4

	TAGLIA *SIZE*	P_n [kW]	M_n [Nm]	n_n [min^{-1}]	I_n (400V) [A]	η %	cosφ	M_s/M_n	I_s/I_n	M_k/M_n	PTO [°C]	Servizio *Duty* TEFC	IP Motore *Motor*	M_b [Nm]	IP Freno *Brake*
	SMT6324B14BR(L)	0.18	1.26	1360	0.69	57.0	0.66	2.50	2.90	2.50	PTO 150°	S3 75%	**66**	4	66
	SMT6334B14BR(L)	0.25	1.74	1375	0.94	62.0	0.64	2.80	3.00	2.80				4	66
	SMT7124B14BR(L)	0.37	2.52	1400	1.10	67.9	0.72	2.75	4.20	2.75				7,5	65
	SMT7134B14BR(L)	0.55	3.76	1395	1.55	70.2	0.73	2.90	4.40	2.90				7,5	65
IE3	**SMT8024B14IE3BR(L)**	0.75	4.96	1440	1.94	82.5	0.68	3.6	6.00	3.70		S1		15	65
IE3	**SMT8034B14IE3BR(L)**	1.1	7.25	1450	2.91	84.1	0.65	4.0	6.80	4.40				15	65
IE3	**SMT9024B14IE3BR(L)**	1.5	10.0	1430	3.48	85.3	0.73	3.2	6.30	3.50				20	66
IE3	**SMT9034B14IE3BR(L)**	2.2	14.9	1410	4.68	86.7	0.79	3.0	6.20	3.30				30	65

I freni adottati sono freni elettromagnetici ad azione negativa: l'azione frenante viene quindi esercitata in assenza di alimentazione.

Il freno è a corrente continua e, in configurazione standard, viene alimentato a 230 V_{ac} / 50Hz direttamente da una fase del motore, passando attraverso un raddrizzatore alloggiato all'interno della morsettiera. Per le applicazioni in cui si rende necessario, come ad esempio l'azionamento tramite inverter, è possibile richiedere l'alimentazione del freno separata 230Vac ±10% 50Hz. Sono disponibili anche le versioni 400Vac ±10% 50Hz o 24Vdc.

La leva di sblocco è una opzione che va specificata in fase di ordine.

The brakes adopted are negative action electromagnetic brakes: the braking action is performed in the absence of power.

The brake is DC and, in standard configuration, is powered at 230 V_{ac} / 50Hz directly by a phase of the motor, passing through a rectifier housed inside the terminal block. For the applications in which it is required, like the ones with motor driven by inverter, it is possible to request 230Vac ± 10% 50Hz separate brake power supply. 400Vac ± 10% 50Hz or 24Vdc power supply are available on request.

The release lever is an option that must be requested when ordering.

Dimensioni motori trifase | ***Three phase motors dimensions***

3 ~

SMT63.. - B14 - TEFC - BR (L)

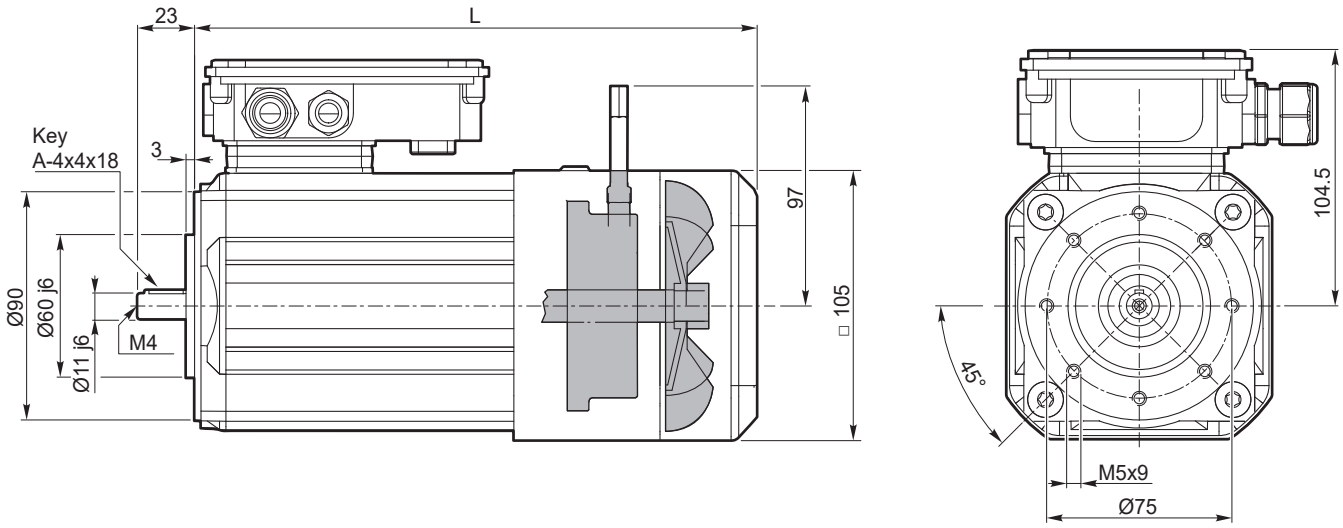

Nota:
La leva di sblocco è una opzione che va specificata in fase di ordine.

Note:
The release lever is an option that must be requested when ordering.

SMT..BR	... TEFC	
	L	Kg
6324	211	5.8
6334	226	6.5

3 ~

SMT71.. - B14 - TEFC - BR (L)

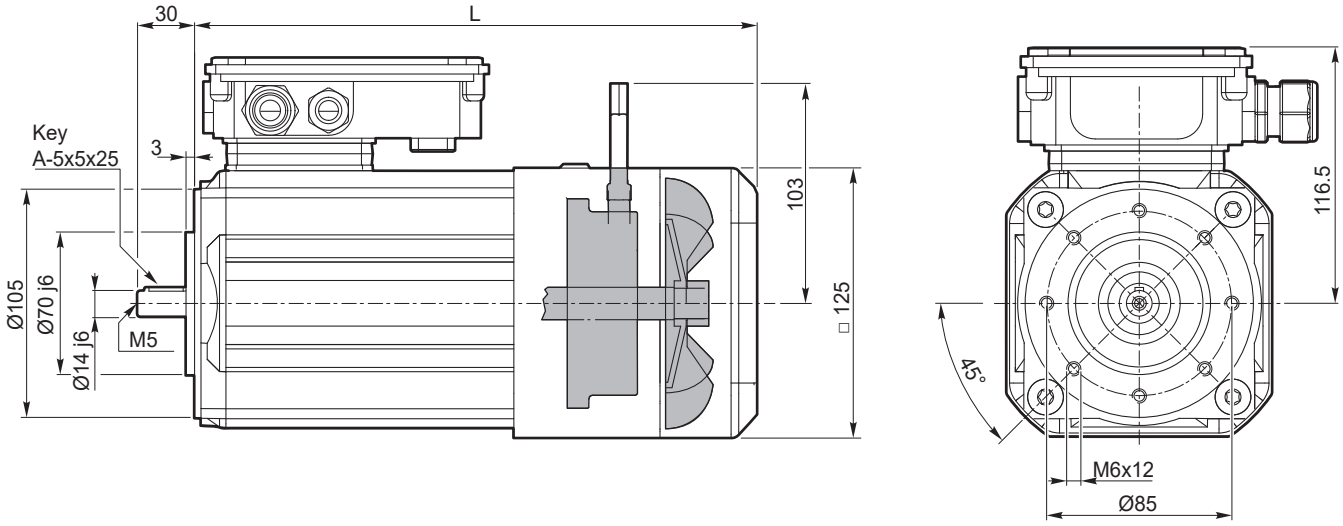

Nota:
La leva di sblocco è una opzione che va specificata in fase di ordine.

Note:
The release lever is an option that must be requested when ordering.

SMT..BR	... TEFC	
	L	Kg
7124	221	7.8
7134	236	8.9

Dimensioni motori trifase | ***Three phase motors dimensions***

3 ~

SMT80.. - B14 - TEFC - BR (L)

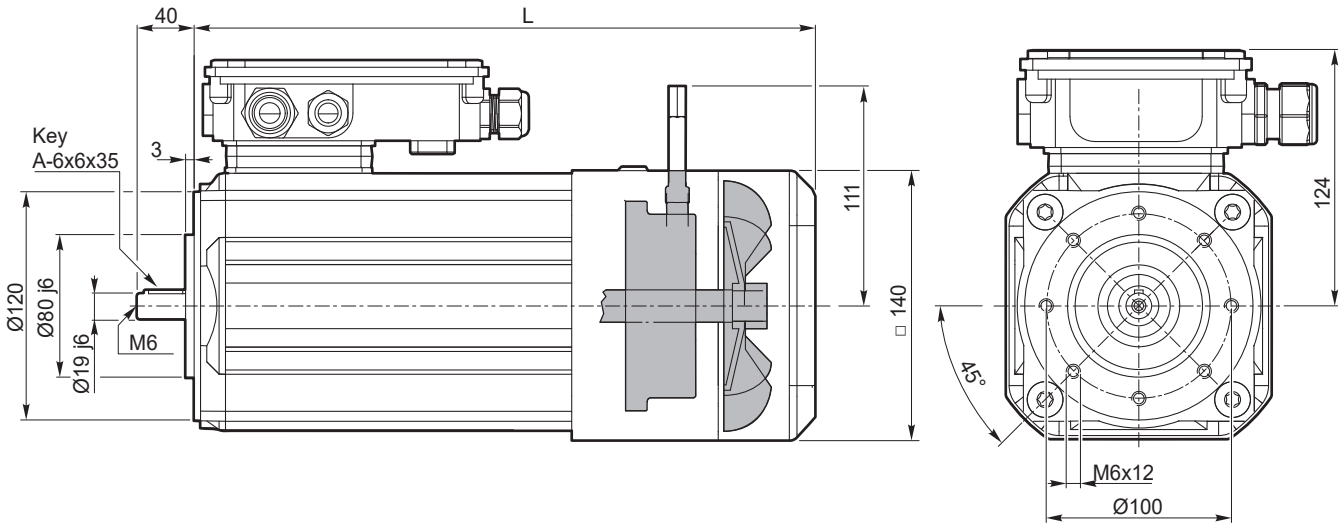

Nota:
La leva di sblocco è una opzione che va specificata in fase di ordine.

Note:
The release lever is an option that must be requested when ordering.

SMT..BR	... TEFC	
	L	Kg
8024	279.5	13.6
8034	329.5	17.9

3 ~

SMT90.. - B14 - TEFC / TENV

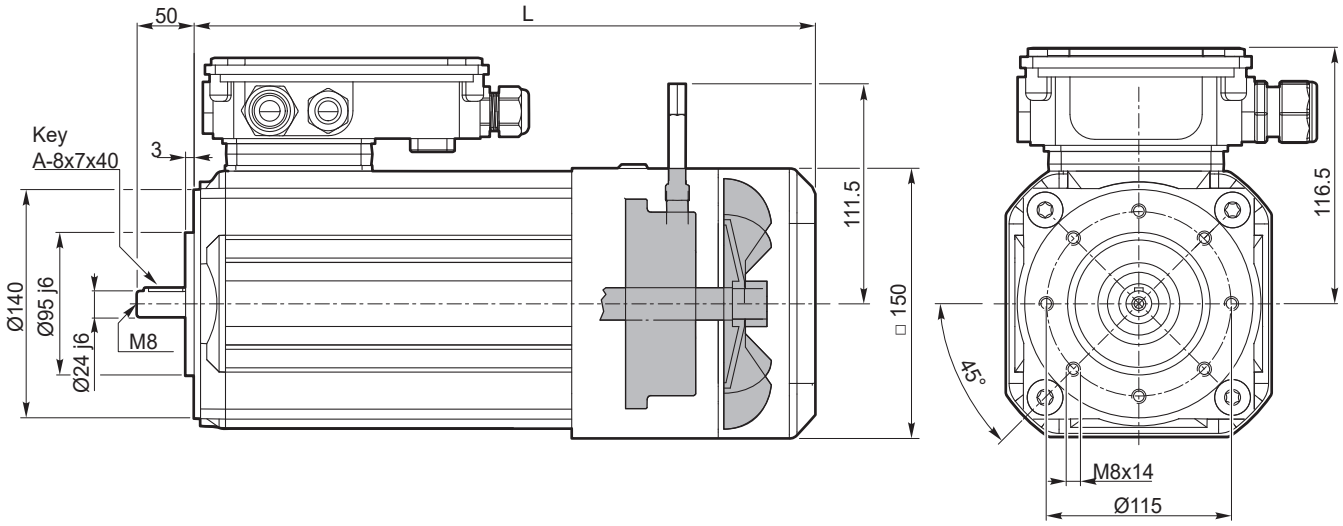

Nota:
La leva di sblocco è una opzione che va specificata in fase di ordine.

Note:
The release lever is an option that must be requested when ordering.

SMT..BR	... TEFC	
	L	Kg
9024	343	20.6
9034	373	24.7

SMT..BRL	... TEFC		
	L	H	Kg
9024	343	111.5	20.9
9034	367	138	25

Cava esagonale — *Hexagonal socket*

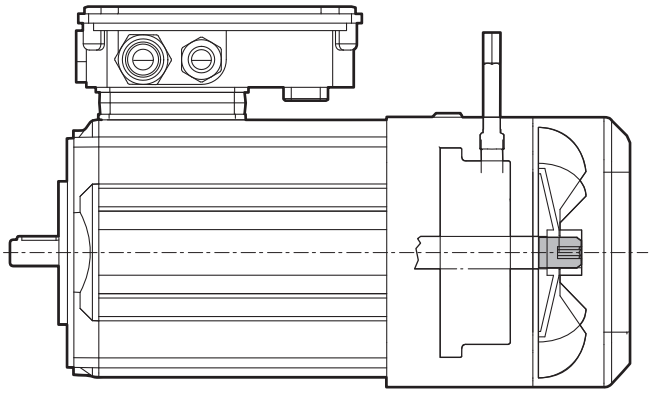



Esagono / *Hexagon*

SM..	E
63	4
71	6
80	
90	

Nota:

Installare a monte dell'alimentazione un dispositivo che assicuri la disconnessione della rete omnipolare, durante le operazioni di rotazione manuale è obbligatorio l'utilizzo di tale sezionatore.

Il quadro elettrico del motore deve essere lucchettabile al fine di evitare il riarmo non previsto alla rete elettrica.

E' severamente vietata la messa in servizio del motore elettrico senza copriventola opportunamente montata.

Note:

An omnipolar cut-off device must be fitted upstream of the power supply; the use of this device is mandatory during manual rotation operations.

The switchgear for the motor must be padlockable in order to prevent the power supply from being accidentally reset. It is strictly prohibited to put the electric motor into service if the fan cover is not fitted.

Opzione guarnizione CA — *Rubber gasket option*

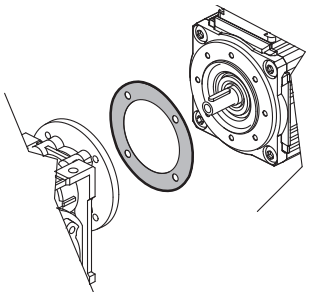

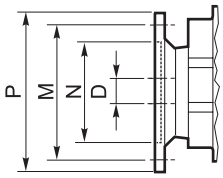

Dimensioni IEC / *IEC Dimensions*				
	63 B14	71 B14	80 B14	90 B14
N	60	70	80	95
M	75	85	100	115
P	90	105	120	140
D	11	14	19	24

Grado di protezione IP

IP protection rating

Indica il grado di isolamento meccanico del corpo motore.

1ª cifra protezione alla penetrazione di corpi solidi.

2ª cifra protezione contro la penetrazione d'acqua.

IP protection rating indicates the degree of mechanical insulation of the motor casing.

The 1st figure indicates the level of protection against the intrusion of solid matter.

The 2nd figure indicates to which degree the motor is waterproof.

IP		Definizione / *Description*	IP		Definizione / *Description*
0		Non protetto / *No protection*	0		Non protetto / *No protection*
1		Protetto da corpi solidi superiori a Ø 50 mm. *Protected against solid matter (over Ø 50 mm).*	1		Protetto contro la caduta verticale di gocce d'acqua. *Protected against drops of water falling vertically.*
2		Protetto da corpi solidi superiori a Ø 12 mm. *Protected against solid matter (over Ø 12 mm).*	2	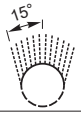	Protetto contro la caduta verticale di gocce d'acqua con inclinazione max di 15°. *Protected against drops of water falling up to 15°.*
3		Protetto da corpi solidi superiori a Ø 2.5 mm. *Protected against solid matter (over Ø 2.5 mm).*	3	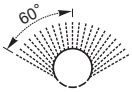	Protetto contro la pioggia. *Rain proof.*
4	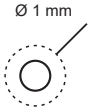	Protetto da corpi solidi superiori a Ø1 mm. *Protected against solid matter (over Ø1 mm).*	4		Protetto contro gli spruzzi. *Splash proof.*
5	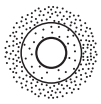	Protetto contro la polvere. *Dust protected.*	5	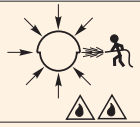	Protetto contro getti d'acqua. *Water jet proof.*
6	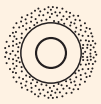	Totalmente protetto contro la polvere. *Fully dust tight.*	6	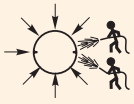	Protetto dalle ondate. *Waveproof.*
7		N.A.	7		Protetto contro immersione. *Immersion up to 1 metre.*
8		N.A.	8		Protetto contro immersione/sommersione prolungata. *Immersion beyond 1 metre.*

Tipi di servizi IEC — *IEC duty cycles*

Il servizio di un motore indica il tipo di utilizzo e la gravosità del ciclo di lavoro.

The duty cycle of a motor indicates its use and running cycle.

Grafico servizi più comuni

Most common duty cycles diagram

N = funzionamento / *run*
R = riposo / *rest*

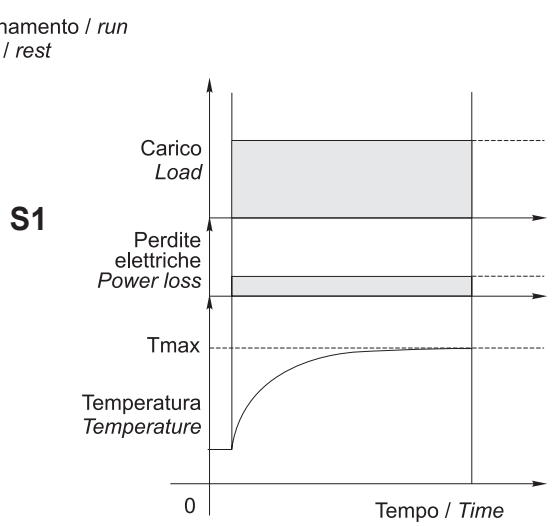

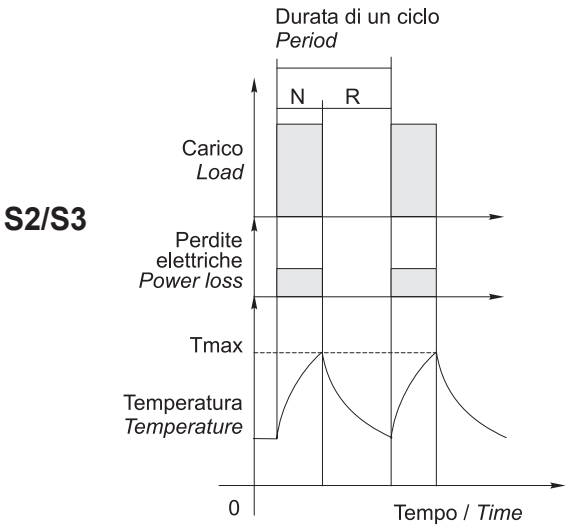

NOTA: Lo stesso motore può essere usato per cicli e servizi diversi, con l'unica limitazione che la temperatura interna non superi mai la Tmax stabilita dalla classe di isolamento termico del motore.

NOTE: The same motor can run under all duty services, limitation is due to internal temperature that must not override Tmax stated by motor thermal class.

Classe di isolamento termico — *Insulation class*

La classe termica indica il grado di resistenza alla temperatura interna, nel punto più caldo (avvolgimenti).
Isolamento termico classse F.

Thermal insulation class indicates the level of thermal protection measured at the hottest point inside the motor (windings).
Thermal insulation class F.

Classe ***Class***	Massima temperatura interna Max. *windings temp.*
E	120°C
B	130°C
F	155°C
H	180°C

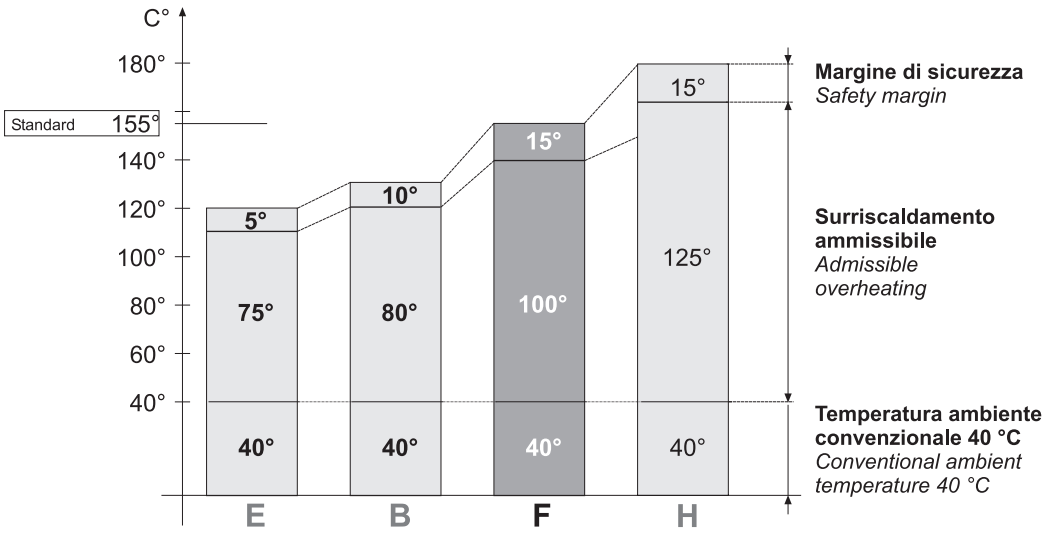

Tabella pressacavi — *Table of cable glands data*

Serie SMT..BR / *SMT..BR Series*

TAGLIA ***SIZE***	**Pressacavo** ***Cable gland***
63 / 71 / 80 / 90	1x M20x1.5

Connessioni e collegamenti — *Connection diagram*

Riferimenti — *References*

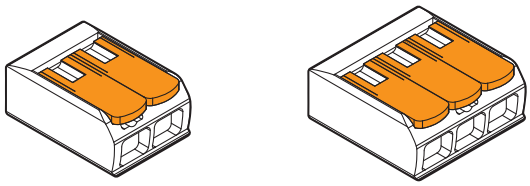

Morsetto di collegamento a leva a 2 e 3 poli
Splicing connector with lever2 - and 3 - pin.

400/460 V - Trifase / *three phase*

Collegamento a stella / *Star connection*

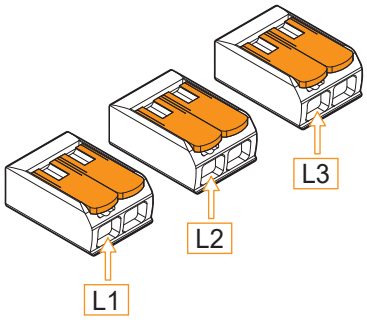

Morsetti a levetta liberi per alimentazione motore
Splicing connector with free-lever for the motor power source

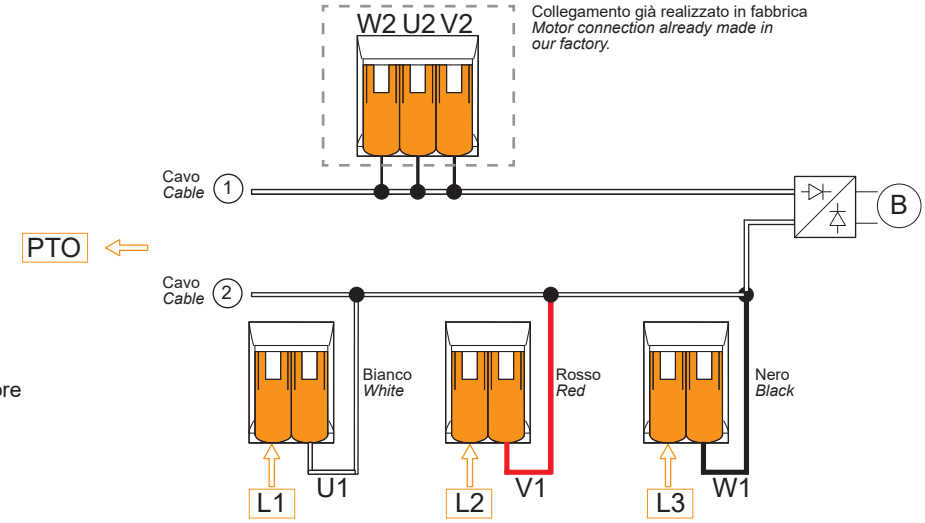

230 V - Trifase / *three phase*

Collegamento a triangolo / *Delta connection*

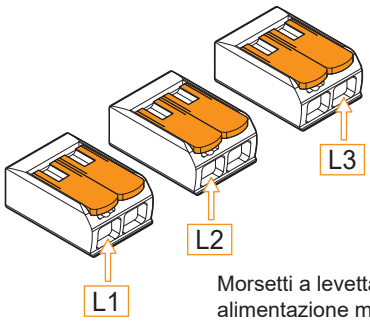

Morsetti a levetta liberi per alimentazione motore

Splicing connector with free-lever for the motor power source

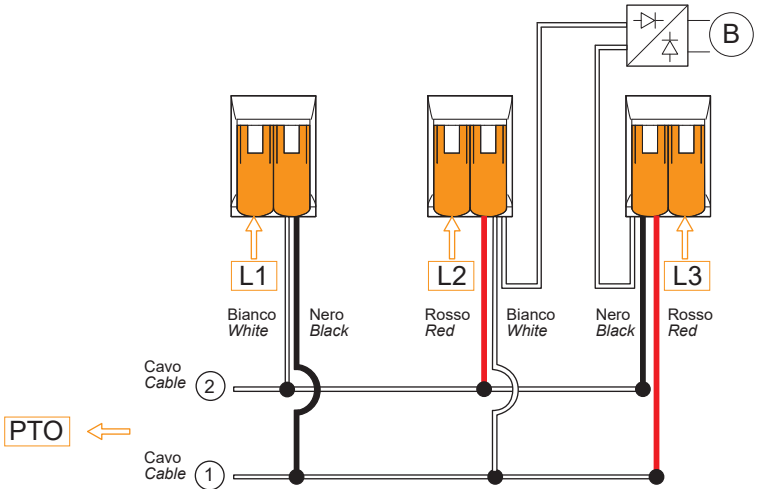

I motori della serie SM sono forniti in collegamento a stella, lo schema di collegamento a triangolo sopra riportato fornisce una chiara indicazione delle modifiche che il cliente può apportare in autonomia. Se necessario contattare il Servizio Tecnico Transtecno.

The SM series is supplied in star connection, the delta connection diagram shown above provides a clear indication of the modification that the customer can make independently. If needed, contact Transtecno Technical Service.

Connessioni e collegamenti ***Connection diagram***

400/460 V - Trifase / *three phase - Freno / Brake 400 Vac*

Collegamento a stella / *Star connection*
Alimentazione freno separata 400 Vac / *Brake connection separate power supply 400 Vac*

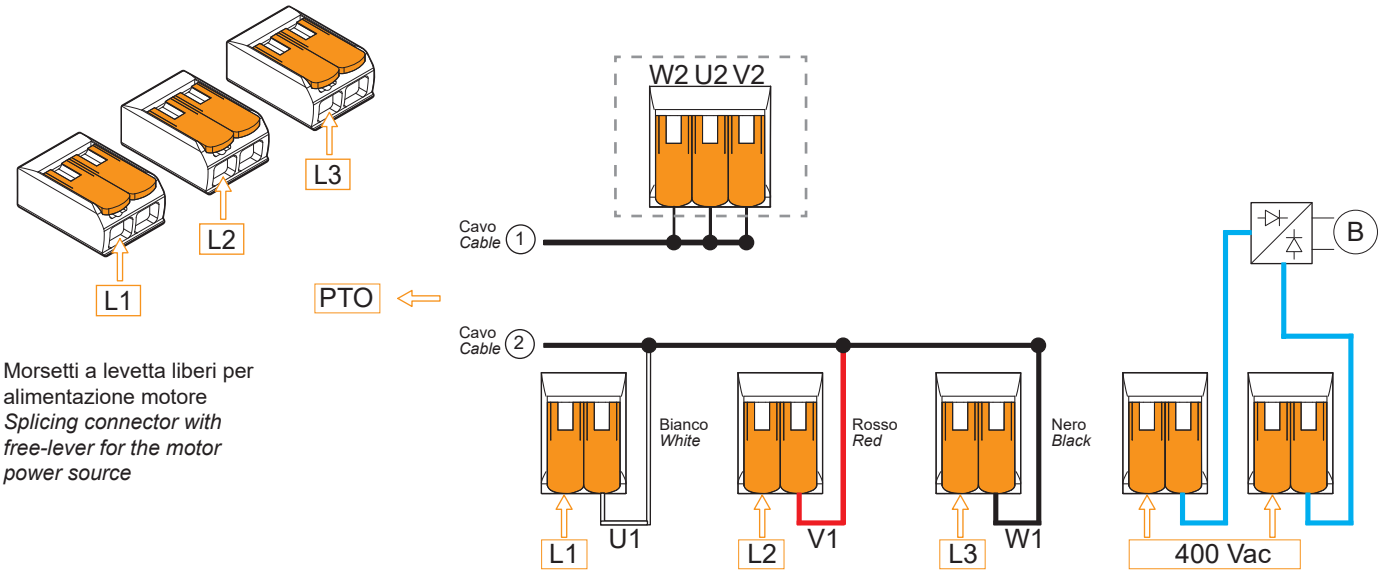

Morsetti a levetta liberi per alimentazione motore
Splicing connector with free-lever for the motor power source

400/460 V - Trifase / *three phase - Freno / Brake 230 Vac*

Collegamento a stella / *Star connection*
Alimentazione freno separata 230 Vac / *Brake connection separate power supply 230 Vac*

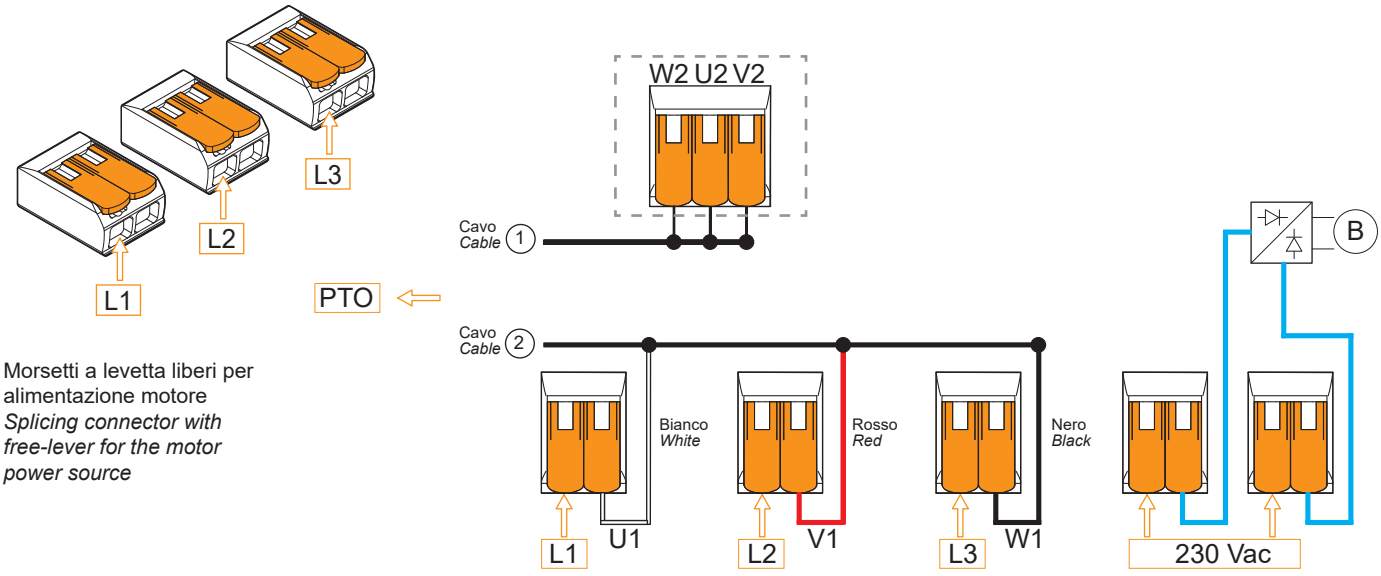

Morsetti a levetta liberi per alimentazione motore
Splicing connector with free-lever for the motor power source

Targhetta

Nameplate

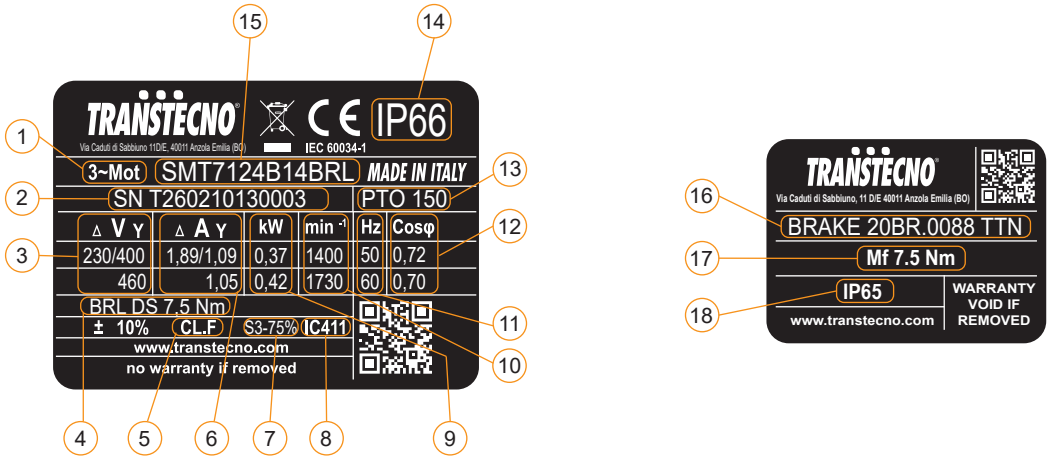

Pos.	Descrizione	*Description*
1	Tipo di alimentazione	*Power supply*
2	Numero di serie	*Serial number*
3	Tensione di alimentazione	*Supply voltage*
4	Tipo freno	*Brake type*
5	Classe di isolamento	*Insulation class*
6	Corrente nominale	*Rated current*
7	Servizio	*Duty*
8	Ventilazione	*Fan cooling*
9	Potenza nominale	*Rated power*
10	Velocità nominale	*Rated speed*
11	Frequenza nominale	*Rated frequency*
12	Fattore di potenza	*Power factor*
13	Protezione termica PTO 150°C	*PTO 150°C Thermal protection*
14	Grado di protezione IP motore	*Motor IP protection rating*
15	Tipo motore	*Motor type*
16	Codice freno	*Brake code*
17	Coppia frenante	*Braking torque*
18	Grado di protezione IP freno	*Brake IP protection rating*

Note / *Notes*

TRANSTECNO®
the modular gearmotor

SMT..SV

SMT..SV

SM..SV Alù

IP66 TRANSTECNO

Motori elettrici AC servoventilati
AC electric motors with forced-ventilation



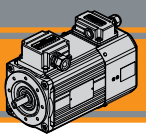

IP66 TRANSTECNO

SERVOFAN

Indice	*Index*	Pag. *Page*
Caratteristiche tecniche	*Technical features*	**P2**
Designazione	*Classification*	**P2**
Simbologia e formule	*Symbols and formulas*	**P3**
Dati tecnici	*Technical data*	**P3**
Dimensioni motori trifase	*Three phase motors dimensions*	**P4**
Opzione guarnizione CA	*Rubber gasket option*	**P6**
Gradi di protezione IP	*IP protection rating*	**P6**
Tipo di servizio IEC	*IEC duty cycles*	**P7**
Classe di isolamento termico	*Insulation class*	**P7**
Serie SM - Funzionamento a 60 Hz	*Series SM - 60 Hz line power supply*	**P8**
Tabella pressacavi	*Table of cable glands data*	**P8**
Connessioni e collegamenti - Motore	*Connection diagram - Motor*	**P8**
Connessioni e collegamenti - Servoventola	*Connection diagram - Servo fan*	**P10**
Targhetta	*Nameplate*	**P10**

Questa sezione annulla e sostituisce ogni precedente edizione o revisione. Qualora questa sezione non Vi sia giunta in distribuzione controllata, l'aggiornamento dei dati ivi contenuto non è assicurato. **In tal caso la versione più aggiornata è disponibile sul nostro sito internet www.transtecno.com**

This section replaces any previous edition and revision. If you obtained this catalogue other than through controlled distribution channels, the most up to date content is not guaranteed. ***In this case the latest version is available on our web site www.transtecno.com***

Caratteristiche tecniche

Technical characteristics

I motori delle serie SMT..SV hanno le seguenti caratteristiche principali:

- Costruzione compatta
- Motorizzazioni in corrente alternata trifase
- Carcassa estrusa in alluminio anodizzato nero
- Motore elettrico CA con grado di protezione IP 66 (solo motore - servoventola con grado di protezione IP44)
- Rumorosità e vibrazioni contenute
- Isolamento termico di classe F
- Flangia motore IEC B14
- Temperatura ambiente: +5°C / + 40°C (Per utilizzo a temperature diverse contattare il ns. servizio tecnico)
- Protezioni termiche PTO 150°C
- Adatti al funzionamento con alimentazione da inverter
- SMT80 e SMT90 conformi alla classe di rendimento IE3.
- La tolleranza di tensione è ±10% per tutti i motori

SMT..SV motor range has the following main features:

- *Compact design*
- *AC three phase motors available*
- *Black anodized extruded aluminium housing*
- *AC Electric motors with IP66 Protection standard (only motor - Servo fan with IP44 protection Standard)*
- *Low noise and vibrations*
- *Class F insulation Standard*
- *Motor flange IEC B14*
- *Ambient temperature: +5°C / +40°C (For different temperatures contact Transtecno Technical Dept)*
- *PTO 150°C thermal protection*
- *Suitable to be driven by inverter*
- *SMT80 and SMT90 in compliance to the Standard efficiency class IE3*
- *The voltage tolerance is ±10% for all motors*

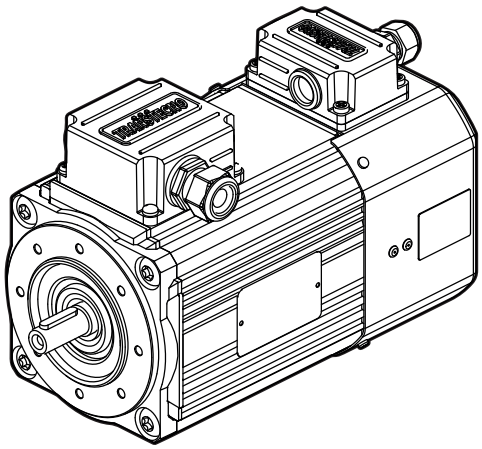

IP66 TRANSTECNO

SERVOFAN

SMT..SV

Designazione

Classification

MOTORE TRIFASE SERVOVENTILATO / *THREE PHASE MOTOR WITH FORCED-VENTIALTION*

SMT	63	2	4	0.18 kW	B14	230-400 V	50 Hz	SV
Tipo *Type*	Grandezza *Size*	Indicativo potenza *Power coefficient*	Poli *Poles*	Potenza *Power*	Forma costruttiva *Version*	Tensione *Voltage*	Frequenza *Frequency*	Ventilazione *Fan cooling*
SMT	Vedi tabelle *See tables*	**1-2-3-4-5**	**4**	**0.18 kW** ... **2.2 kW**	**B14**	**230-400 V** **460V** a richiesta *on request*	**50Hz** **60Hz**	**SV**
SMT								
3 ~								

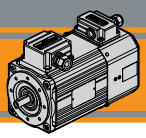

Simbologia e formule — *Symbols and formulas*

P_n	[kW]	Potenza nominale	*Rated power*
I_n	[A]	Corrente nominale (a 400V)	*Rated current (at 400V)*
M_n	[Nm]	Coppia nominale	*Rated torque*
n_n	[rpm]	Velocità nominale	*Rated speed*
M_s / M_n		Rapporto coppia spunto / coppia nominale	*Ratio start torque / rated torque*
M_k / M_n		Rapporto coppia massima / coppia nominale	*Ratio max torque / rated torque*
I_s / I_n		Rapporto corrente di spunto / corrente nominale	*Ratio start current / rated current*
cosφ		Fattore di potenza al carico nominale	*Power factor at rated torque load*
η		Rendimento al carico nominale	*Efficiency at rated torque load*
P_{sf}	[W]	Potenza assorbita servoventola	*Electric fan power*
Potenza *Power*	[HP]	Potenza [kW] x 1.341	*Power [kW] x 1.341*
Potenza resa P_n *P_n output power*	[kW]	Potenza assorbita x η	*Absorbed power x η*
Pot. assorbita *Absorbed power*	[kW]	$\frac{V \times I \times \cos\varphi}{1000}$ (monofase) $\frac{V \times I \times \sqrt{3} \times \cos\varphi}{1000}$ (trifase)	$\frac{V \times I \times \cos\varphi}{1000}$ *(singlephase)* $\frac{V \times I \times \sqrt{3} \times \cos\varphi}{1000}$ *(threephase)*
I_n (230 V)		In (400 V) x √3	*In (400 V) x √3*

Dati tecnici — *Technical data*

SMT..SV Motori trifase servoventilati / *SMT..SV Three phase motors with forced-ventilation* (230-400 V / 50 Hz) poli / *poles* 4

	TAGLIA *SIZE*	P_n [kW]	M_n [Nm]	n_n [min^{-1}]	I_n (400V) [A]	η %	cosφ	M_s/M_n	I_s/I_n	M_k/M_n	PTO [°C]	Servizio *Duty* SV	IP Motore *Motor*	IP Servoventola Foced vent.	P_{sf} [W]
	SMT6324B14.SV	0.18	1.26	1360	0.69	57.0	0.66	2.50	2.90	2.50	PTO 150°	S3 75%	66	44	11-9
	SMT6334B14.SV	0.25	1.74	1375	0.94	62.0	0.64	2.80	3.00	2.80				44	11-9
	SMT6344B14.SV	0.37	2.60	1360	1.24	65.3	0.66	2.70	3.00	2.70				44	11-9
	SMT7124B14.SV	0.37	2.52	1400	1.10	67.9	0.72	2.75	4.20	2.75				44	14-16
	SMT7134B14.SV	0.55	3.76	1395	1.55	70.2	0.73	2.90	4.40	2.90				44	14-16
	SMT7144B14.SV	0.75	5.09	1405	2.00	74.0	0.73	2.90	5.00	2.90				44	14-16
IE3	SMT8024B14IE3.SV	0.75	4.96	1440	1.94	82.5	0.68	3.6	6.00	3.70		S1		44	14-16
IE3	SMT8034B14IE3.SV	1.1	7.25	1450	2.91	84.1	0.65	4.0	6.80	4.40				44	14-16
IE3	SMT9024B14IE3.SV	1.5	10.0	1430	3.48	85.3	0.73	3.2	6.30	3.50				44	30-26
IE3	SMT9034B14IE3.SV	2.2	14.9	1410	4.68	86.7	0.79	3.0	6.20	3.30				44	30-26

Alimentazione della servoventola: 200-240 Vac / 50-60 Hz

Forced ventilation supply voltage: 200-240 Vac / 50-60 Hz

Dimensioni motori trifase *Three phase motors dimensions*

3 ~

SMT63.. - B14 - SV

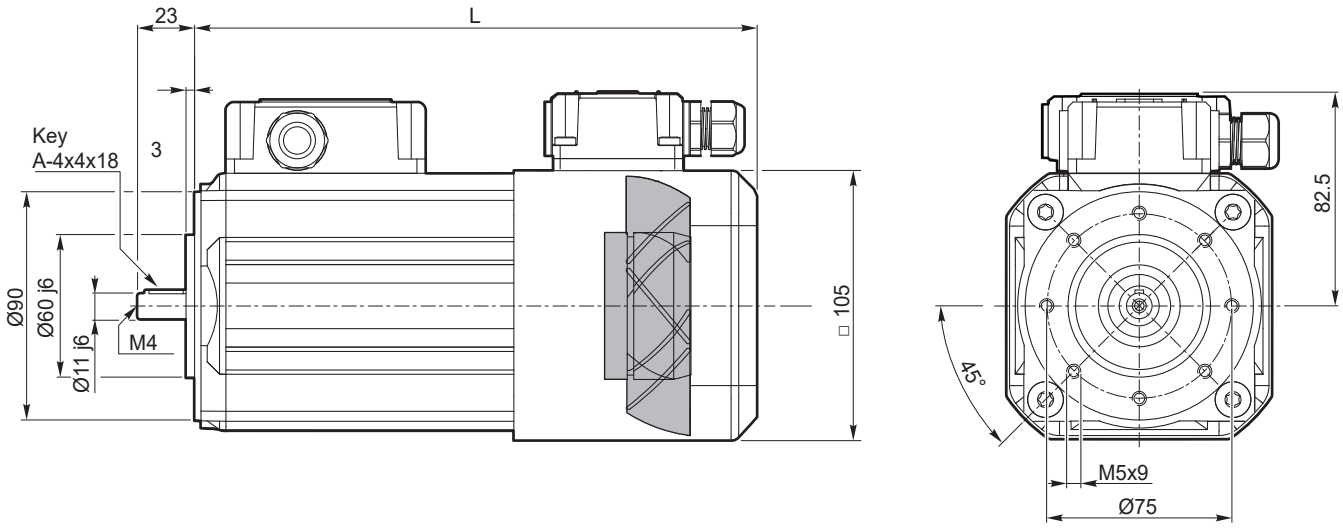

SMT	... SV	
	L	Kg
6324	210	5.0
6334	225	5.7
6344	250	6.8

3 ~

SMT71.. - B14 - SV

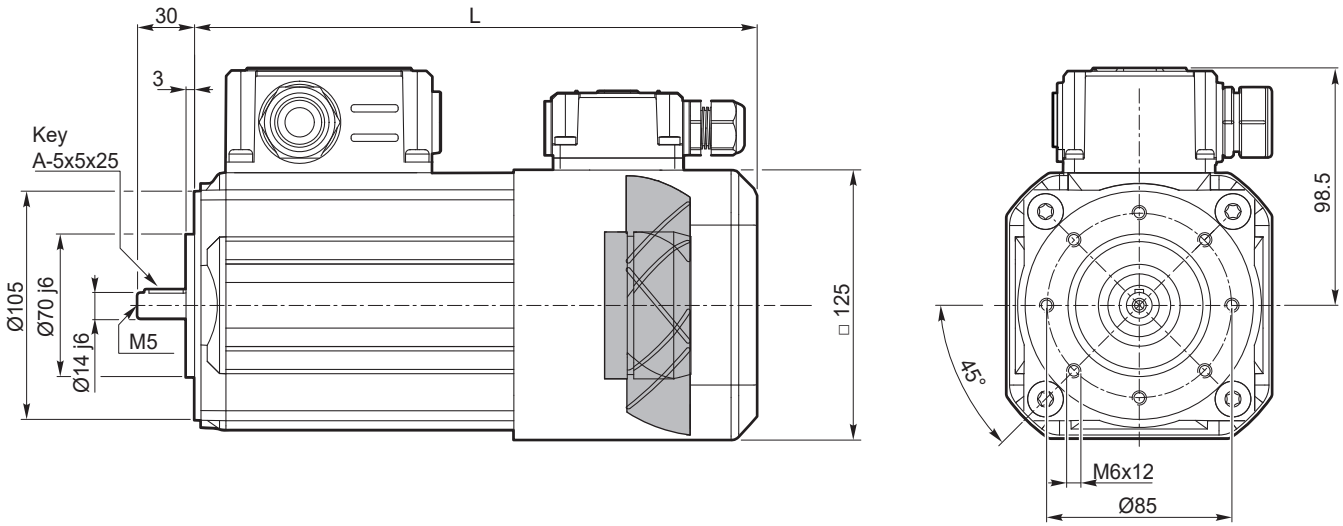

SMT	... SV	
	L	Kg
7124	219	7.5
7134	234	8.5
7144	259	10.2

Dimensioni motori trifase *Three phase motors dimensions*

3 ~

SMT80.. - B14 - SV

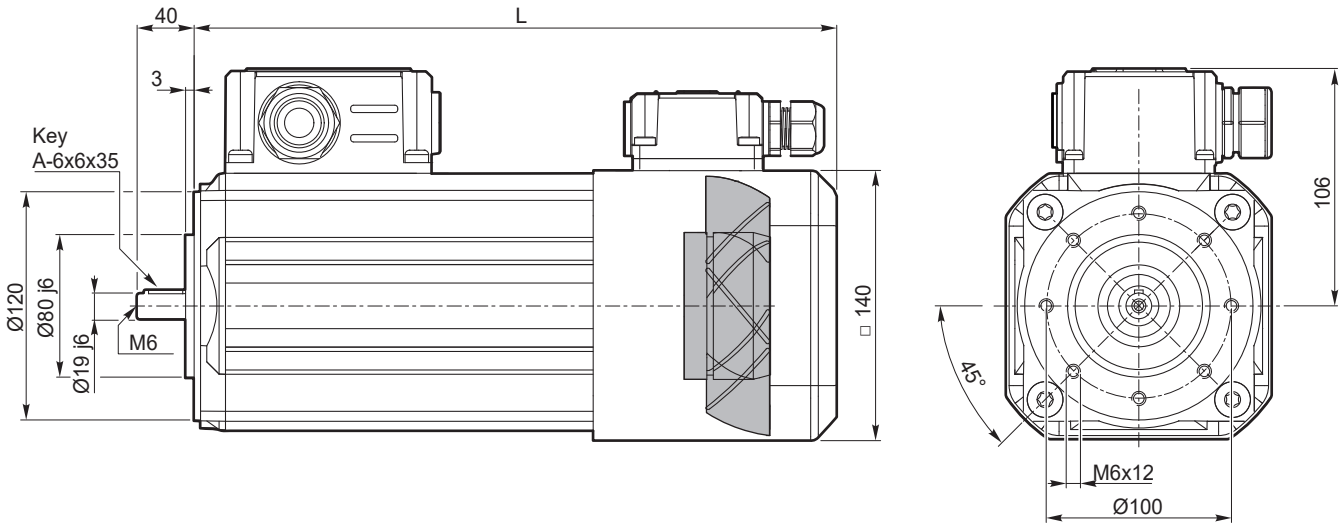

SMT	... SV	
	L	Kg
8024	278	12.7
8034	328	17

3 ~

SMT90.. - B14 - SV

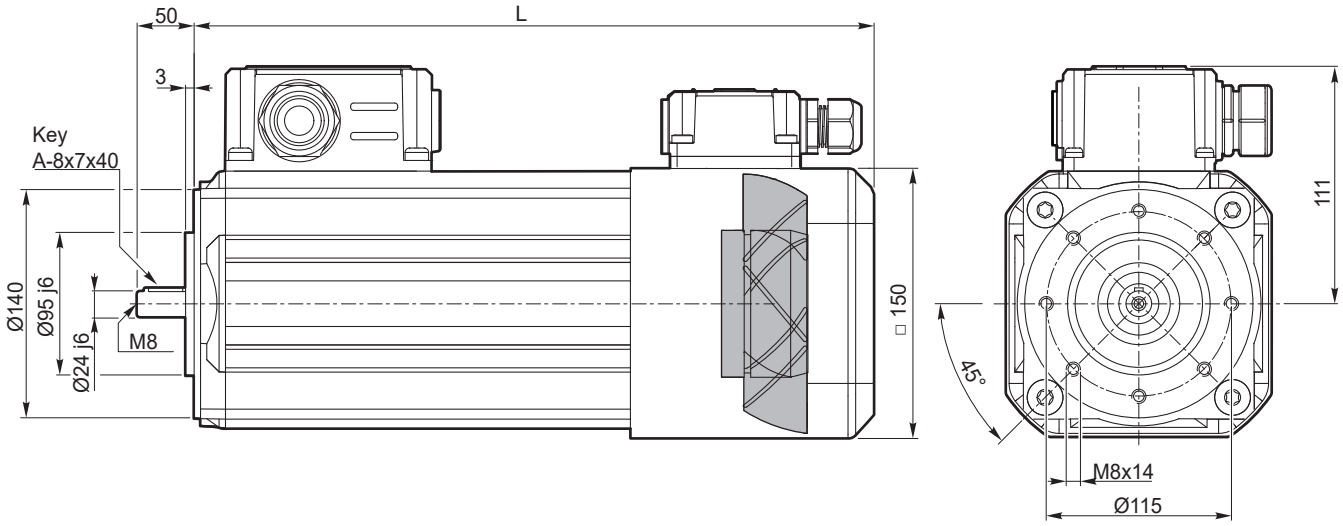

SMT	... SV	
	L	Kg
9024	341	19.3
9034	371	22.6

SMT..SV

Opzione guarnizione CA — *Rubber gasket option*

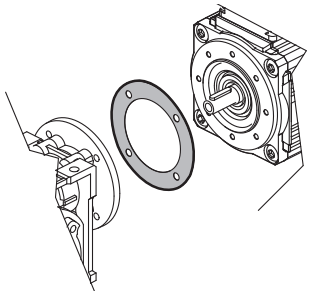

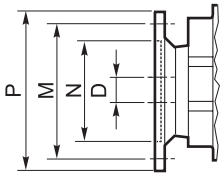

Dimensioni IEC / *IEC Dimensions*				
	63 B14	**71 B14**	**80 B14**	**90 B14**
N	60	70	80	95
M	75	85	100	115
P	90	105	120	140
D	**11**	**14**	**19**	**24**

Grado di protezione IP — *IP protection rating*

Indica il grado di isolamento meccanico del corpo motore.
1ª cifra protezione alla penetrazione di corpi solidi.

2ª cifra protezione contro la penetrazione d'acqua.

IP protection rating indicates the degree of mechanical insulation of the motor casing.

The 1st figure indicates the level of protection against the intrusion of solid matter.

The 2nd figure indicates to which degree the motor is waterproof.

IP		Definizione / *Description*	IP		Definizione / *Description*
0		Non protetto / *No protection*	**0**		Non protetto / *No protection*
1		Protetto da corpi solidi superiori a Ø 50 mm. *Protected against solid matter (over Ø 50 mm).*	**1**		Protetto contro la caduta verticale di gocce d'acqua. *Protected against drops of water falling vertically.*
2		Protetto da corpi solidi superiori a Ø 12 mm. *Protected against solid matter (over Ø 12 mm).*	**2**	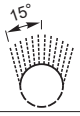	Protetto contro la caduta verticale di gocce d'acqua con inclinazione max di 15°. *Protected against drops of water falling up to 15°.*
3	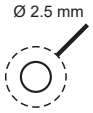	Protetto da corpi solidi superiori a Ø 2.5 mm. *Protected against solid matter (over Ø 2.5 mm).*	**3**	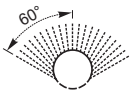	Protetto contro la pioggia. *Rain proof.*
4		Protetto da corpi solidi superiori a Ø1 mm. *Protected against solid matter (over Ø1 mm).*	**4**		Protetto contro gli spruzzi. *Splash proof.*
5	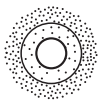	Protetto contro la polvere. *Dust protected.*	**5**	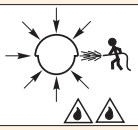	Protetto contro getti d'acqua. *Water jet proof.*
6	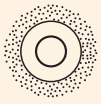	Totalmente protetto contro la polvere. *Fully dust tight.*	**6**	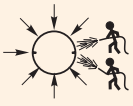	Protetto dalle ondate. *Waveproof.*
7		N.A.	**7**		Protetto contro immersione. *Immersion up to 1 metre.*
8		N.A.	**8**		Protetto contro immersione/sommersione prolungata. *Immersion beyond 1 metre.*

Tipi di servizi IEC

IEC duty cycles

Il servizio di un motore indica il tipo di utilizzo e la gravosità del ciclo di lavoro.

The duty cycle of a motor indicates its use and running cycle.

Grafico servizi più comuni

Most common duty cycles diagram

N = funzionamento / *run*
R = riposo / *rest*

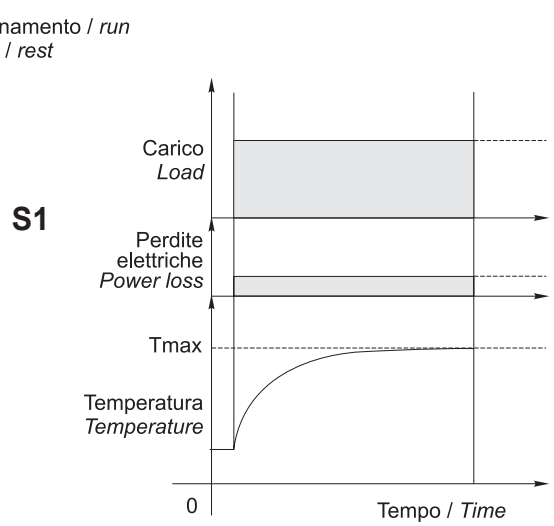

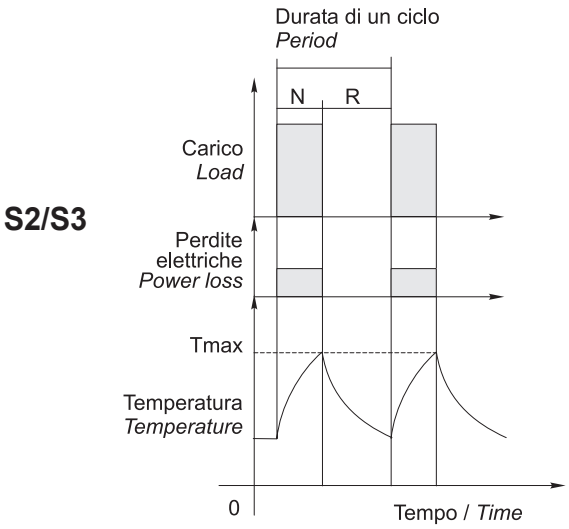

NOTA: Lo stesso motore può essere usato per cicli e servizi diversi, con l'unica limitazione che la temperatura interna non superi mai la Tmax stabilita dalla classe di isolamento termico del motore.

NOTE: The same motor can run under all duty services, limitation is due to internal temperature that must not override Tmax stated by motor thermal class.

Classe di isolamento termico

Insulation class

La classe termica indica il grado di resistenza alla temperatura interna, nel punto più caldo (avvolgimenti).
Isolamento termico classse F.

Thermal insulation class indicates the level of thermal protection measured at the hottest point inside the motor (windings).
Thermal insulation class F.

Classe ***Class***	Massima temperatura interna Max. *windings temp.*
E	120°C
B	130°C
F	155°C
H	180°C

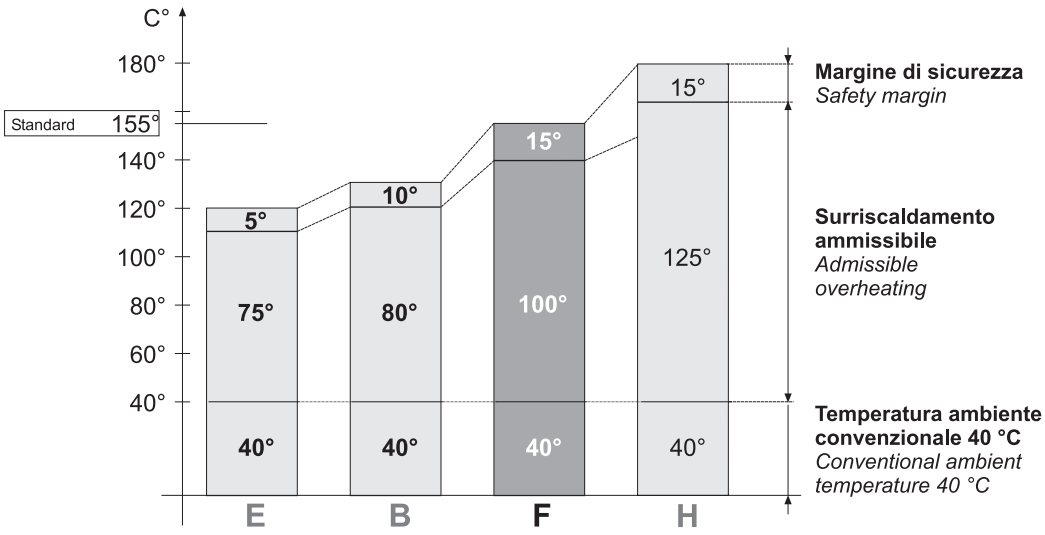

Serie SM - Funzionamento a 60 Hz

Series SM - 60 Hz line power supply

Velocità, coppia e potenza nominale nel funzionamento a 60 Hz varieranno come da tabella:

Speed, torque and rated power in 60 Hz operation is shown in the following table:

	50 Hz	60 Hz
400 V	Vedi dati tecnici / *see technical data* P3 pag.	Velocità / *speed* ≈ + 20% Coppia / *torque* ≈ -20% Potenza / *power* ≈ invariata / *the same*
480 V	**Non permesso / *not allowed***	Velocità / *speed* ≈ + 20% Coppia / *torque* ≈ invariata / *the same* Potenza / *power* ≈ + 20%

Tabella pressacavi

Table of cable glands data

Serie SMT..SV / *SMT..SV Series*

TAGLIA *SIZE*	Pressacavo *Cable gland*
63 / 71 / 80 / 90	1x M20x1.5 1x M16x1.5

Connessioni e collegamenti - Motore

Connection diagram - Motor

Riferimenti

References

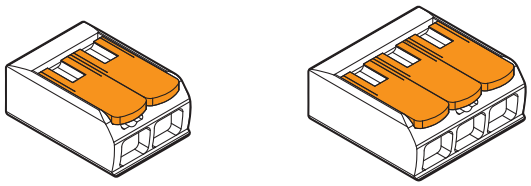

Morsetto di collegamento a leva a 2 e 3 poli
Splicing connector with lever2 - and 3 - pin.

Connessioni e collegamenti - Motore / *Connection diagram - Motor*

400/460 V - Trifase / *three phase*

Collegamento a stella / *Star connection*

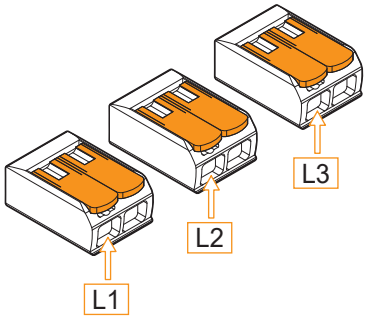

Morsetti a levetta liberi per alimentazione motore
Splicing connector with free-lever for the motor power source

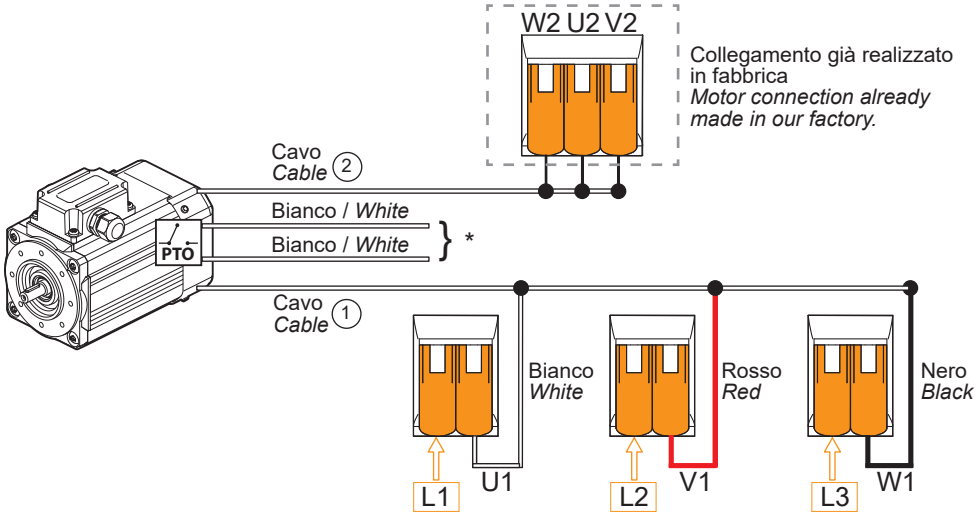

*: collegamento al circuito di comando del motore a cura del cliente. Per ragioni di sicurezza è sconsigliato il collegamento in serie. Se necessario contattare il Servizio Tecnico Transtecno.
**: motor supply connection by the customer. For safety reason Transtecno advises against PTO connected in series. If needed, contact Transtecno Technical Service.*

230 V - Trifase / *three phase*

Collegamento a triangolo / *Delta connection*

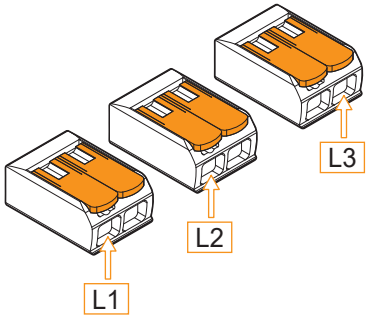

Morsetti a levetta liberi per alimentazione motore
Splicing connector with free-lever for the motor power source

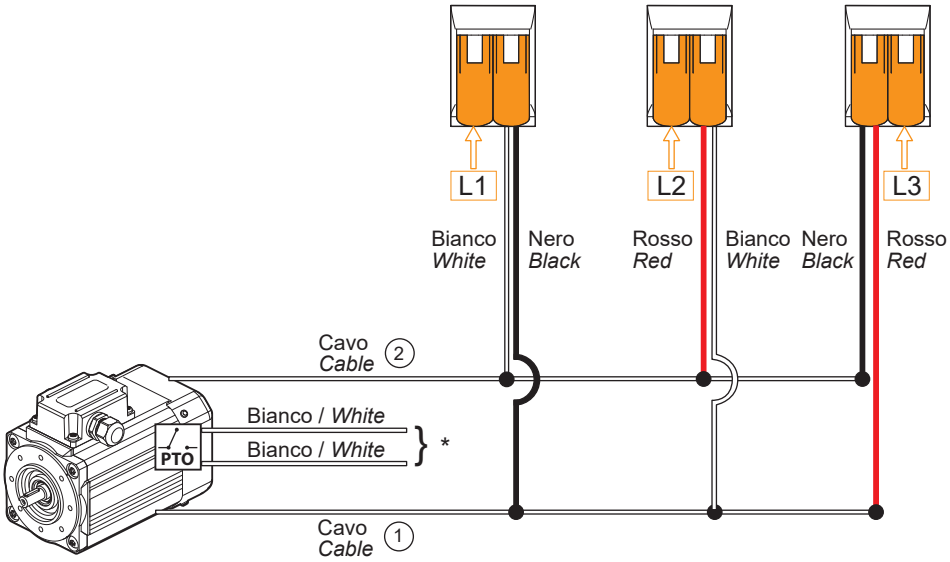

*: collegamento al circuito di comando del motore a cura del cliente. Per ragioni di sicurezza è sconsigliato il collegamento in serie. Se necessario contattare il Servizio Tecnico Transtecno.
**: motor supply connection by the customer. For safety reason Transtecno advises against PTO connected in series. If needed, contact Transtecno Technical Service.*

I motori della serie SM sono forniti in collegamento a stella, lo schema di collegamento a triangolo sopra riportato fornisce una chiara indicazione delle modifiche che il cliente può apportare in autonomia. Se necessario contattare il Servizio Tecnico Transtecno.

The SM series is supplied in star connection, the delta connection diagram shown above provides a clear indication of the modification that the customer can make independently. If needed, contact Transtecno Technical Service.

Connessioni e collegamenti - Servoventola

Connection diagram - Servo fan

Riferimenti

References

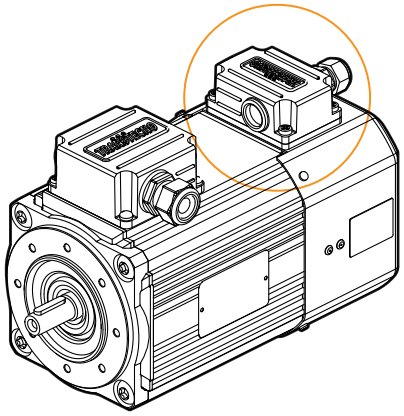

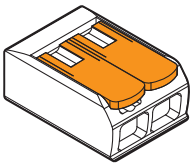

Morsetto di collegamento a leva a 2 poli
Splicing connector with lever 2 pin.

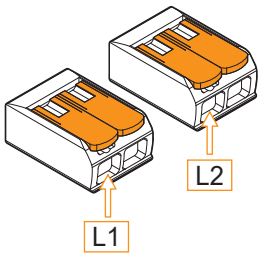

Morsetti a levetta liberi per alimentazione servoventola
Splicing connector with free-lever for the electric fan

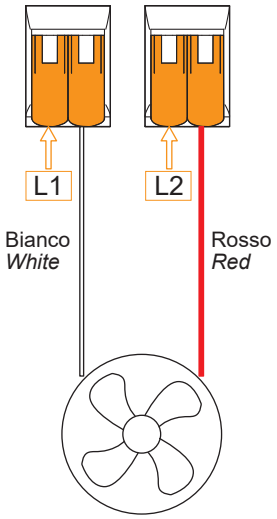

Targhetta

Nameplate

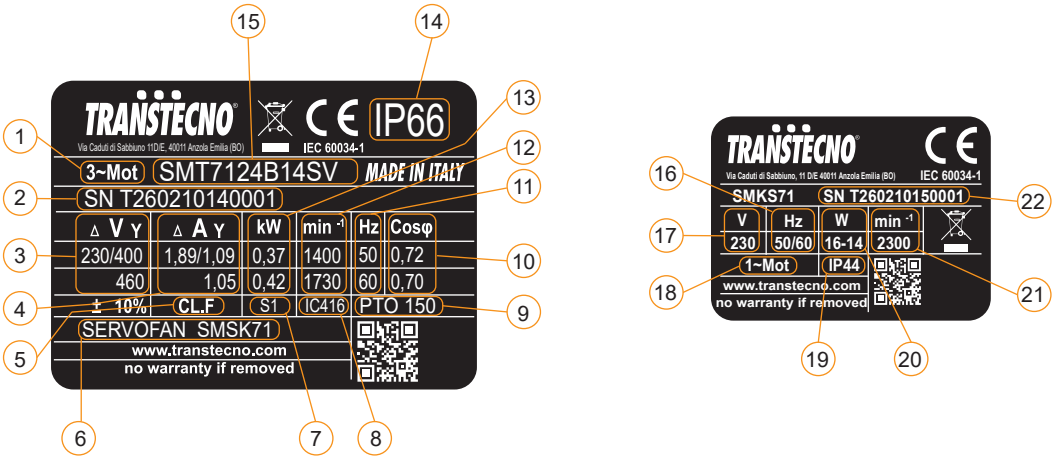

Pos.	Descrizione	*Description*
1	Tipo di alimentazione	*Power supply*
2	Numero di serie	*Serial number*
3	Tensione di alimentazione	*Supply voltage*
4	Corrente nominale	*Rated current*
5	Classe di isolamento	*Insulation class*
6	Tipo servoventola	*Servo fan type*
7	Servizio	*Duty*
8	Ventilazione	*Fan cooling*
9	Protezione termica PTO 150°C	*PTO 150°C Thermal protection*
10	Fattore di potenza	*Power factor*
11	Frequenza nominale	*Rated frequency*
12	Velocità nominale	*Rated speed*
13	Potenza nominale	*Rated power*
14	Grado di protezione IP motore	*Motor IP protection rating*
15	Tipo motore	*Motor type*
16	Frequenza kit servoventola	*Servo fan kit frequency*
17	Tensione kit servoventola	*Servo fan kit voltage*
18	Tipo di alimentazione kit servoventola	*Servo fan kit power supply*
19	Grado di protezione kit servoventola	*Servo fan kit IP protection rating*
20	Potenza kit servoventola	*Servo fan kit power*
21	Velocità kit servoventola	*Servo fan kit speed*
22	Numero di serie kit servoventola	*Servo fan kit serial number*

Note / *Notes*

TRANSTECNO®
the modular gearmotor

SM..UL

SM..UL

SM..UL Alu

IP66 TRANSTECNO

c UL us
File E511911

Motori elettrici asincroni CA
AC asynchronous electric motors



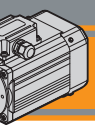

IP66 TRANSTECNO

Indice	*Index*	Pag. *Page*
Caratteristiche tecniche	*Technical features*	**Q2**
Designazione	*Classification*	**Q2**
Simbologia e formule	*Symbols and formulas*	**Q3**
Dati tecnici	*Technical data*	**Q3**
Dimensioni motori trifase	*Three phase motors dimensions*	**Q4**
Dimensioni motori monofase	*Single phase motors dimensions*	**Q7**
Cava esagonale	*Hexagonal socket*	**Q9**
Versioni opzionali	*Optional versions*	**Q9**
Opzione guarnizione CA	*Rubber gasket option*	**Q9**
Certificazione UL / CSA	*UL / CSA certificate*	**Q9**
Gradi di protezione IP	*IP protection rating*	**Q10**
Tipo di servizio IEC	*IEC duty cycles*	**Q11**
Tabella pressacavi	*Table of cable glands data*	**Q11**
Connessioni e collegamenti	*Connection diagram*	**Q12**
Targhetta	*Nameplate*	**Q15**

Questa sezione annulla e sostituisce ogni precedente edizione o revisione. Qualora questa sezione non Vi sia giunta in distribuzione controllata, l'aggiornamento dei dati ivi contenuto non è assicurato. **In tal caso la versione più aggiornata è disponibile sul nostro sito internet www.transtecno.com**

This section replaces any previous edition and revision. If you obtained this catalogue other than through controlled distribution channels, the most up to date content is not guaranteed. ***In this case the latest version is available on our web site www.transtecno.com***

Caratteristiche tecniche

Technical characteristics

I motori certificati UL/CSA delle serie SMT ed SMM hanno le seguenti caratteristiche principali:

- Costruzione compatta
- Motorizzazioni in corrente alternata monofase e trifase
- Carcassa estrusa in alluminio anodizzato nero
- Motore elettrico CA con grado di protezione IP66 (escluso condensatore)
- Rumorosità e vibrazioni contenute
- Isolamento termico di classe F
- Flangia motore IEC B14
- Temperatura ambiente: -15°C / +40°C per potenze superiori a 0.6 kW e +5°C / +40°C per potenze inferiori
- Disponibili nella versione ventilata TEFC (servizio S1).
- Protezione termica PTO 150°C
- Motori trifase SMT dotati di separatori di fase
- Cava esagonale su albero motore lato NDE
- Condensatore di marcia per motori monofase SMM
- La tolleranza di tensione è ±10%
- Standard applicati:

  UL1004-1: Rotating Electrical Machines General Requirements

  CSA:100-14: Motors and Generators

SMT and SMM motor range with UL/CSA Certification has the following main features:

- *Compact design*
- *AC single phase and three phase motors available*
- *Black anodized extruded aluminium housing*
- *AC electric motor in IP66 protection Standard (except capacitor)*
- *Low noise and vibrations*
- *Class F insulation Standard*
- *Motor flange IEC B14*
- *Ambient temperature: -15°C / +40°C for power higher than 0.6 kW and +5°C / +40°C for lower power*
- *Fan cooled TEFC (duty S1)*
- *PTO 150°C thermal protection*
- *Three phase motors SMT equipped with phase separators.*
- *Motor shaft hexagon socket on the NDE side.*
- *Running capacitor for single phase motors SMM.*
- *Voltage tolerance ±10%*
- *Standards applied:*

  UL1004-1: Rotating Electrical Machines General Requirements

  CSA:100-14: Motors and Generators

SM .. UL/CSA

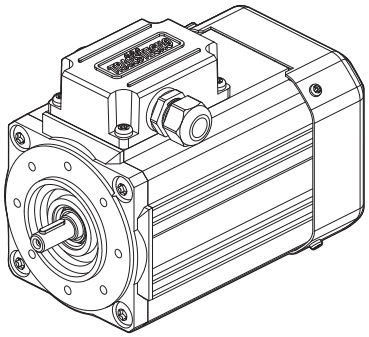

File E511911

IP66 TRANSTECNO

Designazione

Classification

MOTORE TRIFASE / *THREE PHASE MOTOR*

SMT	63	2	4	0.18 kW	B14	230-400 V	50 Hz	TEFC	UL-CSA
Tipo *Type*	Grandezza *Size*	Indicativo potenza *Power coefficient*	Poli *Poles*	Potenza *Power*	Forma costruttiva *Version*	Tensione *Voltage*	Frequenza *Frequency*	*Ventilazione Fan cooling*	Versione UL *UL Version*
SMT	Vedi tabelle *See tables*	**2 - 3**	**4**	**0.09 kW ... 2.45 kW**	**B14**	**230-400 V** 460V	**50Hz** 60Hz	**TEFC**	**UL-CSA**
SMT									
3 ~									

MOTORE MONOFASE / *SINGLE PHASE MOTOR*

SMM	63	2	4	0.18 kW	B14	115 V	60 Hz	TEFC	UL-CSA
Tipo *Type*	Grandezza *Size*	Indicativo potenza *Power coefficient*	Poli *Poles*	Potenza *Power*	Forma costruttiva *Version*	Tensione *Voltage*	Frequenza *Frequency*	*Ventilazione Fan cooling*	Versione UL *UL Version*
SMM	Vedi tabelle *See tables*	**2 - 3**	**4**	**0.09 kW ... 0.37 kW**	**B14**	**115V**	**60Hz**	**TEFC**	**UL-CSA**
SMM									
1 ~									

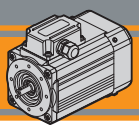

Simbologia e formule — *Symbols and formulas*

P_n	[kW]	Potenza nominale	*Rated power*
I_n	[A]	Corrente nominale	*Rated current*
M_n	[Nm]	Coppia nominale	*Rated torque*
n_n	[rpm]	Velocità nominale	*Rated speed*
M_s / M_n		Rapporto coppia spunto / coppia nominale	*Ratio start torque / rated torque*
M_k / M_n		Rapporto coppia massima / coppia nominale	*Ratio max torque / rated torque*
I_s / I_n		Rapporto corrente di spunto / corrente nominale	*Ratio start current / rated current*
cosφ		Fattore di potenza al carico nominale	*Power factor at rated torque load*
η		Rendimento al carico nominale	*Efficiency at rated torque load*
f	[Hz]	Frequenza	*Frequency*
V	[V]	Tensione	*Voltage*
Potenza *Power*	[HP]	Potenza [kW] x 1.341	*Power [kW] x 1.341*
Potenza resa P_n *P_n output power*	[kW]	Potenza assorbita x η	*Absorbed power x η*
Pot. assorbita *Absorbed power*	[kW]	$\frac{V \times I \times \cos\varphi}{1000}$ (monofase) $\frac{V \times I \times \sqrt{3} \times \cos\varphi}{1000}$ (trifase)	$\frac{V \times I \times \cos\varphi}{1000}$ *(singlephase)* $\frac{V \times I \times \sqrt{3} \times \cos\varphi}{1000}$ *(threephase)*
I_n (230 V)		In (400 V) x √3	*In (400 V) x √3*

Dati tecnici — *Technical data*

SMT Motori trifase / *SMT Three phase motors*

(230-400 V / 50 Hz) poli / *poles* 4
(460 V / 60 Hz) poli / *poles* 4

TAGLIA *SIZE*	P_n [kW]	M_n [Nm]	n_n [min^{-1}]	V - f [V - Hz]	I_n (400-460 V) [A]	η %	cosφ	M_s/M_n	I_s/I_n	M_k/M_n	PTO [°C]	Servizio *Duty* TEFC
5624	0.09	0.63	1365	400 - 50	0.45	47.3	0.61	2.50	2.40	2.70	PTO 150°	S1
	0.11		1660	460 - 60		50.3		2.60	2.60			
5634	0.12	0.88	1300	400 - 50	0.45	52.0	0.74	1.90	2.40	1.90		
	0.14	0.83	1600	460 - 60	0.42	59.0	0.71	2.10	2.70	2.10		
6324	0.18	1.26	1360	400 - 50	0.69	57.0	0.66	2.50	2.90	2.50		
	0.22	1.27	1650	460 - 60		59.7	0.67		3.00			
6334	0.25	1.74	1375	400 - 50	0.94	62.0	0.64	2.80	3.00	2.80		
	0.28	1.59	1690	460 - 60		61.3	0.61	3.00	3.20	3.00		
7124	0.37	2.52	1400	400 - 50	1.09	68.0	0.72	2.75	4.20	2.75		
	0.42	2.35	1700	460 - 60		68.1	0.71	2.90	4.50	2.90		
7134	0.55	3.76	1395	400 - 50	1.55	70.2	0.73	2.90	4.40	2.90		
	0.66	3.71	1700	460 - 60		73.2			4.80	2.80		
8024	0.75	4.96	1440	400 - 50	1.97	82.0	0.67	3.60	6.00	3.70		S3 75%
	0.90	4.93	1740	460 - 60		84.3	0.68	3.40	6.40	3.60		
8034	1.10	7.25	1450	400 - 50	2.92	83.6	0.65	4.0	6.80	4.40		
	1.21	6.65	1740	460 - 60		77.6	0.67	4.4	7.00	4.50		
9024	1.50	10.0	1430	400 - 50	3.48	85.2	0.73	3.2	6.30	3.50		
	1.80	9.88	1740	460 - 60		85.4	0.76	3.4	6.50	3.40		
9034	2.20	14.9	1410	400 - 50	4.90	86.7	0.79	3.0	6.20	3.30		
	2.45	13.4	1750	460 - 60		87.0	0.69	4.5	7.90	4.80		

SMM Motori monofase / *SMM Single phase motors*

(115 V / 60 Hz) poli / *poles* 4

TAGLIA *SIZE*	P_n [kW]	M_n [Nm]	n_n [min^{-1}]	V - f [V - Hz]	I_n (115V) [A]	η %	cosφ	M_s/M_n	I_s/I_n	M_k/M_n	Cond/cap [µF]	PTO [°C]	Servizio *Duty* TEFC
5624	0.09	0.52	1665	115 - 60	1.60	50.0	0.98	0.64	1.95	1.51	20	PTO 150°	S1
6324	0.18	1.09	1570	115 - 60	2.70	58.5	0.99	1.0	2.1	1.50	40		
7124	0.37	2.18	1620	115 - 60	4.70	69.8	0.98	0.64	2.3	1.33	60		

Dimensioni motori trifase *Three phase motors dimensions*

3 ~ SMT56.. - B14 - TEFC

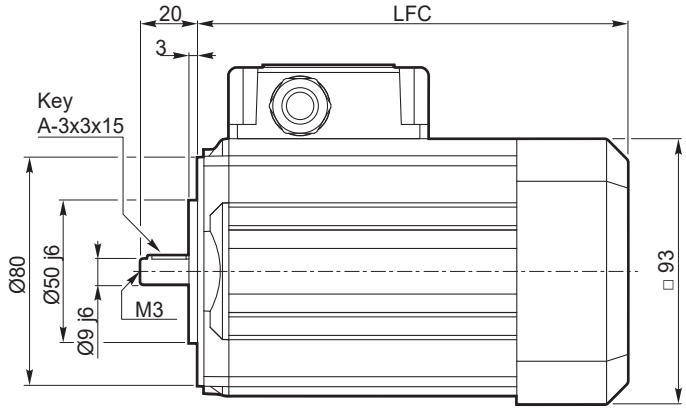

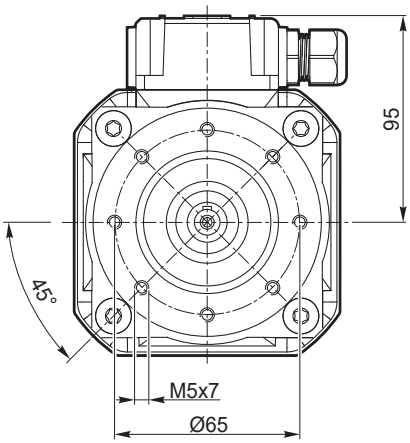

SMT	... TEFC	
	LFC	Kg
5624	186	3.1
5634	186	3.5

3 ~ SMT63.. - B14 - TEFC

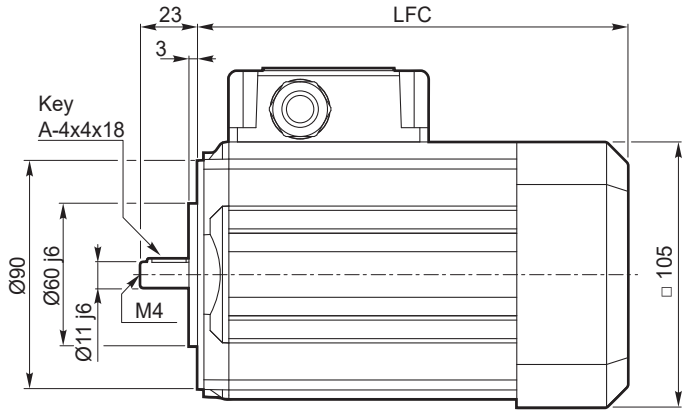

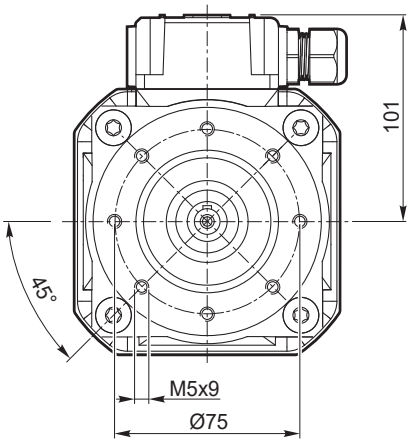

SMT	... TEFC	
	LFC	Kg
6324	205.5	4.7
6334	205.5	5.4

Dimensioni motori trifase *Three phase motors dimensions*

3 ~

SMT71.. - B14 - TEFC

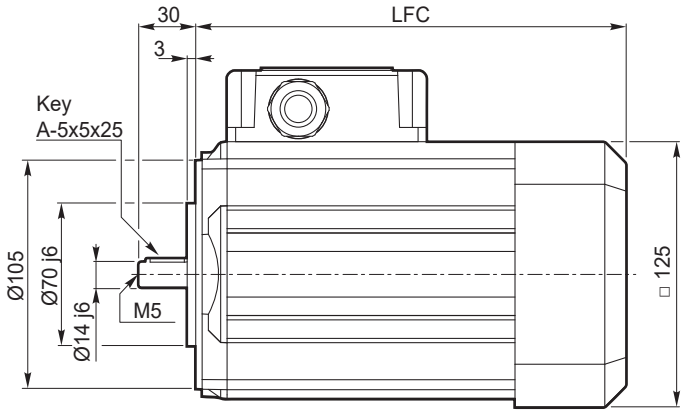

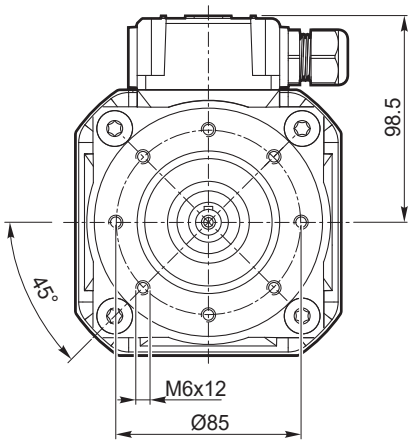

SMT	... TEFC	
	LFC	Kg
7124	214	7.0
7134	214	8.2

3 ~

SMT80.. - B14 - TEFC

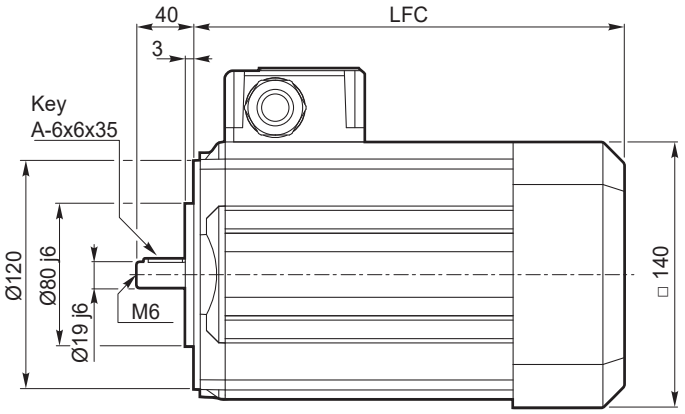

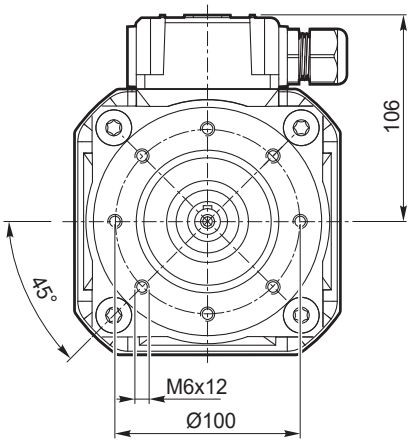

SMT	... TEFC	
	LFC	Kg
8024	283	12.8
8034	309	17.1

Dimensioni motori trifase *Three phase motors dimensions*

3 ~

SMT90.. - B14 - TEFC

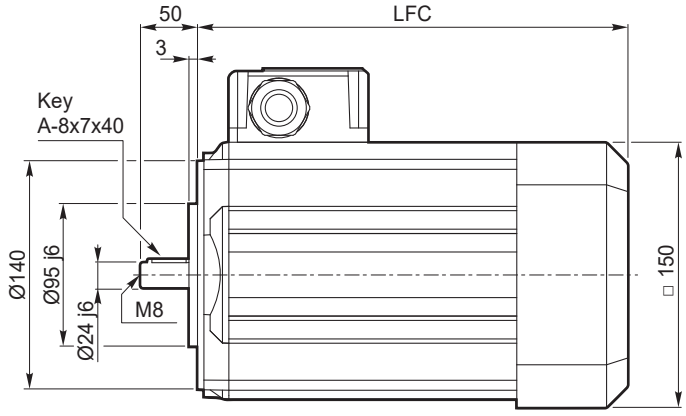

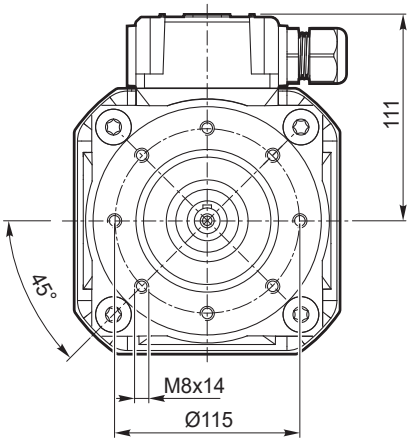

SMT	... TEFC	
	LFC	Kg
9024	313	18.5
9034	334	21.5

Dimensioni motori monofase

Single phase motors dimensions

1 ~

SMM56.. - B14 - TEFC

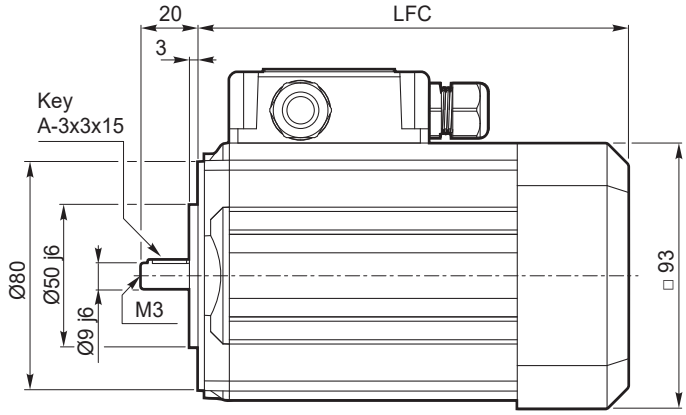

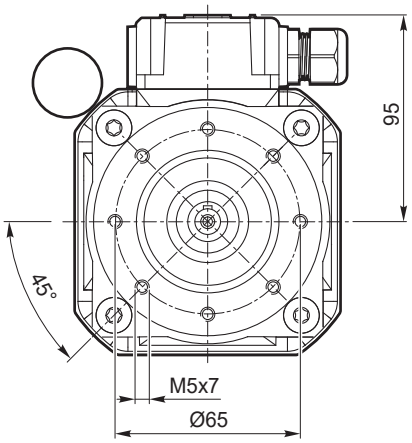

SMM	... TEFC	
	LFC	Kg
5624	186	3.6

1 ~

SMM63.. - B14 - TEFC

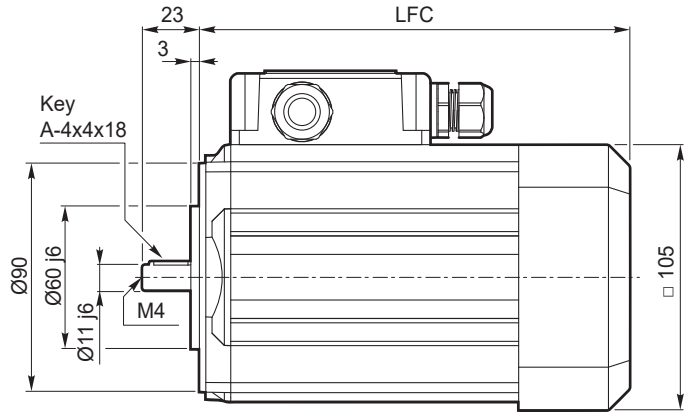

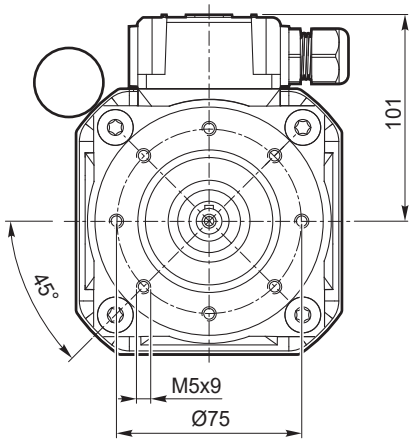

SMM	... TEFC	
	LFC	Kg
6324	205.5	5.5

Dimensioni motori monofase

Single phase motors dimensions

1 ~

SMM71.. - B14 - TEFC

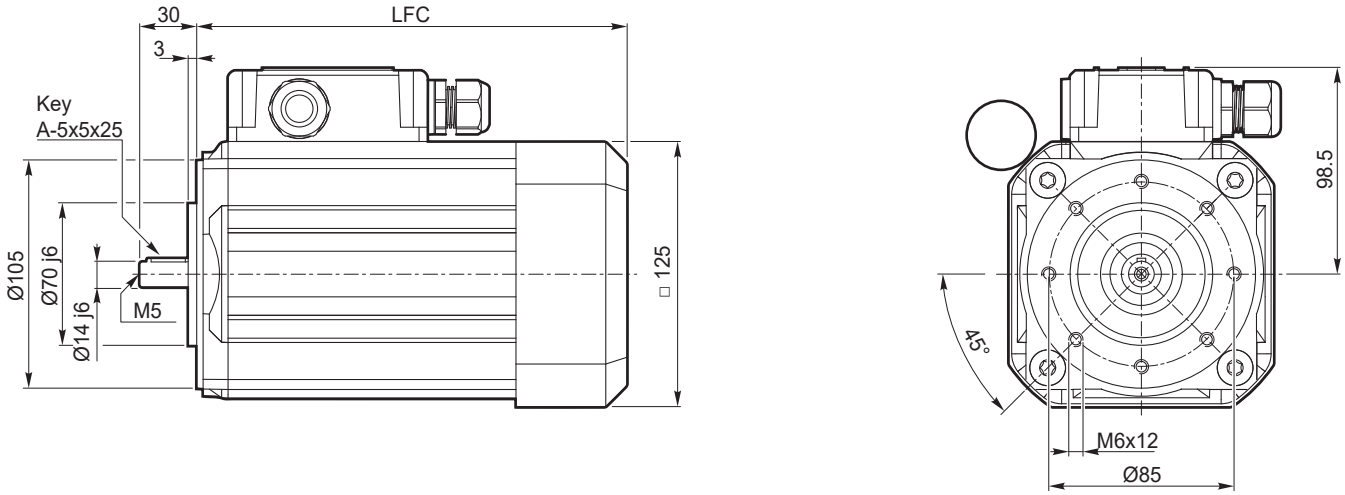

SMM	... TEFC	
	LFC	Kg
7124	214	8.0

Cava esagonale / *Hexagonal socket*

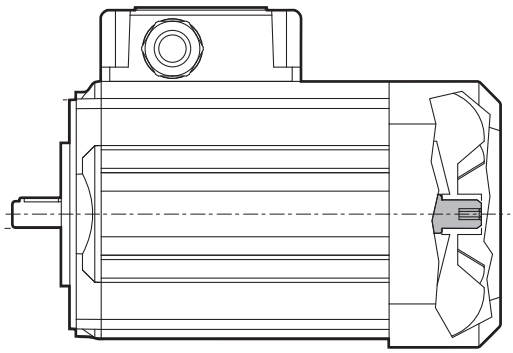

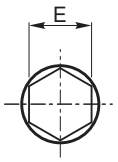

Esagono / *Hexagon*

SM..	E
56	4
63	
71	6
80	
90	

Nota:

Installare a monte dell'alimentazione un dispositivo che assicuri la disconnessione della rete omnipolare, durante le operazioni di rotazione manuale è obbligatorio l'utilizzo di tale sezionatore.

Il quadro elettrico del motore deve essere lucchettabile al fine di evitare il riarmo non previsto alla rete elettrica.

E' severamente vietata la messa in servizio del motore elettrico senza copriventola opportunamente montata.

Note:

An omnipolar cut-off device must be fitted upstream of the power supply; the use of this device is mandatory during manual rotation operations.

The switchgear for the motor must be padlockable in order to prevent the power supply from being accidentally reset. It is strictly prohibited to put the electric motor into service if the fan cover is not fitted.

Opzione guarnizione CA / *Rubber gasket option*

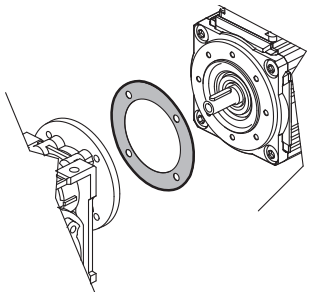

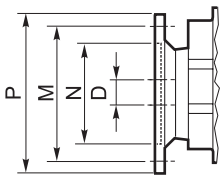

Dimensioni IEC / *IEC Dimensions*					
	56 B14	**63 B14**	**71 B14**	**80 B14**	**90 B14**
N	50	60	70	80	95
M	65	75	85	100	115
P	80	90	105	120	140
D	**9**	**11**	**14**	**19**	**24**

Versioni opzionali / *Optional versions*

Versioni opzionali con freno ed encoder disponibili a richiesta su alcuni modelli. Su richiesta sono disponibili grandezze motore superiori a quelle indicate a catalogo.
Si prega di contattare il nostro Servizio Tecnico.

Optional versions with brake and encoder are available on request on some models. Motor sizes bigger than those indicated in the catalogue are available on request.
Please contact our Technical Service.

Certificazione UL / CSA / *UL / CSA certificate*

I motori SM certificati UL/CSA sono marcati secondo la Norma UL 1004-1, Rotating Electrical Machines General Requirements e CSA 100-14, Motors and Generators.

SM motors Certified UL/CSA are marked for approval by UL 1004-1, Rotating Electrical Machines General Requirements and CSA 100-14, Motors and Generators.

File E511911

Grado di protezione IP

IP protection rating

Indica il grado di isolamento meccanico del corpo motore.

1ª cifra protezione alla penetrazione di corpi solidi.

2ª cifra protezione contro la penetrazione d'acqua.

IP protection rating indicates the degree of mechanical insulation of the motor casing.

The 1st figure indicates the level of protection against the intrusion of solid matter.

The 2nd figure indicates to which degree the motor is waterproof.

IP		Definizione / *Description*	IP		Definizione / *Description*
0		Non protetto / *No protection*	0		Non protetto / *No protection*
1		Protetto da corpi solidi superiori a Ø 50 mm. *Protected against solid matter (over Ø 50 mm).*	1		Protetto contro la caduta verticale di gocce d'acqua. *Protected against drops of water falling vertically.*
2		Protetto da corpi solidi superiori a Ø 12 mm. *Protected against solid matter (over Ø 12 mm).*	2	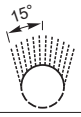	Protetto contro la caduta verticale di gocce d'acqua con inclinazione max di 15°. *Protected against drops of water falling up to 15°.*
3		Protetto da corpi solidi superiori a Ø 2.5 mm. *Protected against solid matter (over Ø 2.5 mm).*	3	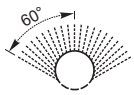	Protetto contro la pioggia. *Rain proof.*
4		Protetto da corpi solidi superiori a Ø1 mm. *Protected against solid matter (over Ø1 mm).*	4		Protetto contro gli spruzzi. *Splash proof.*
5	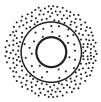	Protetto contro la polvere. *Dust protected.*	5	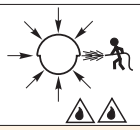	Protetto contro getti d'acqua. *Water jet proof.*
6	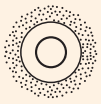	Totalmente protetto contro la polvere. *Fully dust tight.*	6		Protetto dalle ondate. *Waveproof.*
7		N.A.	7		Protetto contro immersione. *Immersion up to 1 metre.*
8		N.A.	8		Protetto contro immersione/sommersione prolungata. *Immersion beyond 1 metre.*

Tipi di servizi IEC

IEC duty cycles

Il servizio di un motore indica il tipo di utilizzo e la gravosità del ciclo di lavoro.

The duty cycle of a motor indicates its use and running cycle.

Grafico servizi più comuni

Most common duty cycles diagram

N = funzionamento / *run*
R = riposo / *rest*

S1

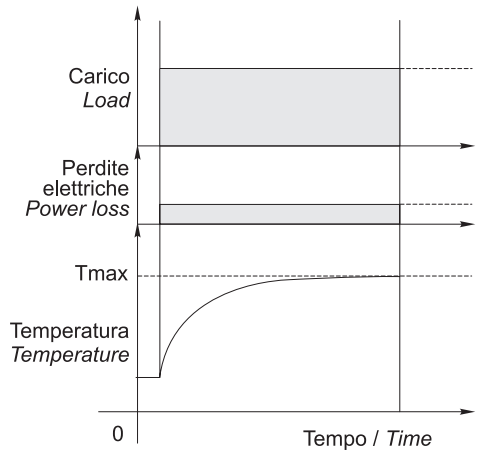

S2/S3

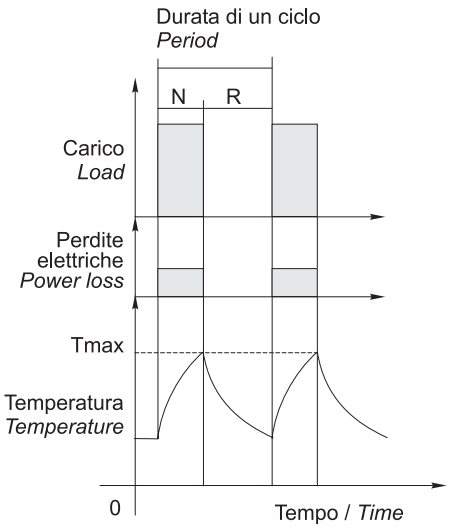

NOTA: Lo stesso motore può essere usato per cicli e servizi diversi, con l'unica limitazione che la temperatura interna non superi mai la Tmax stabilita dalla classe di isolamento termico del motore.

NOTE: The same motor can run under all duty services, limitation is due to internal temperature that must not override Tmax stated by motor thermal class.

Tabella pressacavi

Table of cable glands data

Serie SMT / *SMT Series*

TAGLIA *SIZE*	Pressacavo *Cable gland*
56 / 63	M16x1.5
71 / 80 / 90	M20x1.5

Serie SMM / *SMM Series*

TAGLIA *SIZE*	Pressacavo *Cable gland*
56 / 63	2 x M16x1.5
71	1x M20x1.5 + 1 x M16x1.5

Connessioni e collegamenti — *Connection diagram*

Riferimenti — *References*

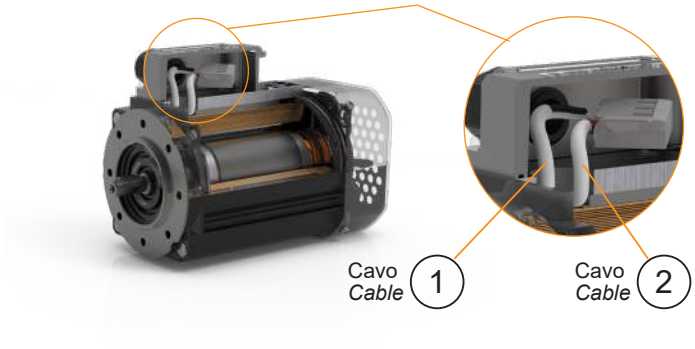

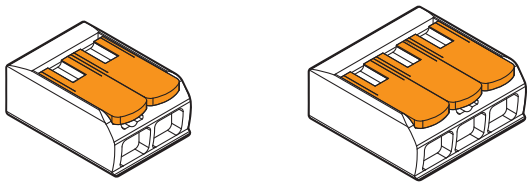

Morsetto di collegamento a leva a 2 e 3 poli
Splicing connector with lever 2 - and 3 - pin.

400/460 V - Trifase / *three phase*

Collegamento a stella / *Star connection*

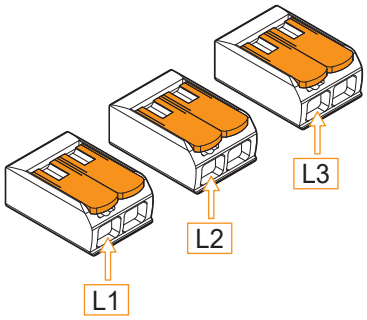

Morsetti a levetta liberi per alimentazione motore
Splicing connector with free-lever for the motor power source

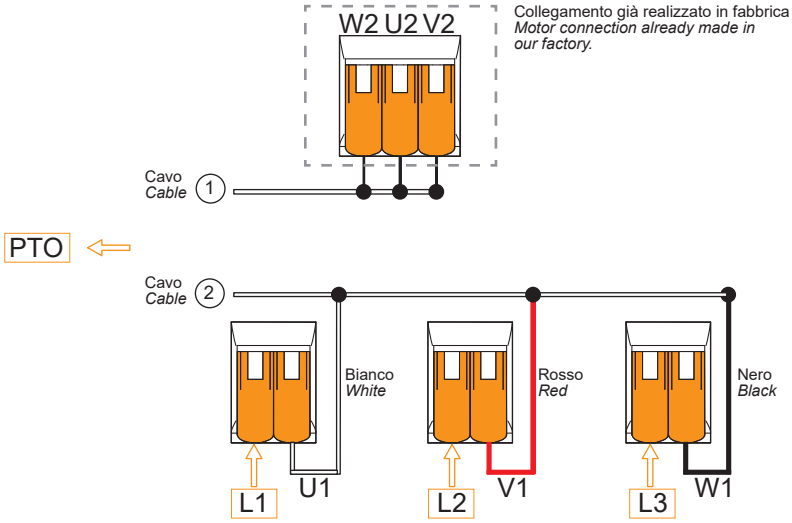

230 V - Trifase / *three phase*

Collegamento a triangolo / *Delta connection*

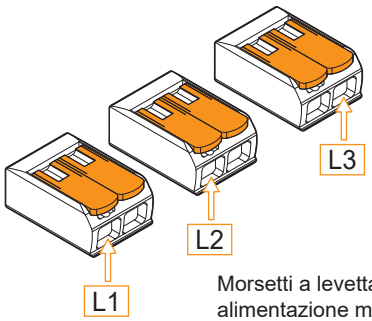

Morsetti a levetta liberi per alimentazione motore

Splicing connector with free-lever for the motor power source

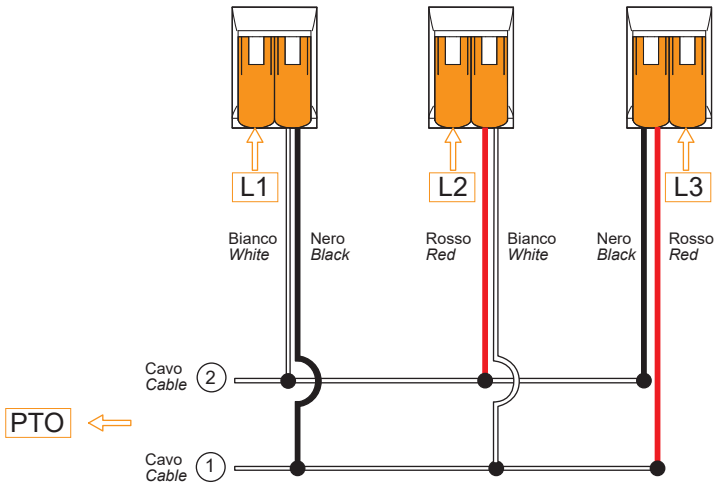

I motori della serie SM sono forniti in collegamento a stella, lo schema di collegamento a triangolo sopra riportato fornisce una chiara indicazione delle modifiche che il cliente può apportare in autonomia. Se necessario contattare il Servizio Tecnico Transtecno.

The SM series is supplied in star connection, the delta connection diagram shown above provides a clear indication of the modification that the customer can make independently. If needed, contact Transtecno Technical Service.

Connessioni e collegamenti — *Connection diagram*

115 V - Monofase / *single phase*

Monofase da SMM 56... a SMM 71... / *Single phase from SMM 56... to SMM 71...*

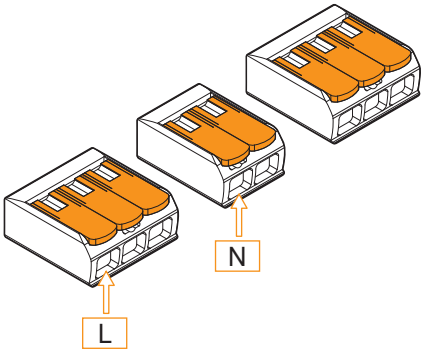

Morsetti a levetta liberi per alimentazione motore
Splicing connector with free-lever for the motor power source

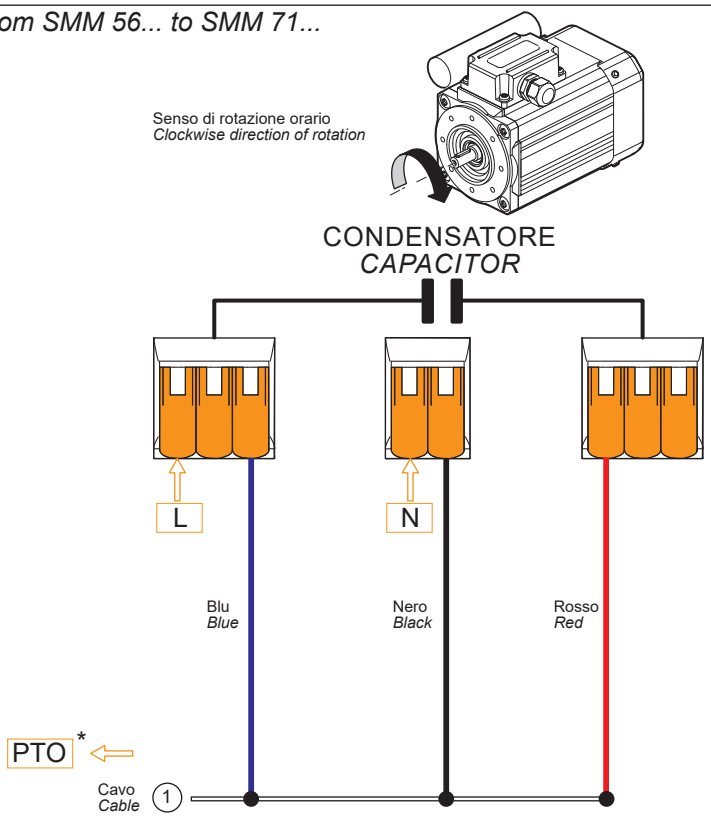

115 V - Monofase / *single phase*

Monofase da SMM 56... a SMM 71... / *Single phase from SMM 56... to SMM 71...*

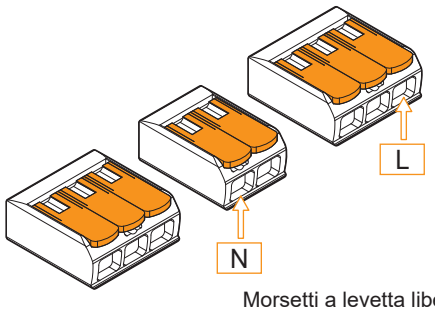

Morsetti a levetta liberi per alimentazione motore

Splicing connector with free-lever for the motor power source

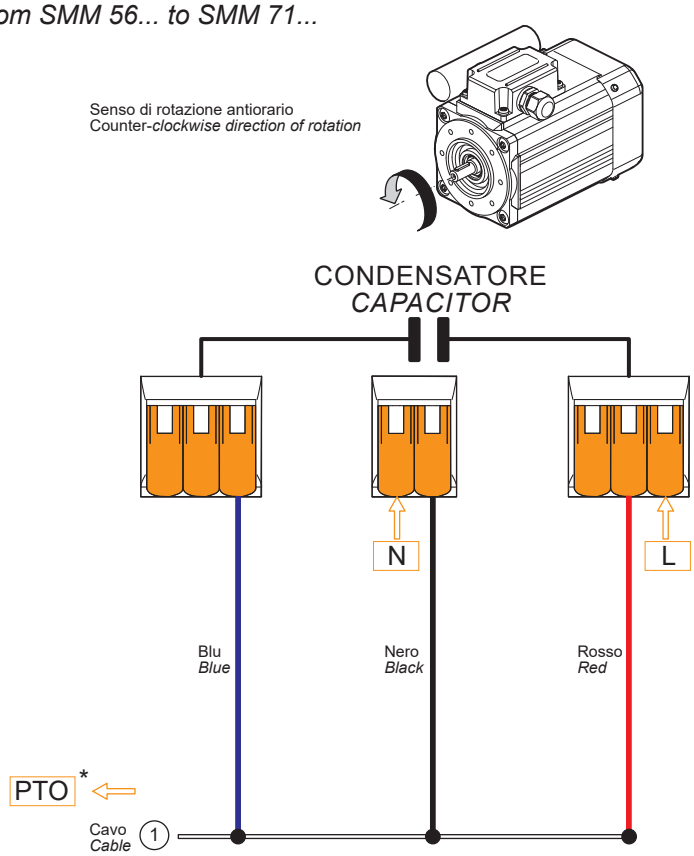

*: collegamento al circuito di comando del motore a cura del cliente. Per ragioni di sicurezza è sconsigliato il collegamento in serie. Se necessario contattare il Servizio Tecnico Transtecno.

**: motor supply connection by the customer. For safety reason Transtecno advises against PTO connected in series. If needed, contact Transtecno Technical Service.*

Targhetta — *Nameplate*

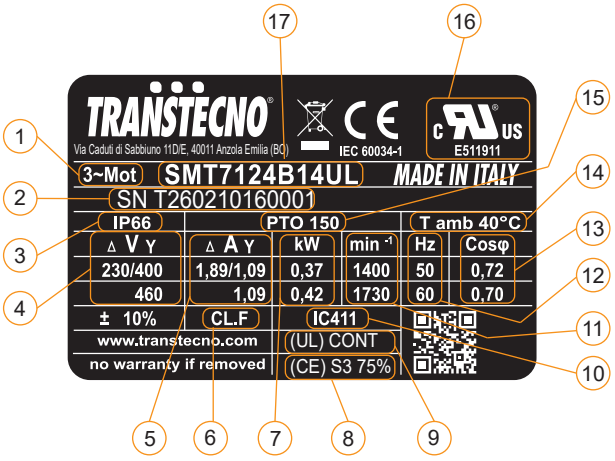

Pos.	Descrizione	*Description*
1	Tipo di alimentazione	*Power supply*
2	Numero di serie	*Serial number*
3	Grado di protezione IP motore	*Motor IP protection rating*
4	Tensione di alimentazione	*Supply voltage*
5	Corrente nominale	*Rated current*
6	Classe di isolamento	*Insulation class*
7	Potenza nominale	*Rated power*
8	Servizio per certificazione CE	*CE compliance duty*
9	Servizio per certificazione UL/CSA	*UL/CSA compliance duty*
10	Ventilazione	*Fan cooling*
11	Velocità nominale	*Rated speed*
12	Frequenza nominale	*Rated frequency*
13	Fattore di potenza	*Power factor*
14	Temperatura ambiente massima	*Max allowed ambient temperature*
15	Protezione termica PTO 150°C	*PTO 150°C Thermal protection*
16	Certificazione UL/CSA	*UL/CSA compliance*
17	Tipo di motore	*Motor type*

TRANSTECNO®

the modular gearmotor

USV 538

IP66

Pre-Stage AC motors





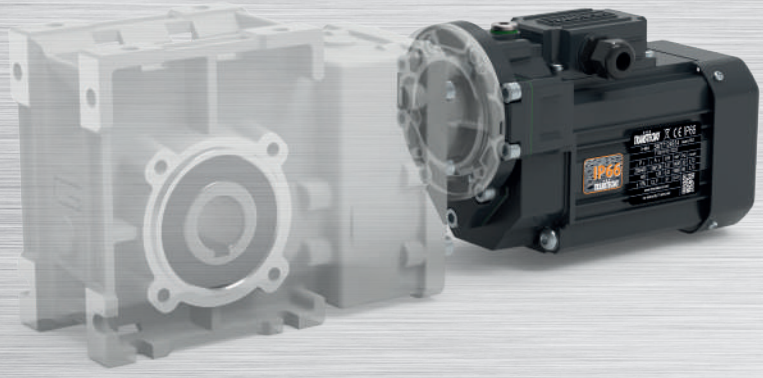

CE

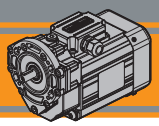



Indice	*Index*	Pag. *Page*
Caratteristiche tecniche	*Technical features*	**R2**
Designazione	*Classification*	**R3**
Simbologia e formule	*Symbols and formulas*	**R3**
Dati tecnici trifase	*Three phase technical data*	**R4**
Dati tecnici monofase	*Single phase technical data*	**R4**
Carichi radiali	*Radial loads*	**R4**
Dimensioni USV trifase	*Three phase USV dimensions*	**R5**
Dimensioni USV monofase	*Single phase USV dimensions*	**R7**
Cava esagonale	*Hexagonal socket*	**R8**
Gradi di protezione IP	*IP protection rating*	**R8**
Tipo di servizio IEC	*IEC duty cycles*	**R9**
Classe di isolamento termico	*Insulation class*	**R10**
USV - Funzionamento a 60 Hz	*USV - 60 Hz line power supply*	**R10**
Tabella pressacavi	*Table of cable glands data*	**R10**
Connessioni e collegamenti	*Connection diagram*	**R11**
Targhetta	*Nameplate*	**R15**

Questa sezione annulla e sostituisce ogni precedente edizione o revisione. Qualora questa sezione non Vi sia giunta in distribuzione controllata, l'aggiornamento dei dati ivi contenuto non è assicurato. **In tal caso la versione più aggiornata è disponibile sul nostro sito internet www.transtecno.com**

This section replaces any previous edition and revision. If you obtained this catalogue other than through controlled distribution channels, the most up to date content is not guaranteed. ***In this case the latest version is available on our web site www.transtecno.com***

Caratteristiche tecniche

I pre-stage AC motors **USV** presentano una compattezza unica sul mercato. Questo li rende ideali nelle applicazioni che necessitano di ingombri ridotti.

Le caratteristiche principali sono:

- 4 taglie: **USV63**, **71**, **80** e **90** con flange IEC B14
- 3 diverse velocità per ogni taglia: **470**, **280** e **175** rpm
- Alimentazione in corrente alternata trifase e monofase
- Potenze da **0.09** a **1.1 kW** in classe di rendimento **IE1**, **IE2** e **IE3**
- Grado di protezione **IP66** (eccetto il condensatore)
- Cassa motore in alluminio estruso anodizzato nero
- Flange e scudi in alluminio pressofuso verniciato nero
- Idonei al funzionamento con inverter
- Protezione termica PTO 150°C
- Classe di isolamento F
- Disponibili nelle versioni ventilata (uso S1) e non ventilata (uso S3)
- Versioni autofrenante, servoventilata e con certificazione **UL/CSA** disponibili a richiesta

Technical characteristics

__USV__ pre-stage AC motors introduce a unique compactness on the market. This makes them ideal for applications requiring reduced space.

The main features are:

- *4 sizes: __USV63__, __71__, __80__ and __90__ with IEC B14 flanges*
- *3 different speeds for each size: __470__, __280__ and __175__ rpm*
- *Three-phase and single-phase AC power supply*
- *Power from __0.09__ to __1.1__ kW in __IE1__, __IE2__ and __IE3__ efficiency class*
- *__IP66__ protection standard (except for the capacitor)*
- *Black anodized extruded aluminum motor housing*
- *Black coated die-cast aluminum shields and flanges*
- *Suitable to be driven by inverter*
- *PTO 150°C thermal protection*
- *Class F insulation standard*
- *Fan cooled (S1 duty) and not ventilated (S3 duty)versions available*
- *Self-braking, forced ventilation and __UL/CSA__ compliance versions available on request*

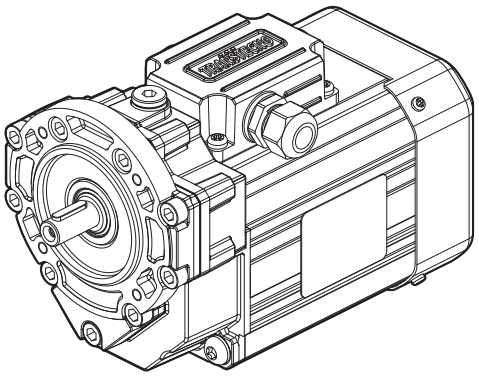

USV .. TEFC

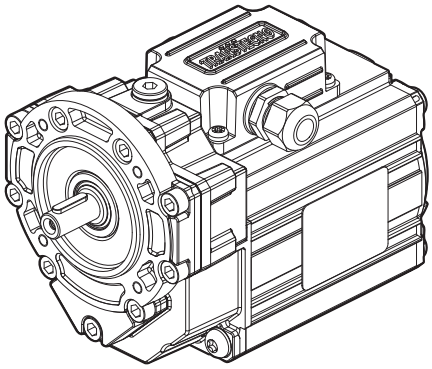

USV .. TENV

IP66 TRANSTECNO

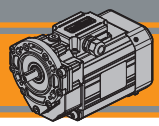

Designazione *Classification*

PRE-STAGE AC MOTOR										
USV	**63**	**B14**	**8**	**D11**	**0.18 kW**	**IE2**	**3ph**	**230-400 V**	**50 Hz**	**TEFC**
Tipo *Type*	Grandezza *Size*	Forma costruttiva *Version*	Rapporto *Ratio*	Diametro albero *Shaft diameter*	Potenza *Power*	Classe di rendimento *Efficiency class*	*Alimentazione Power Supply*	Tensione *Voltage*	Frequenza *Frequency*	Ventilazione *Fan cooling*
USV	**63** **71** **80** **90**	**B14**	**3** **5** **8**	**D11** **D14** **D19** **D24**	**0.09 kW** **...** **1.1 kW**	**IE1** **IE2** **IE3**	**1ph** **3ph**	**230 V** **230-400 V**	**50Hz** **60Hz**	**TEFC** **TENV**

Simbologia e formule *Symbols and formulas*

P_1	[kW]	Potenza nominale	*Rated power*
i		Rapporto	*Ratio*
I_n	[A]	Corrente nominale (a 400V)	*Rated current (at 400V)*
M_2	[Nm]	Coppia in uscita	*Output torque*
n_2	[rpm]	Velocità in uscita	*Output speed*
I_s / I_n		Rapporto corrente di spunto / corrente nominale	*Ratio start current / rated current*
sf		Fattore di servizio	*Service factor*
cosφ		Fattore di potenza al carico nominale	*Power factor at rated torque load*
Potenza *Power*	[HP]	Potenza [kW] x 1.341	*Power [kW] x 1.341*
Potenza resa P_n *P_n output power*	[kW]	Potenza assorbita x η	*Absorbed power x η*
Pot. assorbita *Absorbed power*	[kW]	$\frac{V \times I \times \cos\varphi}{1000}$ (monofase) $\frac{V \times I \times \sqrt{3} \times \cos\varphi}{1000}$ (trifase)	$\frac{V \times I \times \cos\varphi}{1000}$ *(singlephase)* $\frac{V \times I \times \sqrt{3} \times \cos\varphi}{1000}$ *(threephase)*
I_n (230 V)		In (400 V) x √3	*In (400 V) x √3*

USV

Dati tecnici — *Technical data*

USV trifase / *USV Three phase*

(230-400 V / 50 Hz) poli / *poles* 4

3 ~

RENDIMENTO *EFFICIENCY*	P_1 [kW]	n_2 [min^{-1}]	M_2 [Nm]	sf	i	TAGLIA *SIZE*	I_n (400V) [A]	I_S / I_n	cosφ	Servizio *Duty* TEFC	Servizio *Duty* TENV
IE1	0.09	470	1.8	9.4	3	USV63 B14 USV71 B14	0.45	2.4	0.62	S1	S3 30%
		280	3.0	6.3	5						
		175	4.8	3.1	8						
IE2	0.12	470	2.4	7.1	3		0.48	2.4	0.61		S3 60%
		280	4.0	4.7	5						
		175	6.4	2.3	8						
IE2	0.18	470	3.6	5.5	3		0.65	2.9	0.62		
		280	6.0	3.7	5						
		175	9.6	1.6	8						
IE2	0.25	470	5.0	4.0	3		0.88	3.5	0.60		
		280	8.4	2.6	5						
		175	13	1.1	8						
IE2	0.37	470	7.4	6.1	3	USV80 B14 USV90 B14	1.05	4.9	0.70		
		280	12	4.0	5						
		175	20	2.5	8						
IE2	0.55	470	11	4.1	3		1.56	5.2	0.66		
		280	18	2.7	5						
		175	29	1.7	8						
IE3	0.75	470	15	3.7	3		1.94	6.0	0.68		S3 70%
		280	25	2.6	5						
		175	40	1.6	8						
IE3	1.1	470	22	2.5	3		2.91	6.8	0.65		
		280	37	1.8	5						
		175	59	1.1	8						

Nota: Per l'utilizzo al di sopra dei 60Hz si prega di contattare il nostro servizio tecnico.

Note: *For use above 60Hz please contact our technical service.*

USV monofase / *USV Single phase*

(230 V / 50 Hz) poli / *poles* 4

1 ~

RENDIMENTO *EFFICIENCY*	P_1 [kW]	n_2 [min^{-1}]	M_2 [Nm]	sf	i	TAGLIA *SIZE*	I_n (230V) [A]	I_S / I_n	cosφ	Cap [µF]	Servizio *Duty* TEFC	Servizio *Duty* TENV
IE1	0.09	470	1.8	9.4	3	USV63 B14 USV71 B14	0.82	1.79	0.93	12	S1	S3 50%
		280	3.0	6.3	5							
		175	4.8	3.1	8							
IE2	0.12	470	2.4	7.1	3		1.06	2.23	0.93	12.5		
		280	4.0	4.7	5							
		175	6.4	2.3	8							
IE2	0.18	470	3.6	5.5	3		1.50	2.33	0.93	16		
		280	6.0	3.7	5							
		175	9.6	1.6	8							
IE2	0.25	470	5.0	4.0	3		1.95	2.52	0.93	20		
		280	8.4	2.6	5							
		175	13	1.1	8							

Carichi radiali — *Radial loads*

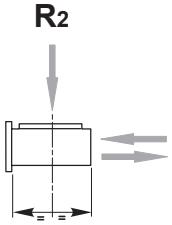

USV	R_2 max [N]
63 71	500
80 90	1000

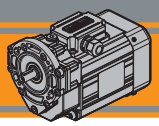

Dimensioni USV Trifase | ***Three phase USV Dimensions***

3 ~ USV63 B14 ... D11 ... 3ph ... TEFC / TENV

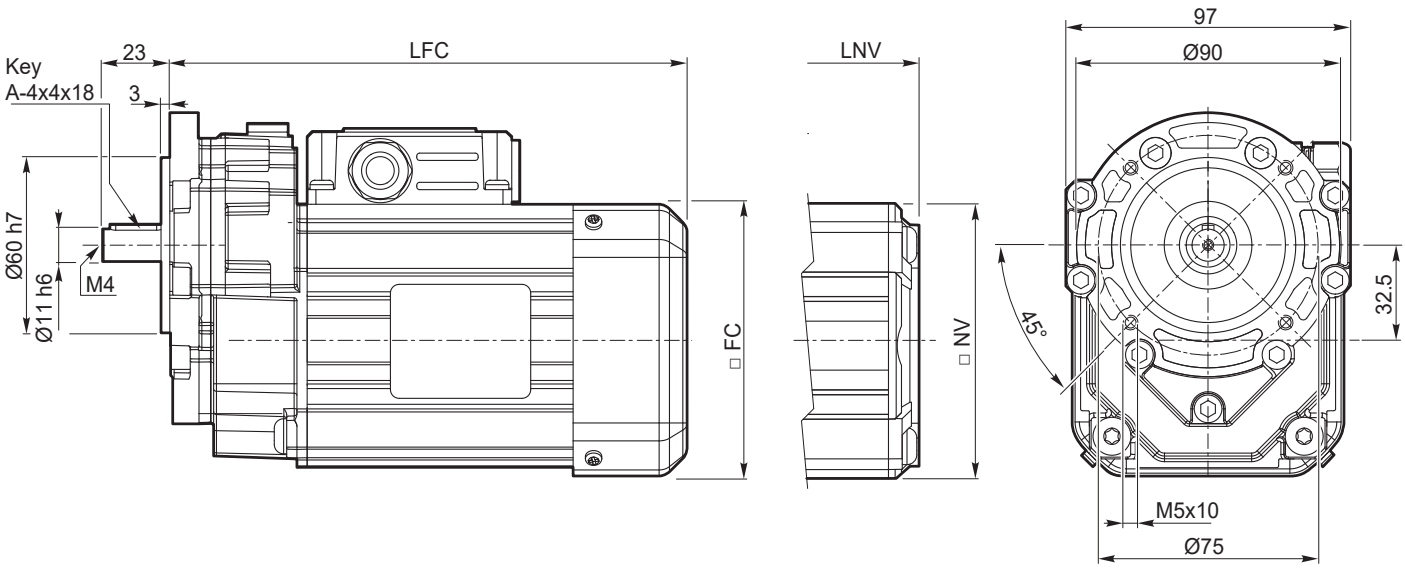

TAGLIA *SIZE*	P1 [kW]	... TEFC			... TENV			RENDIMENTO *EFFICIENCY*
		LFC	□ FC	Kg	LNV	□ NV	Kg	
USV63 B14	**0.09**	177	93	3.7	153	87	3.6	IE1
	0.12	207	93	4.6	183	87	4.5	**IE2**
	0.18	214.5	105	5.7	187.5	97	5.6	**IE2**
	0.25	239.5	105	6.9	212.5	97	6.8	**IE2**

3 ~ USV71 B14 ... D14 ... 3ph ... TEFC / TENV

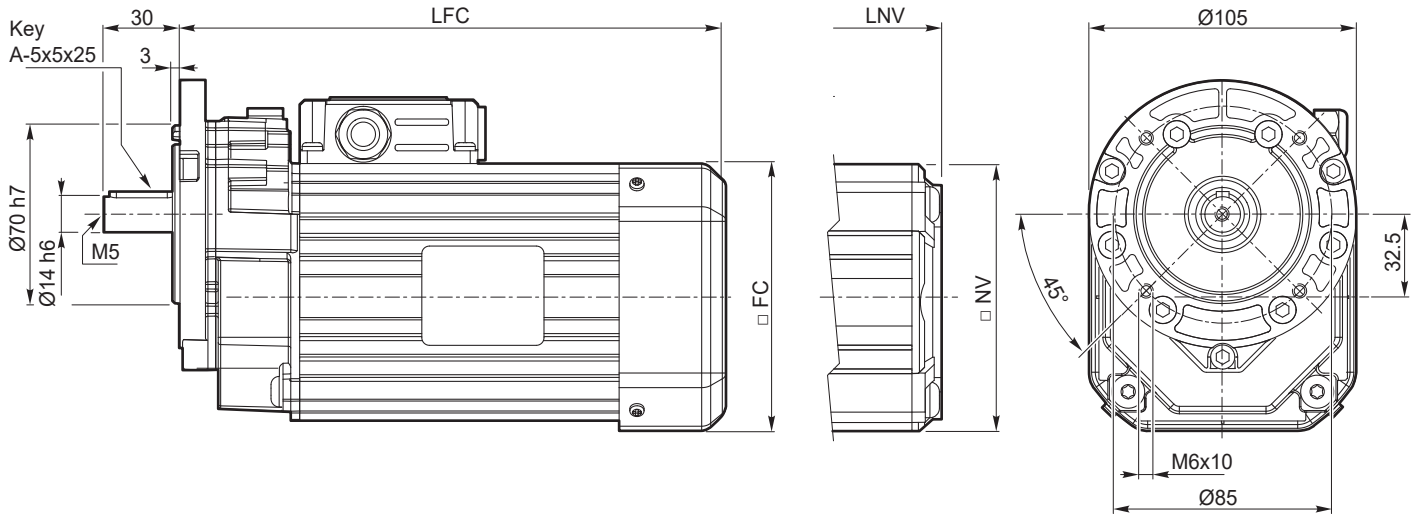

TAGLIA *SIZE*	P1 [kW]	... TEFC			... TENV			RENDIMENTO *EFFICIENCY*
		LFC	□ FC	Kg	LNV	□ NV	Kg	
USV71 B14	**0.09**	177	93	3.9	153	87	3.8	IE1
	0.12	207	93	4.7	183	87	4.6	**IE2**
	0.18	214.5	105	5.8	187.5	97	5.7	**IE2**
	0.25	239.5	105	7.0	212.5	97	6.9	**IE2**

USV

Dimensioni USV Trifase | ***Three phase USV Dimensions***

3 ~ USV80 B14 ... D19 ... 3ph ... TEFC / TENV

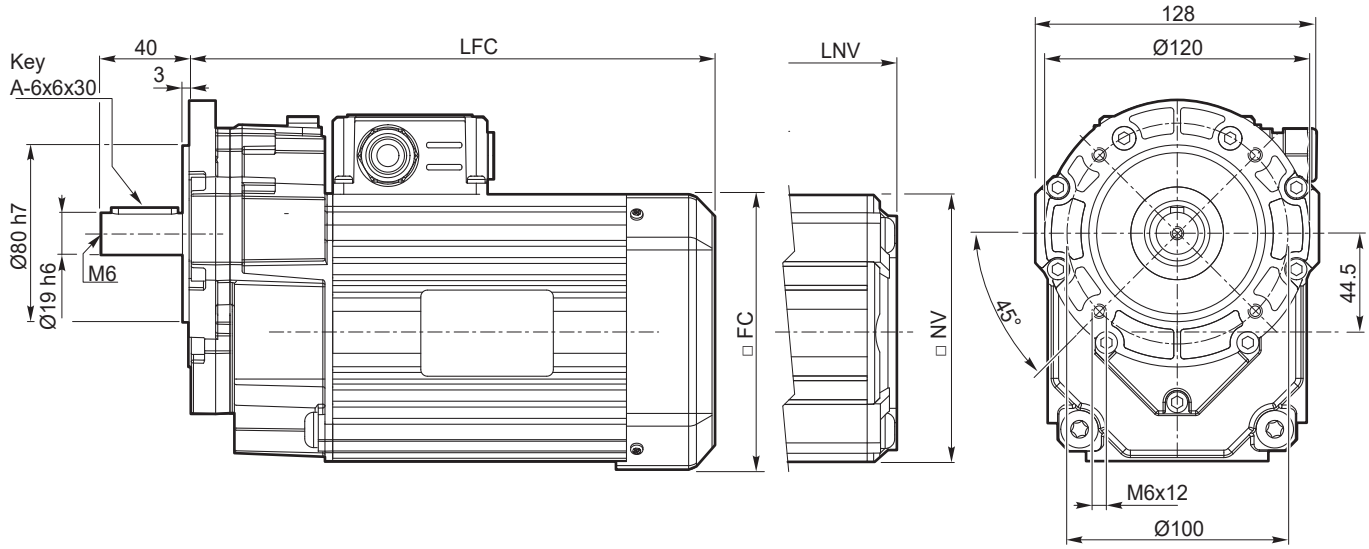

TAGLIA *SIZE*	P1 [kW]	... TEFC			... TENV			RENDIMENTO *EFFICIENCY*
		LFC	□ FC	Kg	LNV	□ NV	Kg	
USV80 B14	0.37	238	125	9.4	209.5	117	9.2	IE2
	0.55	263	125	11.1	234.5	117	10.9	IE2
	0.75	282	140	13.7	245	132	13.4	IE3
	1.1	332	140	18.7	295	132	18.4	IE3

3 ~ USV90 B14 ... D24 ... 3ph ... TEFC / TENV

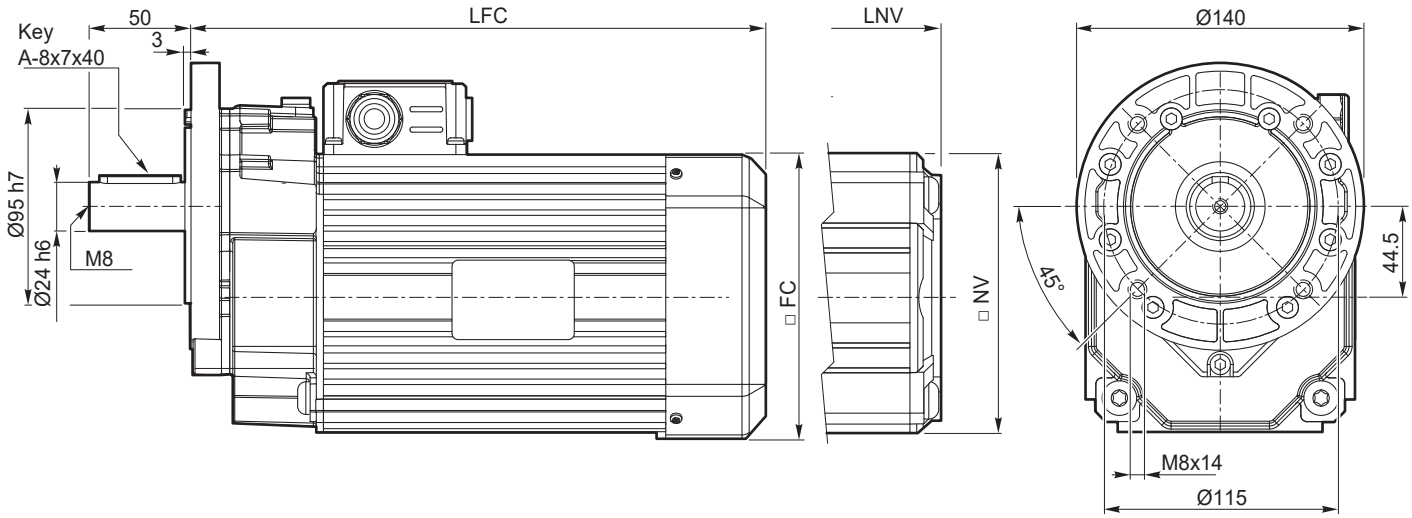

TAGLIA *SIZE*	P1 [kW]	... TEFC			... TENV			RENDIMENTO *EFFICIENCY*
		LFC	□ FC	Kg	LNV	□ NV	Kg	
USV90 B14	0.37	238	125	9.7	209.5	117	9.5	IE2
	0.55	263	125	11.3	234.5	117	11.1	IE2
	0.75	282	140	14.0	245	132	13.7	IE3
	1.1	332	140	19.0	295	132	18.7	IE3

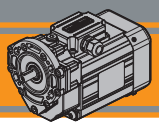

Dimensioni USV Monofase — *Single phase USV Dimensions*

1 ~ USV63 B14 ... D11 ... 1ph ... TEFC / TENV

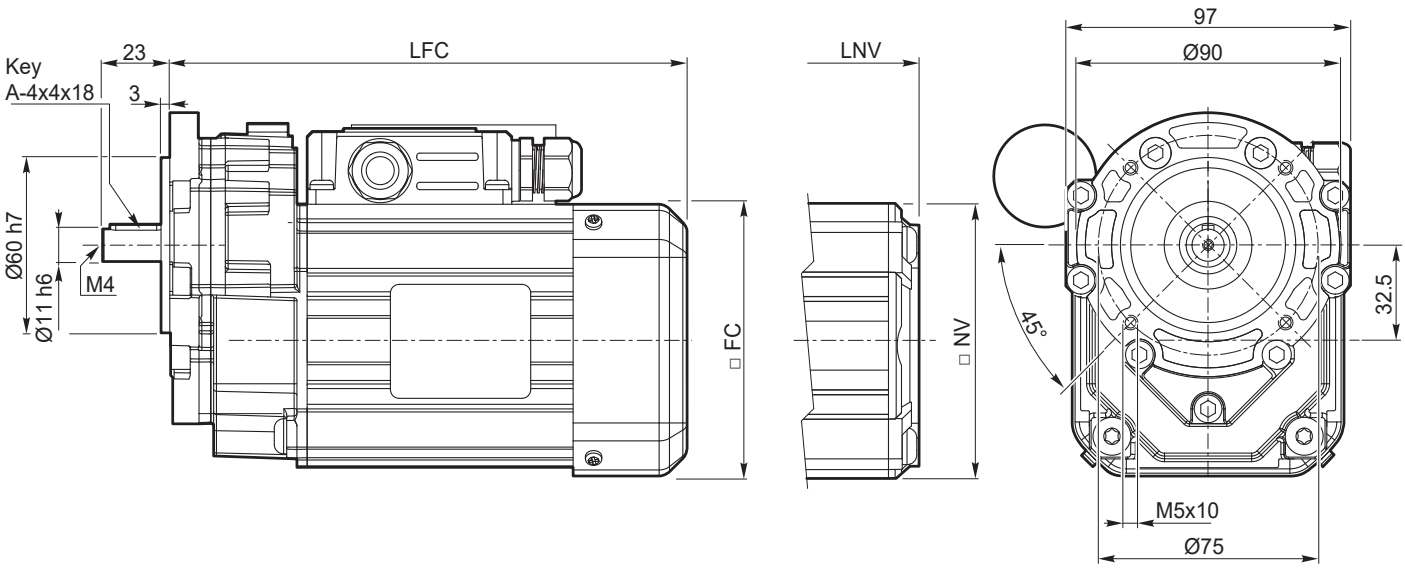

TAGLIA *SIZE*	P1 [kW]	... TEFC			... TENV			RENDIMENTO *EFFICIENCY*
		LFC	□ FC	Kg	LNV	□ NV	Kg	
USV63 B14	0.09	177	93	3.7	153	87	3.6	IE1
	0.12	207	93	4.6	183	87	4.5	IE2
	0.18	214.5	105	5.7	187.5	97	5.6	IE2
	0.25	239.5	105	6.9	212.5	97	6.8	IE2

1 ~ USV71 B14 ... D14 ... 1ph ... TEFC / TENV

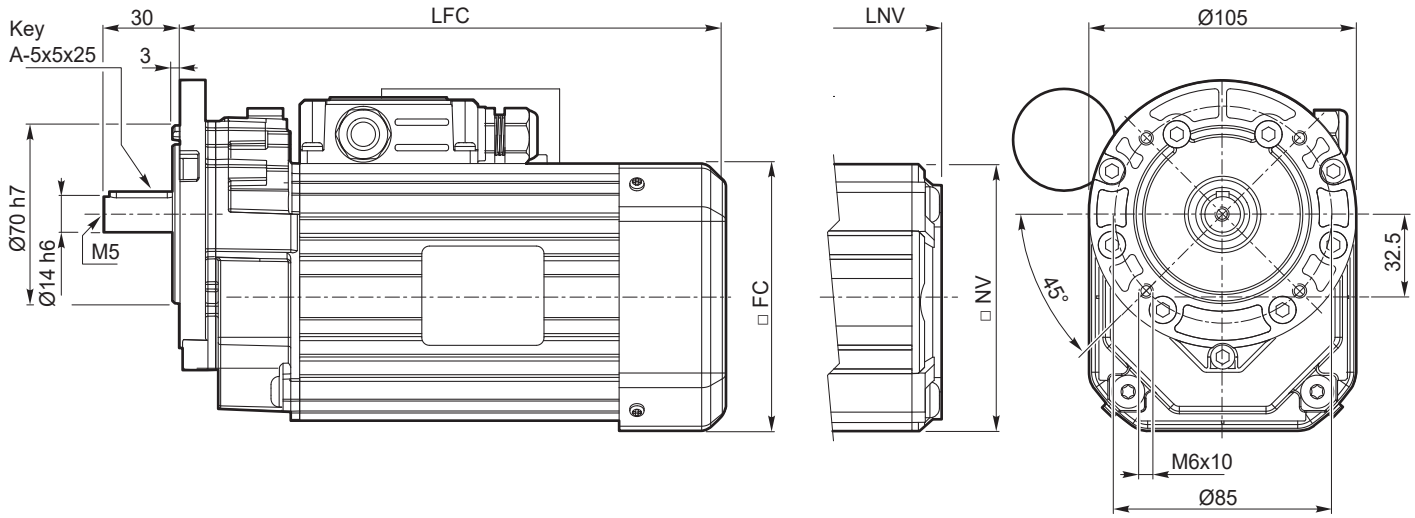

TAGLIA *SIZE*	P1 [kW]	... TEFC			... TENV			RENDIMENTO *EFFICIENCY*
		LFC	□ FC	Kg	LNV	□ NV	Kg	
USV71 B14	0.09	177	93	3.9	153	87	3.8	IE1
	0.12	207	93	4.7	183	87	4.6	IE2
	0.18	214.5	105	5.8	187.5	97	5.7	IE2
	0.25	239.5	105	7.0	212.5	97	6.9	IE2

Cava esagonale — *Hexagonal socket*

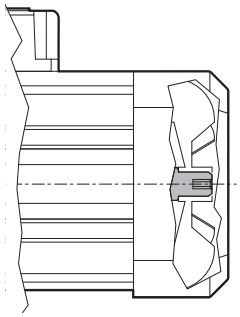

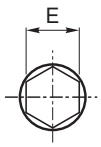

Esagono / *Hexagon*

USV..	E
63	4
71	
80	6
90	

Nota:

Installare a monte dell'alimentazione un dispositivo che assicuri la disconnessione della rete omnipolare, durante le operazioni di rotazione manuale è obbligatorio l'utilizzo di tale sezionatore.

Il quadro elettrico del motore deve essere lucchettabile al fine di evitare il riarmo non previsto alla rete elettrica.

E' severamente vietata la messa in servizio del motore elettrico senza copriventola opportunamente montata.

Note:

An omnipolar cut-off device must be fitted upstream of the power supply; the use of this device is mandatory during manual rotation operations.

The switchgear for the motor must be padlockable in order to prevent the power supply from being accidentally reset. It is strictly prohibited to put the electric motor into service if the fan cover is not fitted.

Grado di protezione IP — *IP protection rating*

Indica il grado di isolamento meccanico del corpo motore.

1ª cifra protezione alla penetrazione di corpi solidi.

2ª cifra protezione contro la penetrazione d'acqua.

IP protection rating indicates the degree of mechanical insulation of the motor casing.

The 1st figure indicates the level of protection against the intrusion of solid matter.

The 2nd figure indicates to which degree the motor is waterproof.

IP		Definizione / *Description*	IP		Definizione / *Description*
0		Non protetto / *No protection*	0		Non protetto / *No protection*
1		Protetto da corpi solidi superiori a Ø 50 mm. *Protected against solid matter (over Ø 50 mm).*	1		Protetto contro la caduta verticale di gocce d'acqua. *Protected against drops of water falling vertically.*
2		Protetto da corpi solidi superiori a Ø 12 mm. *Protected against solid matter (over Ø 12 mm).*	2		Protetto contro la caduta verticale di gocce d'acqua con inclinazione max di 15°. *Protected against drops of water falling up to 15°.*
3		Protetto da corpi solidi superiori a Ø 2.5 mm. *Protected against solid matter (over Ø 2.5 mm).*	3	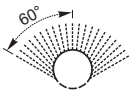	Protetto contro la pioggia. *Rain proof.*
4	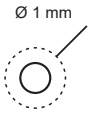	Protetto da corpi solidi superiori a Ø1 mm. *Protected against solid matter (over Ø1 mm).*	4		Protetto contro gli spruzzi. *Splash proof.*
5	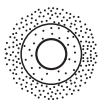	Protetto contro la polvere. *Dust protected.*	5	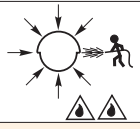	Protetto contro getti d'acqua. *Water jet proof.*
6	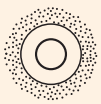	Totalmente protetto contro la polvere. *Fully dust tight.*	6	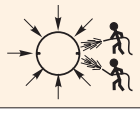	Protetto dalle ondate. *Waveproof.*
7		N.A.	7		Protetto contro immersione. *Immersion up to 1 metre.*
8		N.A.	8		Protetto contro immersione/sommersione prolungata. *Immersion beyond 1 metre.*

Tipi di servizi IEC

IEC duty cycles

Il servizio di un motore indica il tipo di utilizzo e la gravosità del ciclo di lavoro.

The duty cycle of a motor indicates its use and running cycle.

Grafico servizi più comuni

Most common duty cycles diagram

N = funzionamento / *run*
R = riposo / *rest*

S1

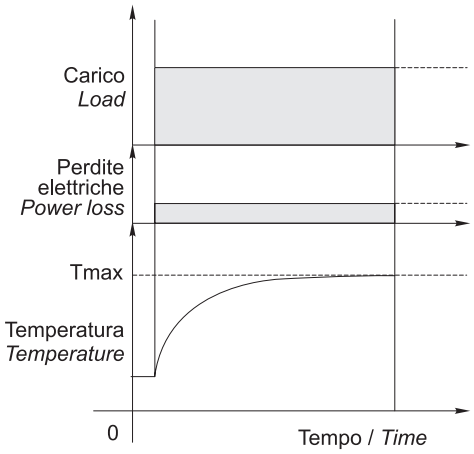

S2/S3

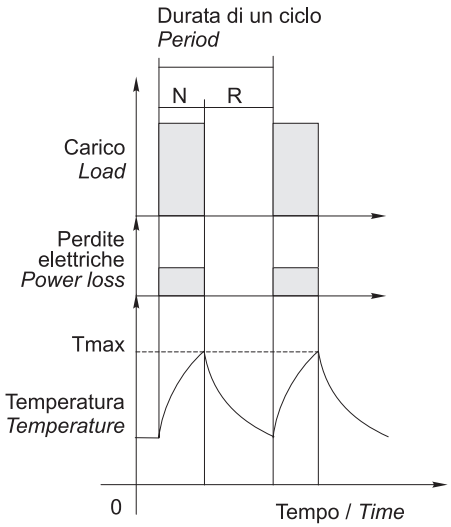

NOTA: Lo stesso motore può essere usato per cicli e servizi diversi, con l'unica limitazione che la temperatura interna non superi mai la Tmax stabilita dalla classe di isolamento termico del motore.

NOTE: The same motor can run under all duty services, limitation is due to internal temperature that must not override Tmax stated by motor thermal class.

USV

Classe di isolamento termico — *Insulation class*

La classe termica indica il grado di resistenza alla temperatura interna, nel punto più caldo (avvolgimenti).
Isolamento termico classe F.

Thermal insulation class indicates the level of thermal protection measured at the hottest point inside the motor (windings).
Thermal insulation class F.

Classe ***Class***	Massima temperatura interna Max. *windings temp.*
E	120°C
B	130°C
F	155°C
H	180°C

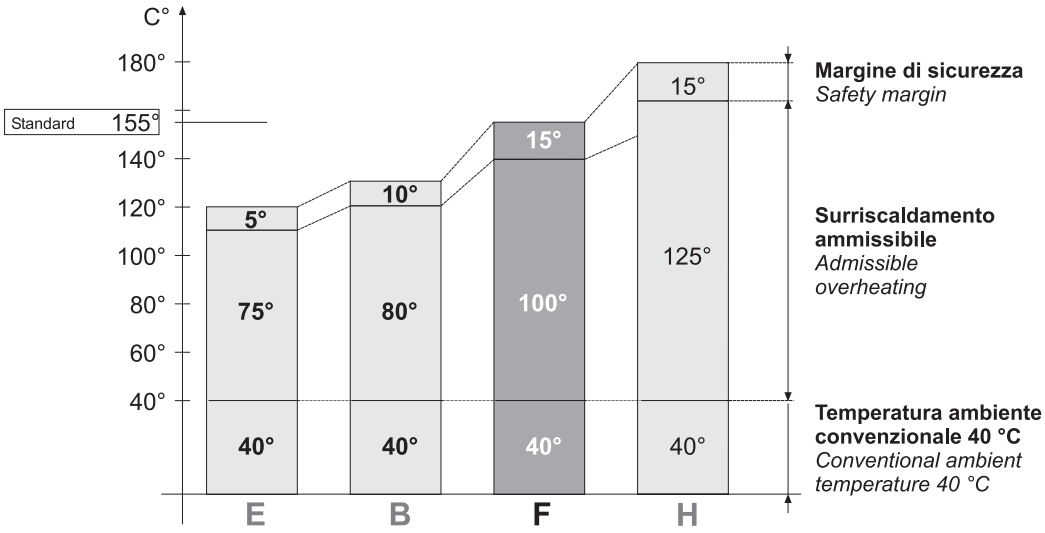

USV - Funzionamento in ambiente 60 Hz — *USV - 60 Hz line power supply*

Velocità, coppia e potenza nominale nel funzionamento a 60 Hz varieranno come da tabella:

Speed, torque and rated power in 60 Hz operation is shown in the following table:

	50 Hz	**60 Hz**
400 V	Vedi dati tecnici / *see technical data* R4 pag.	Velocità / *speed* ≈ + 20% Coppia / *torque* ≈ -20% Potenza / *power* ≈ invariata / *the same*
480 V	**Non permesso / *not allowed***	Velocità / *speed* ≈ + 20% Coppia / *torque* ≈ invariata / *the same* Potenza / *power* ≈ + 20%

Tabella pressacavi — *Table of cable glands data*

3 ~ USV

TAGLIA ***SIZE***	**Pressacavo** ***Cable gland***
63 / 71	M16x1.5
80 / 90	M20x1.5

1 ~ USV

TAGLIA ***SIZE***	**Pressacavo** ***Cable gland***
63 / 71	2 x M16x1.5

Connessioni e collegamenti — *Connection diagram*

Riferimenti — *References*

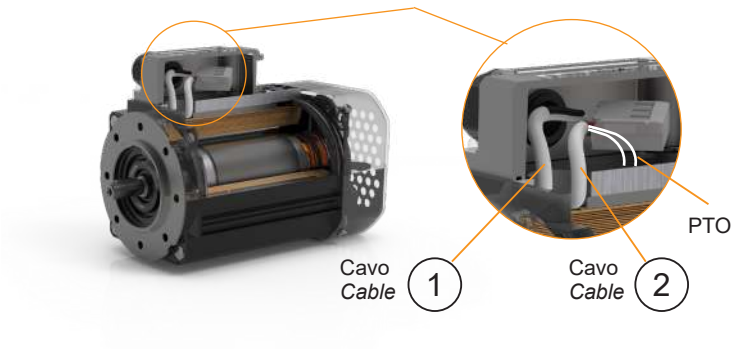

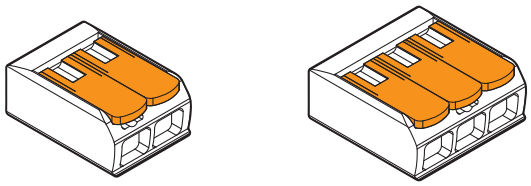

Morsetto di collegamento a leva a 2 e 3 poli
Splicing connector with lever2 - and 3 - pin.

400/460 V - Trifase / *three phase*

Collegamento a stella / *Star connection*

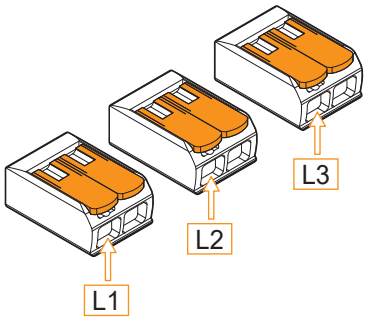

Morsetti a levetta liberi per alimentazione motore
Splicing connector with free-lever for the motor power source

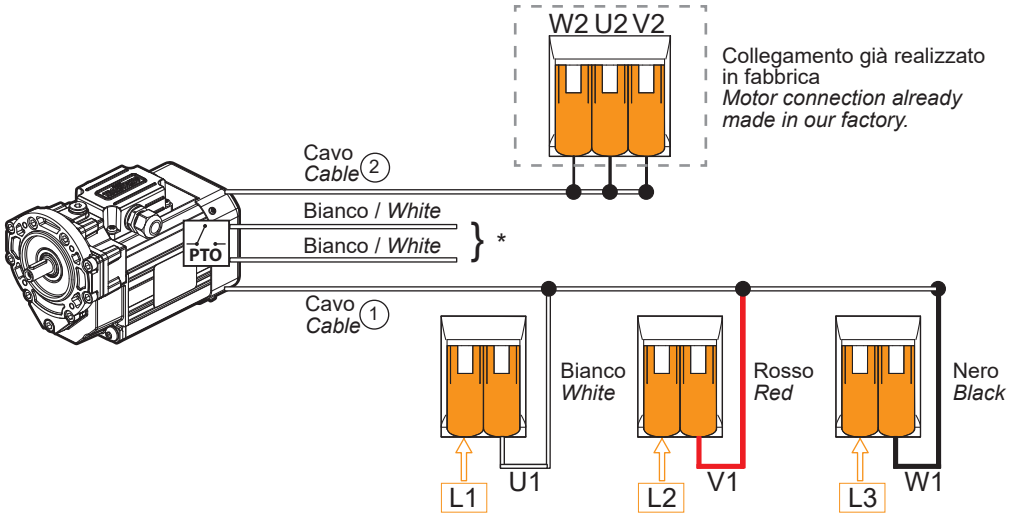

*: collegamento al circuito di comando del motore a cura del cliente. Per ragioni di sicurezza è sconsigliato il collegamento in serie. Se necessario contattare il Servizio Tecnico Transtecno.

*: *motor supply connection by the customer. For safety reason Transtecno advises against PTO connected in series. If needed, contact Transtecno Technical Service.*

USV

Connessioni e collegamenti — *Connection diagram*

230 V - Trifase / *Three phase*

Collegamento a triangolo / *Delta connection*

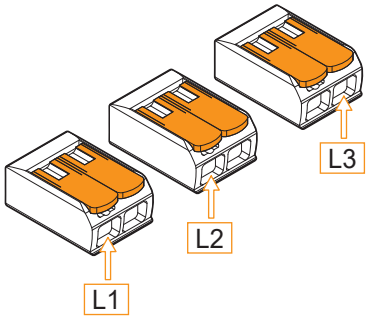

Morsetti a levetta liberi per alimentazione motore
Splicing connector with free-lever for the motor power source

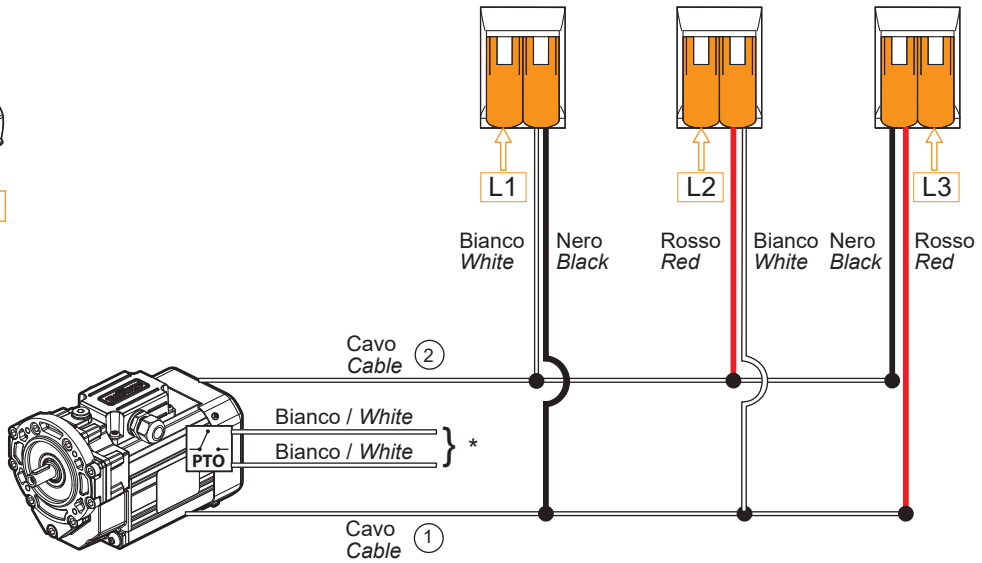

*: collegamento al circuito di comando del motore a cura del cliente. Per ragioni di sicurezza è sconsigliato il collegamento in serie. Se necessario contattare il Servizio Tecnico Transtecno.

**: motor supply connection by the customer. For safety reason Transtecno advises against PTO connected in series. If needed, contact Transtecno Technical Service.*

I motori della serie USV sono forniti in collegamento a stella, lo schema di collegamento a triangolo sopra riportato fornisce una chiara indicazione delle modifiche che il cliente può apportare in autonomia. Se necessario contattare il Servizio Tecnico Transtecno.

The USV series is supplied in star connection, the delta connection diagram shown above provides a clear indication of the modification that the customer can make independently. If needed, contact Transtecno Technical Service.

Connessioni e collegamenti — *Connection diagram*

230 V - Monofase / *Single phase*

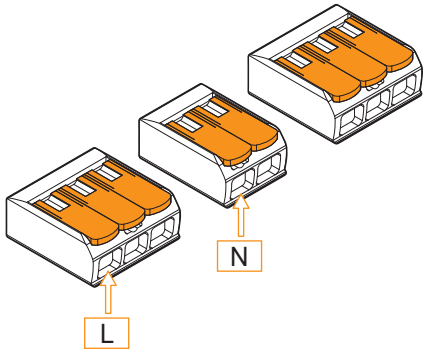

Morsetti a levetta liberi per alimentazione motore
Splicing connector with free-lever for the motor power source

Senso di rotazione orario
Clockwise direction of rotation

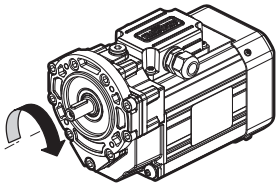

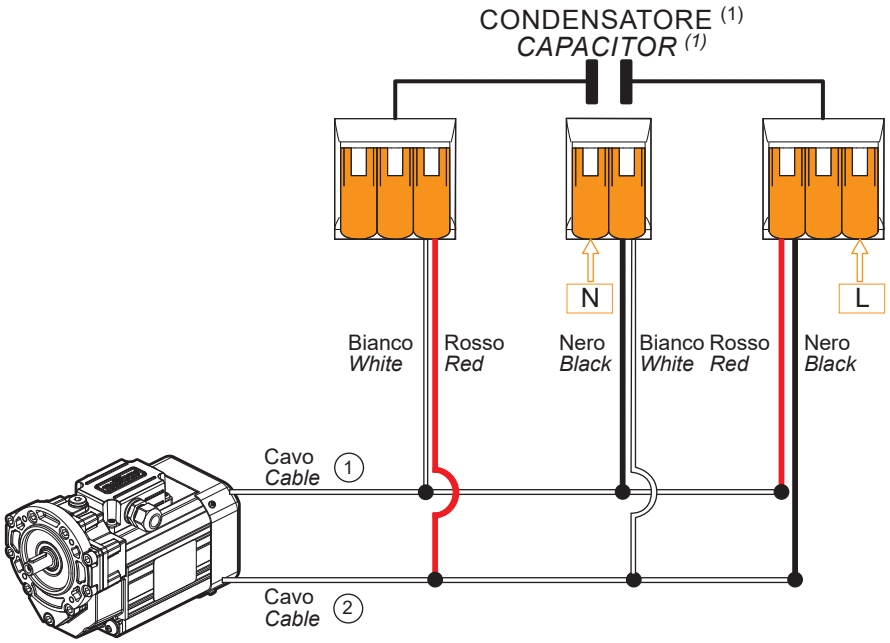

*: collegamento al circuito di comando del motore a cura del cliente. Per ragioni di sicurezza è sconsigliato il collegamento in serie. Se necessario contattare il Servizio Tecnico Transtecno.

*: *motor supply connection by the customer. For safety reason Transtecno advises against PTO connected in series. If needed, contact Transtecno Technical Service.*

USV

Connessioni e collegamenti — *Connection diagram*

230 V - Monofase / *Single phase*

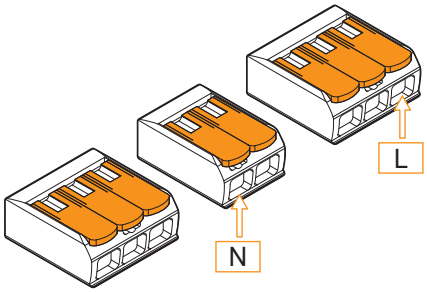

Morsetti a levetta liberi per alimentazione motore
Splicing connector with free-lever for the motor power source

Senso di rotazione antiorario
Counter-clockwise direction of rotation

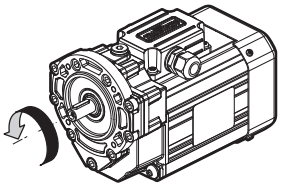

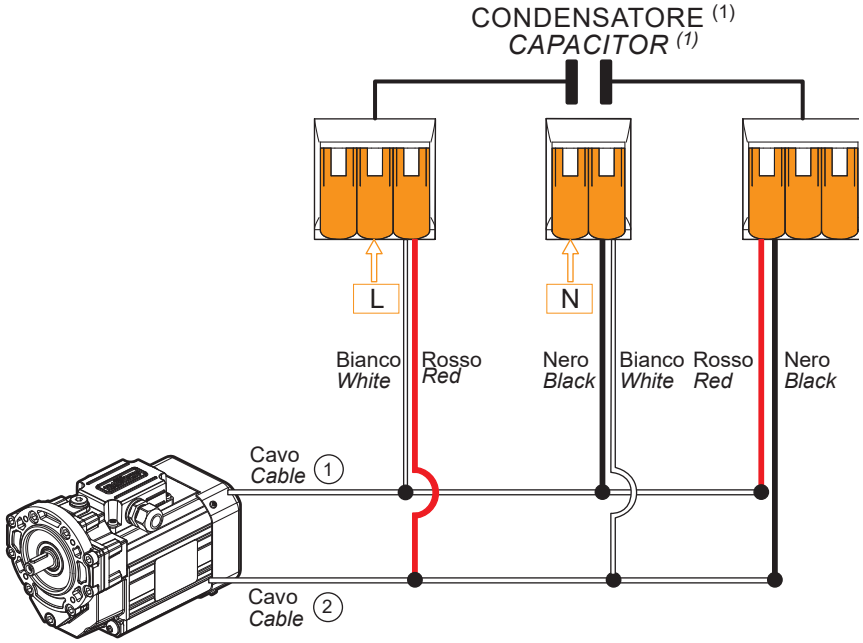

*: collegamento al circuito di comando del motore a cura del cliente. Per ragioni di sicurezza è sconsigliato il collegamento in serie. Se necessario contattare il Servizio Tecnico Transtecno.

**: motor supply connection by the customer. For safety reason Transtecno advises against PTO connected in series. If needed, contact Transtecno Technical Service.*

Targhetta / *Nameplate*

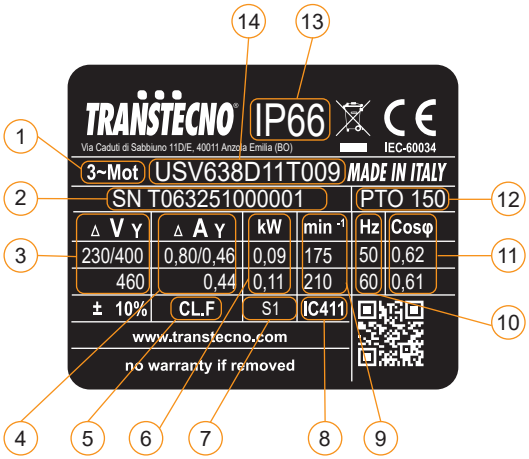

Pos.	Descrizione	*Description*
1	Tipo di alimentazione	*Power supply*
2	Numero di serie	*Serial number*
3	Tensione di alimentazione	*Supply voltage*
4	Corrente nominale	*Rated current*
5	Classe di isolamento	*Insulation class*
6	Potenza nominale	*Rated power*
7	Servizio	*Duty*
8	Ventilazione	*Fan cooling*
9	Velocità nominale	*Rated speed*
10	Frequenza nominale	*Rated frequency*
11	Fattore di potenza	*Power factor*
12	Protezione termica PTO 150°C	*PTO 150°C Thermal protection*
13	Grado di protezione IP	*IP protection rating*
14	Tipo motore	*Motor type*

Note/*Notes*

TRANSTECNO®
the modular gearmotor

TVR2

TVR2 Alù

IP66

Motoinverter Smart
Motor with Smart integrated frequency converter



c UL us

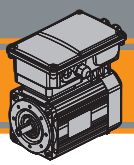

Indice	*Index*	Pag. *Page*
Caratteristiche tecniche	*Technical characteristics*	**S2**
Designazione	*Classification*	**S3**
Dati tecnici	*Technical data*	**S4**
Dimensioni	*Dimensions*	**S5**
Versioni	*Versions*	**S6**
Accessori	*Accessories*	**S7**

Questa sezione annulla e sostituisce ogni precedente edizione o revisione. Qualora questa sezione non Vi sia giunta in distribuzione controllata, l'aggiornamento dei dati ivi contenuto non è assicurato. **In tal caso la versione più aggiornata è disponibile sul nostro sito internet www.transtecno.com**

This section replaces any previous edition and revision. If you obtained this catalogue other than through controlled distribution channels, the most up to date content is not guaranteed. ***In this case the latest version is available on our web site www.transtecno.com***

Caratteristiche tecniche

Tecnovert TVR2 è un convertitore di frequenza scalare SVM (modulazione a spazio vettoriale) integrato nella scatola morsettiera in alluminio del motore trifase.
TVR2 è un dispositivo intelligente in quanto è dotato di un potente processore programmabile in linguaggio software C+.

- **Grado di protezione IP66**
- 1 ingresso analogico 0-10V (standard). Modificabile su richiesta (esempio: 0-5V, 0-20mA, 4-20mA, ecc)
- 6 ingressi digitali, di cui 2 adatti alla lettura encoder
- Interfaccia di comunicazione **RS485, Ethernet, MODBUS, Wifi** (optional)
- Predisposizione per la **lettura dell'encoder**

FUNZIONI PRINCIPALI:

- Utilizzabile come PLC per la realizzazione di sequenze di istruzioni predefinite/programmabili e cicli di lavoro
- Auto adattamento alla rete elettrica in modo da poter essere utilizzato nelle diverse tensioni e frequenze di rete a 115/230V, 230/400 V 50 Hz e 460 V 60 Hz (opzionale)
- Accesso al numero delle ore effettive di funzionamento
- Possibilità di impostare allarmi per la manutenzione programmata
- Retroazione PID controllabile in modo fine e continuo
- Rete di motoinverter sincroni realizzabile tramite MODBUS
- Velocità regolabile tramite segnale analogico o potenziometro (optional).
- Possibilità di limitare la scelta dell'utente solamente ad alcune velocità predefinite
- Parametri impostabili:
  - range di velocità
  - durata delle rampe di accelerazione e decelerazione
  - corrente massima
  - coppia massima
  - durata di lavoro massima.

  Questi parametri possono essere impostati dall'Ufficio Tecnico di Transtecno, attraverso un apposito programmatore o direttamente dal display posto sulla scatola morsettiera (optional).
- Diagnostica allarmi. I sensori ed il software contenuti nel TVR2 forniscono le seguenti protezioni:
  - Surriscaldamento
  - Sovracorrenti
  - Sovratensioni
  - Superamento dei limiti dei parametri preimpostati (corrente, tensione, tempo)

Technical characteristics

***Tecnovert TVR2** is a scalar frequency converter with SVM (space vector modulation) integrated into the aluminum terminal box of the three-phase motor. TVR2 is an intelligent device as it is equipped with a powerful processor programmable in C+ software language.*

- ***Protection grade IP66***
- *1 analog input 0-10V (standard). Modifiable on request (e.g., 0-5V, 0-20mA, 4-20mA, etc.)*
- *6 digital inputs, 2 of which are suitable for encoder reading*
- ***RS485** communication interface, **Ethernet, MODBUS, Wifi** (optional)*
- *Provision for **encoder reading***

MAIN FUNCTIONS:

- *Usable as a PLC for the creation of predefined/programmable instruction sequences and work cycles*
- *Automatic adaptation to the electrical network to be used at different voltages and network frequencies of 115/230V, 230/400 V 50 Hz and 460 V 60 Hz (optional).*
- *Access to the number of actual operating hours*
- *Ability to set alarms for scheduled maintenance*
- *PID feedback controllable finely and continuously*
- *Synchronous motor inverter network achievable via MODBUS*
- *Speed adjustable via analog signal or potentiometer (optional)*
- *Ability to limit user choice to only certain predefined speeds*

- *Settable parameters:*
  - *Speed range*
  - *Acceleration and deceleration ramps time*
  - *Maximum current*
  - *Maximum torque*
  - *Maximum working duration*

  These parameters can be set by Transtecno's Technical Office, through a specific programmer, or directly from the display on the terminal box (optional)

- *Alarm diagnostics. The sensors and software contained in TVR2 provide the following protections:*
  - *Overheating*
  - *Overcurrents*
  - *Overvoltages*
  - *Exceeding preset parameter limits (current, voltage, time)*

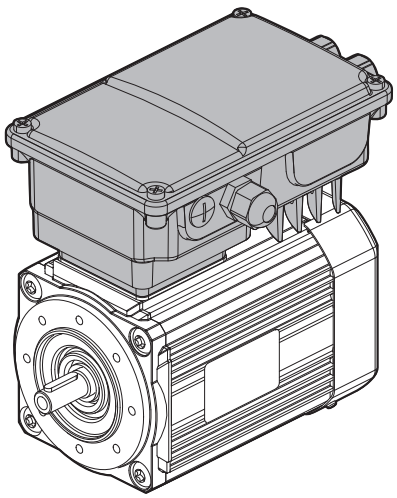

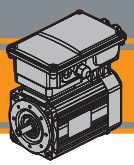

Caratteristiche tecniche — *Technical characteristics*

VANTAGGI DELLA SOLUZIONE MOTOINVERTER:

- Eliminazione del quadro elettrico per applicazioni semplici.
- Inversione della direzione di marcia senza necessità di teleruttori.
- Risparmio energetico
- Miglior protezione per sovratemperatura (poiché l'inverter è direttamente a contatto con il motore)
- Assenza di significativi disturbi EMC dal cavo motore.
- Riduzione rumore generato dalla macchina
- Riduzione delle sollecitazioni meccaniche sulla macchina
- Riduzione costi cablaggio

ADVANTAGES OF THE MOTOR INVERTER SOLUTION :

- *Elimination of the electrical panel for simple applications.*
- *Reversal of the run direction without the need for contactors.*
- *Energy saving*
- *Better protection against overheating (since the inverter is directly in contact with the motor)*
- *Absence of significant EMC disturbances from the motor cable.*
- *Reduction of noise generated by the machine*
- *Reduction of mechanical stress on the machine*
- *Reduction of wiring costs*

Designazione — *Classification*

MOTOINVERTER									
SMT	**63**	**2**	**4**	**0.18 kW**	**B14**	**TVR2**	**230V**	**IP66**	
Tipo *Type*	Grandezza *Size*	Indicativo potenza *Power coefficient*	Poli *Poles*	Potenza *Power*	Forma costruttiva *Version*	Motoinverter smart *Motor with smart integrated frequency converter*	Tensione *Voltage*	IP *IP*	Accessori *Accessories*
SMT	Vedi tabelle *See tables*	**1-2-3-4-5**	**4**	**0.09 kW** **...** **2.2 kW**	**B14**	**TVR2**	**115V** **230V** **400V**	**IP66**	Servoventilazione *Forced ventilation* Display *Display* 2 Tasti *2 Keys* 4 Tasti *4 Keys* Potenziometro a bordo *On board potentiometer*

Dati tecnici — *Technical data*

	ALIMENTAZIONE MOTOINVERTER TVR2 *TVR2 MOTOR WITH INTEGRATED FREQUENCY CONVERTER POWER SUPPLY*				
	230 V			**400 V**	
Potenza motore ***Motore power***	**0,09 ÷ 0,18 kW**	**0,25 ÷ 0,75kW**	**1,10 ÷ 2,20kW**	**0,09 ÷ 0,75kW**	**1,10 ÷ 2,20kW**
Frequenza di lavoro ***Out Frequency***	Campo di utilizzo : 15 ÷ 100 Hz. Sotto 30 Hz è necessaria la servoventilazione. L'uso al di fuori di questo campo è possibile ma si consiglia di contattare Transtecno srl. *Operating range: 15 to 100 Hz. Below 30 Hz, forced ventilation is required.* *Operation outside this range is possible, but it is recommended to contact Transtecno*				
Tipologia ***Run mode***	V/F SVM ("Space Vector Modulation")				
Modulazione ***Modulation***	PWM (Pulse Width Modulation) frequenza portante selezionabile *Selectable Carrier frequency: 2,5-5-7,5-10-12-15kHz*				
Corrente nominale ***Rated current***	2.5 A	3.5 A	8.3 A	2.0 A	4.8 A
Massima corrente ***Max Current***	6.0 A	8.0 A	14.0 A	5.0 A	12.0 A
Sovraccarico ammesso in S1 ***Continuous admitted overload***	150 %				
Grado di protezione ***IP Protection***	IP66 TRANSTECNO				
Ingresso analogico ***Analog input***	1 ingresso analogico programmabile *1 selectable analog input:* 0-10V, 0-20mA, 4-20mA:				
Ingressi digitali ***Dig inputs***	6, di cui 2 adatti alla lettura encoder *6, of which 2 are suitable for encoder input*				
Encoder	SI / *YES* (optional)				
Uscita dig ***Dig outputs***	1 output	1 output	1 output	1 output	2 outputs
Comunicazione di campo ***Communications***	Ethernet, RS485, ModBus, WiFi (optional)				
Allarmi ***Alarms***	Vedere manuale uso e manutenzione *See the user and maintenance manual*				
Temperatura ambiente ***Ambient temperature***	Da +5°C a +40°C *From +5°C to +40°C*				
Altitudine ***Altitude***	Max 1000 m sul livello del mare. Oltre serve declassare *Max 1000 meters above sea level. Beyond that, it needs to be downgraded.*				
Declassamento ***Downgrading***	Declassare -3% per ogni °C da 40 °C fino a 60 °C amb temp *Downgrade -3% each °C beyond 40 °C and until 60 °C amb temp*				
	Declassare -5% sopra i 1000m per ogni 1000m aggiuntivi s.l.m *Downgrade -5% beyond 1000m every 1000m more a.s.l.*				
Metodo di raffreddamento ***Cooling Method***	Autoventilato o servoventilato, dipende dal motore *Self-cooling or forced ventilation depending on the motor*				
Filtro EMC ***Filter EMC***	Classe A CAT. C1 integrato *Class A CAT. C1 integrated*				
Omologazioni ***Certifications***	CE cULus			CE	
	Certificazione UL e CSA disponibile fino a 0,75 kW inclusi *UL and CSA certification available up to and including 0.75 kW*				
Predisp pressacavi ***Cable glands provision***	1x PG11 / 3 x PG9				

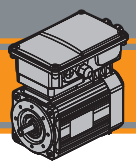

Dimensioni

Dimensions

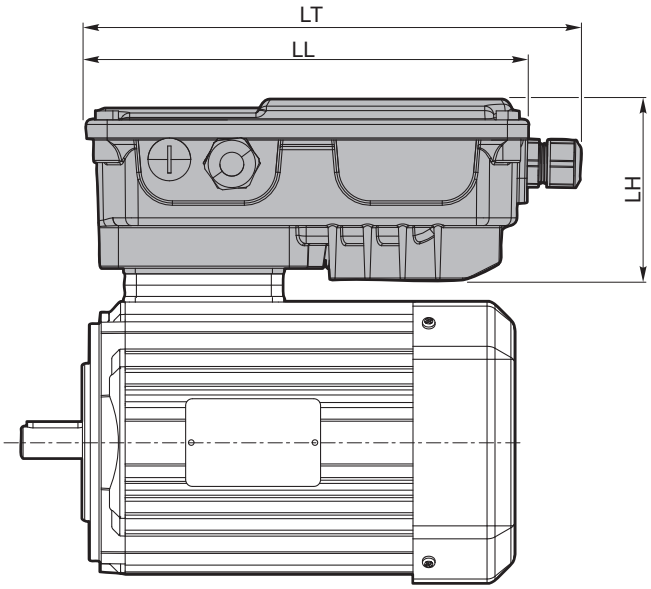

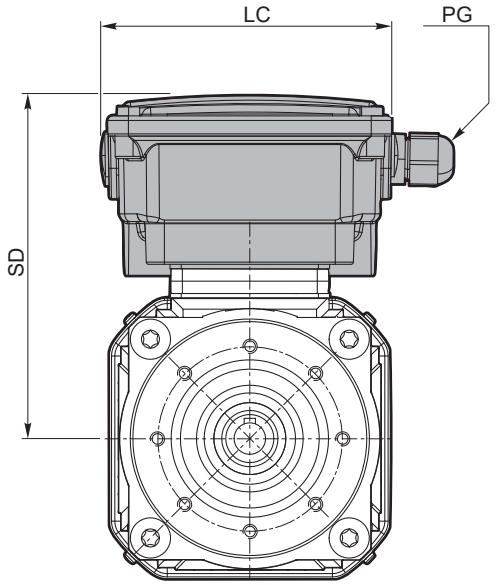

Nota:

le misure qua riportate indicano l'ingombro della scatola dell'inverter. Dopo aver selezionato la configurazione motoinverter più opportuna, contattare Transtecno per il disegno definitivo

Note:

The dimensions provided here indicate the size of the inverter box. After selecting the most suitable motorinverter configuration, please contact Transtecno for the final drawing

ALIMENTAZIONE MOTOINVERTER TVR2 TVR2 MOTOR WITH INTEGRATED FREQUENCY CONVERTER POWER SUPPLY	Potenza motore Motor power	LC [mm]	LL [mm]	LH [mm]	LT [mm]
230 V	0.09 kW ÷ 0.75kW	126	196	80	221
	1.1 kW ÷ 2.2 kW	150	206	102	229
400 V	0.09 kW ÷ 2.2 kW	150	206	102	229

Versioni ***Versions***

Versione base
Basic Version

Comandi esterni attraverso i pressacavi.
External signal-control through cable glands.



Tastiera a 4 tasti
4-button keypad on the cover

START/STOP
FWD/REV
↑: Aumento velocità / *Increase speed*
↓: Diminuzione velocità / *Decrease speed*



Tastiera a 2 tasti + potenziometro
2-button keypad + potentiometer

START/STOP
FWD/REV

Potenziometro per una regolazione analogica della velocità.
Potentiometer for analog speed adjustment



Display
Display

Consente la programmazione e la visualizzazione dei parametri sul display (ad esempio: frequenza in Hz, giri del motore, cosϕ, la visualizzazione degli errori…)

This version allows you to set up and view the parameters on the display (for example: frequency in Hz, motor revolution, cosϕ, to view errors…)



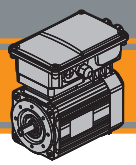

Programmatore portatile
Portable programmer

Consente la programmazione e la visualizzazione dei parametri sul display (ad esempio: frequenza in Hz, giri del motore, cosϕ…). E' autoalimentato dall'inverter stesso.

Il connettore esterno plug and play consente l'operazione in sicurezza.

It allows programming and visualization of the parameters on the display (for example: frequency in Hz, motor speed, cosϕ, etc.). It is self powered by the inverter itself.

The external plug and play connector enables safe operation.



Nota:

Per altre personalizzazioni si prega di contattare il nostro ufficio commerciale.

Note:

For other customizations, please contact our Sales Dept.

Note / *Notes*

TRANSTECNO®
the modular gearmotor

TS - T2A - T3A

TS - T2A - T3A

TS - T2A - T3A
Alu

Motori elettrici asincroni trifase CA
AC asynchronous three phase electric motors

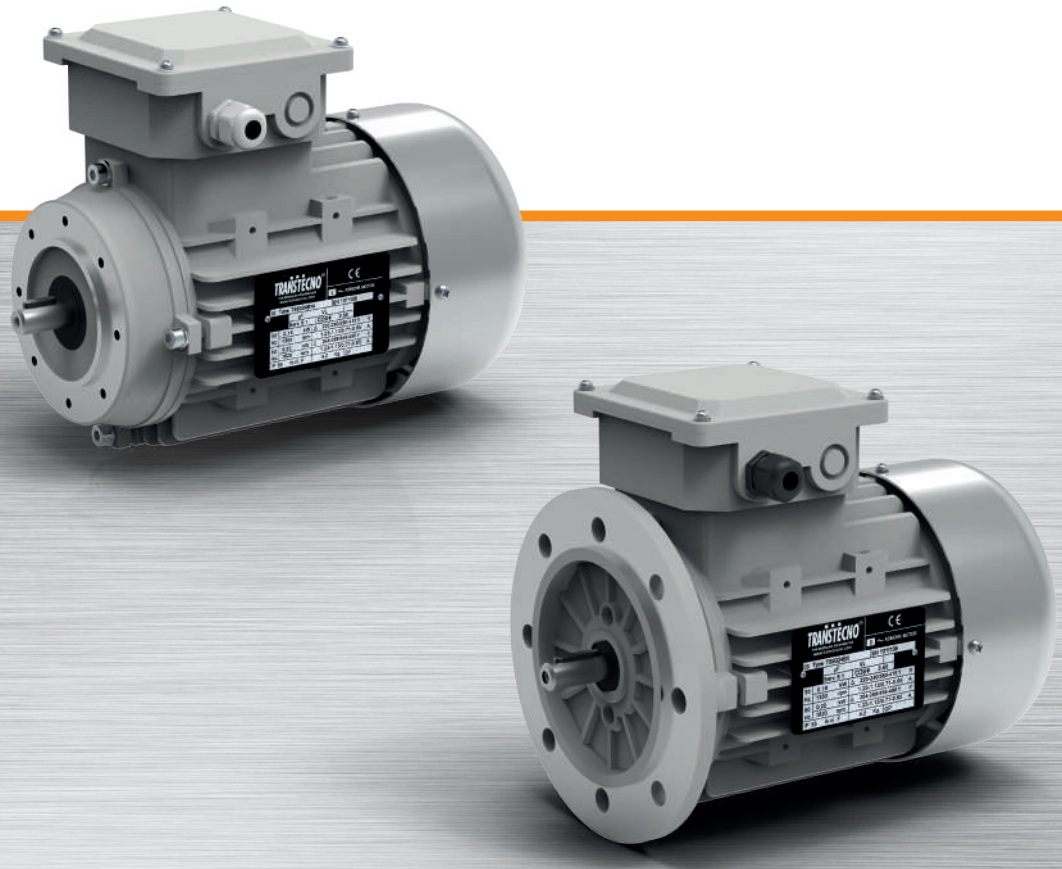

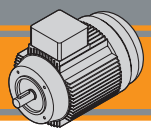

Indice	*Index*	Pag. *Page*
Caratteristiche tecniche	*Technical characteristics*	**T2**
Designazione	*Classification*	**T2**
Versioni	*Versions*	**T3**
Simbologia e formule	*Symbols and formulas*	**T3**
Dati tecnici	*Technical data*	**T4**
Dati tecnici: dimensioni motori	*Technical data: motor dimensions*	**T8**
Grado di protezione IP	*IP protection rating*	**T12**
Protezione termica bimetallica (PTO) - solo IE2 e IE3	*Thermal bimetallic protector (PTO) – IE2 and IE3 only*	**T12**
Tipi di servizio IEC	*IEC duty services*	**T13**
Classe di isolamento termico	*Thermal insulation class*	**T14**
Tabella pressacavi	*Table of cable glands data*	**T14**
Connessioni e collegamenti	*Connection diagram*	**T14**
Targhetta	*Nameplate*	**T15**

Questa sezione annulla e sostituisce ogni precedente edizione o revisione. Qualora questa sezione non Vi sia giunta in distribuzione controllata, l'aggiornamento dei dati ivi contenuto non è assicurato. **In tal caso la versione più aggiornata è disponibile sul nostro sito internet www.transtecno.com**

This section replaces any previous edition and revision. If you obtained this catalogue other than through controlled distribution channels, the most up to date content is not guaranteed. ***In this case the latest version is available on our web site www.transtecno.com***

Caratteristiche tecniche

I motori della serie TS, T2A e T3A sono chiusi e dotati di ventola di raffreddamento.
La serie comprende motori ad induzione trifase 230/400 Vca a 50 Hz e 275/480 Vca a 60 Hz, 2-4-6 poli, per potenze da 0.06 kW fino a 15 kW e 400/690V a 18.5 kW.
Silenziosi e dinamicamente ben bilanciati uniscono qualità robustezza e convenienza.
Efficienza livelli IE1, IE2 e IE3.
La serie è costruita in alluminio ed è disponibile in configurazione B5, B14 e B3.

Altre caratteristiche standard dei motori TS, T2 e T3A sono:

- Isolamento termico di classe F
- Grado di protezione IP55 standard
- Sonda bimetallica PTO per protezione da sovratemperatura (solo IE2 e IE3)
- Rumorosità e vibrazioni contenute
- Temperatura ambiente: -20 °C ÷ +40 °C.
- Per uso industriale (industria leggera e pesante) e commerciale.
- Separatore di fase, per uso con convertitore di frequenza (campo frequenza consigliato 30-80Hz, contattare Transtecno per un diverso campo di lavoro)
- Tolleranza sulla tensione di alimentazione: +-10%
- B14 a 8 fori

Technical characteristics

TS, T2A and T3A series motors are closed and fan cooled.
The series includes induction 3-phase 2-4-6 poles motors 230/400 Vac at 50 Hz and 275/480 Vac at 60 Hz, it covers power sizes from 0.06 kW up to 18.5 kW. 18.5 kW standard is 400/690V power supply.
These motors run quietly and are dinamically well balanced; they match quality, strength and cheapness.
IE1, IE2 and IE3 efficiency levels.
The series is made in aluminum frame and is available with B5, B14 and B3.

Other TS, T2A and T3A standard features are:

- *Class F thermal insulation*
- *IP55 enclosure protection*
- *PTO thermostat for overheating protection (IE2 and IE3 only)*
- *Low noise and vibrations*
- *Ambient temperature: -20 °C ÷ +40 °C.*
- *Heavy and light industrial applications suitable and commercial ones.*
- *Interwindings insulators, for use with frequency converter (recommended frequency range 30-80Hz, pls,contact Transtecno for a different frequency range)*
- *Supply voltage tolerance: +-10%*
- *B14: 8 holes*

Designazione

Classification

MOTORE TRIFASE / *THREE PHASE MOTOR*

T	2A	63	2	4	0.18 kW	B5	PTO	230-400 V	50 Hz
Tipo *Type*	Efficienza *Efficiency level*	Grandezza *Size*	Indicativo potenza *Power coefficient*	Poli *Poles*	Potenza *Power*	Forma costruttiva *Version*	Protezione termica *Thermal protector*	Tensione *Voltage*	Frequenza *Frequency*
T 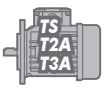	**S** (IE1) **2A** (IE2) **3A** (IE3)	vedi tabelle *see tables*	**1-2-3-S** **L1-L2** **M1-M2**	**2** **4** **6**	**0.06 kW** **...** **11 kW**	**B5** **B14** **B3**	**Null** **PTO**	**230-400 V** **275-480 V** **400-690 V**	**50Hz** **60Hz** **50Hz**

Versioni — *Versions*

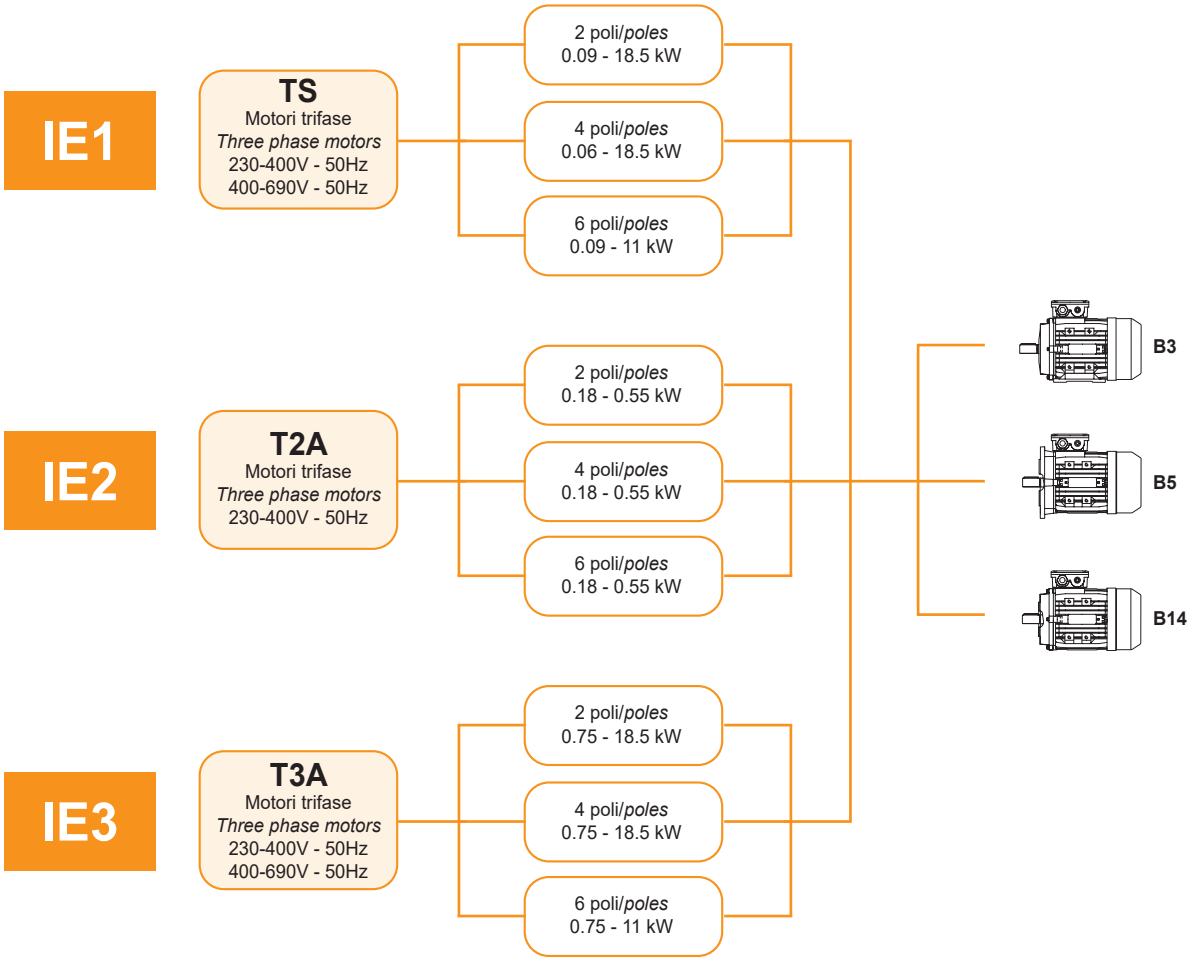

Simbologia e formule — *Symbols and formulas*

P_n	[kW]	Potenza nominale	*Rated power*
I_n	[A]	Corrente nominale (a 400V)	*Rated current (at 400V)*
M_n	[Nm]	Coppia nominale	*Rated torque*
n_n	[rpm]	Velocità nominale	*Rated speed*
LR	[dB]	Livello di rumorosità	*Noise Level*
M_s / M_n		Rapporto coppia spunto / coppia nominale	*Ratio start torque / rated torque*
M_k / M_n		Rapporto coppia massima / coppia nominale	*Ratio max torque / rated torque*
M_{sel} / M_n		Rapporto coppia di sella (minima) / coppia nominale	*Ratio saddle torque / rated torque*
I_s / I_n		Rapporto corrente di spunto / corrente nominale	*Ratio start current / rated current*
cosφ		Fattore di potenza al carico nominale	*Power factor at rated torque load*
η		Rendimento al carico nominale	*Efficiency at rated torque load*
Potenza *Power*	[HP]	Potenza [kW] x 1.34 circa	*Power [kW] x 1.34 (about)*
Potenza resa P_n *P_n output power*	[kW]	Potenza assorbita x η	*Absorbed power x η*
Pot. assorbita *Absorbed power*	[kW]	$\frac{V \times I \times PF}{1000}$ (monofase) $\frac{V \times I \times \sqrt{3} \times PF}{1000}$ (trifase)	$\frac{V \times I \times PF}{1000}$ *(singlephase)* $\frac{V \times I \times \sqrt{3} \times PF}{1000}$ *(threephase)*
I_n (230 V)		In (400 V) x √3	*In (400 V) x √3*

Dati tecnici — *Technical data*

TS Motori trifase / *TS Three phase motors* — (230-400 V / 50 Hz - 3000 min^{-1}) poli / *poles* 2

TS			P_n [kW]	M_n [Nm]	n_n [min^{-1}]	I_n (400V) [A]	η %	cosφ	M_s/M_n	I_s/I_n	M_k/M_n	M_{sel}/M_n	LR [dB]	Massa *Mass* [Kg]	Servizio *Duty*	
IE1	561-2	B5 B14	0.09	0.31	2800	0.35	55.4	0.67	2.4	3.5	2.6	2.2	58	2.8	S1	230-400 V
	562-2		0.12	0.40	2840	0.37	65.9	0.71	2.3	4.3	2.6	2.1	58	3.0		
	631-2		0.18	0.62	2780	0.51	66.2	0.77	2.3	4.1	2.5	2.4	61	4.0		
	632-2		0.25	0.86	2780	0.65	70.3	0.79	2.6	4.3	2.5	2.4	61	4.2		
	633-2		0.37	1.28	2750	0.95	71.2	0.79	2.8	4.7	2.6	2.6	62	4.7		
	711-2		0.37	1.25	2830	0.94	71.0	0.80	2.8	5.9	2.9	2.0	64	5.2		
	712-2		0.55	1.87	2815	1.39	71.4	0.80	2.7	6.0	2.7	1.8	64	6.2		
	713-2		0.75	2.54	2820	1.79	73.8	0.82	3.0	6.6	3.0	2.0	65	7.2		
	801-2		0.75	2.53	2830	1.73	75.4	0.83	3.0	6.2	2.8	2.0	67	8.7		
	802-2		1.1	3.70	2840	2.42	79.0	0.83	2.6	6.1	3.1	2.6	67	10.5		
	803-2		1.5	5.08	2820	3.14	81.1	0.85	3.2	7.2	3.0	2.5	70	11.2		
	90S-2		1.5	5.03	2850	3.15	80.9	0.85	2.8	7.7	3.3	2.6	72	12.0	S3 70%	
	90L1-2		2.2	7.35	2860	4.51	82.8	0.85	3.7	8.8	3.9	3.3	72	14.5		
	90L2-2		3	10.12	2830	6.11	82.4	0.86	4.4	8.0	4.2	3.5	74	15.0		
	100L1-2		3	9.98	2870	6.00	83.9	0.86	2.8	8.1	3.2	2.0	76	20.0		
	100L2-2		4	13.31	2870	7.59	85.5	0.89	3.2	8.8	3.4	2.2	77	24.0		
	112M-2		4	13.31	2870	7.25	85.6	0.93	2.6	8.1	2.9	1.8	77	26.0		
	112L-2		5.5	18.17	2890	9.9	87.2	0.92	3.1	9.4	3.3	2.0	78	29.3		
	132S1-2		5.5	18.11	2900	10.2	86.5	0.90	2.3	7.9	3.1	1.5	80	38.4		
	132S2-2		7.5	24.70	2900	13.5	88.1	0.91	2.4	8.5	3.3	1.5	80	41.3		
	132M1-2		9.2	29.99	2930	17.0	87.8	0.89	2.0	7.5	2.2	1.2	81	48.2		
	132M2-2		11	35.85	2930	20.0	88.2	0.90	2.0	7.5	2.2	1.2	83	52.5		
	(400-690 V - 50 Hz - 3000 min^{-1}) su richiesta- *on request* (230- 400V 50 Hz)															
	160M1-2	B5 B14	11	35.98	2920	20.0	89.2	0.89	2.6	7.1	2.9	1.9	86	76.0	S3 70%	400-690V
	160M2-2		15	49.23	2910	27.1	88.8	0.90	2.2	6.4	2.8	1.8	86	83.0		
	160L-2		18.5	60.30	2930	32.6	90.0	0.91	2.9	8.4	3.1	1.7	86	92.3		

TS Motori trifase / *TS Three phase motors* — (230-400 V / 50 Hz - 1500 min^{-1}) poli / *poles* 4

TS			P_n [kW]	M_n [Nm]	n_n [min^{-1}]	I_n (400V) [A]	η %	cosφ	M_s/M_n	I_s/I_n	M_k/M_n	M_{sel}/M_n	LR [dB]	Massa *Mass* [Kg]	Servizio *Duty*	
IE1	561-4	B5-B14	0.06	0.42	1360	0.30	52.5	0.55	3.1	3.2	3.2	3.0	50	2.9	S1	230-400 V
	562-4	B5 B14	0.09	0.63	1360	0.39	56.5	0.59	2.3	3.1	2.5	2.8	50	3.2	S1	
	631-4		0.12	0.84	1360	0.49	57.9	0.61	2.65	3.2	2.8	2.7	52	3.7		
	632-4		0.18	1.31	1310	0.63	64.4	0.64	2.8	3.6	2.55	2.4	52	4.4		
	633-4		0.25	1.78	1340	0.80	68.3	0.66	2.7	3.9	2.7	2.4	54	5.0		
	711-4		0.25	1.77	1350	0.76	65.0	0.73	2.0	4.2	2.15	1.7	55	5.1		
	712-4		0.37	2.58	1370	1.05	68.7	0.74	2.25	4.6	2.35	1.95	55	6.1		
	713-4		0.55	3.81	1380	1.54	71.6	0.72	2.8	4.8	2.8	2.4	57	7.2		
	714-4		0.75	5.3	1360	2.24	68.1	0.71	2.7	4.2	2.7	2.4	58	7.7		
	801-4		0.55	3.83	1370	1.51	71.0	0.74	2.25	4.9	2.55	1.95	58	8.3	S3 70%	
	802-4		0.75	5.19	1380	1.85	74.1	0.79	2.5	5.4	2.55	2.05	58	9.7		
	803-4		1.1	7.56	1390	2.69	74.7	0.79	2.9	5.9	2.9	2.4	60	11.7		
	90S-4		1.1	7.50	1400	2.69	75.7	0.78	2.9	6.0	2.7	2.15	61	11.7		
	90L1-4		1.5	10.23	1400	3.56	80.0	0.76	3.4	6.9	3.3	2.7	61	15.0		
	90L2-4		2.2	15.01	1400	5.37	78.8	0.75	3.8	7.2	3.6	3.2	63	17.6		
	100L1-4		2.2	14.80	1420	4.79	80.8	0.82	2.4	6.3	2.7	2.15	64	19.2		
	100L2-4	B5 B14	3	20.18	1420	6.31	83.7	0.82	2.6	6.8	3.0	2.15	64	22.5	S3 70%	
	100L3-4		4	26.71	1430	8.36	84.2	0.82	2.2	7.0	2.3	1.5	65	27.3		
	112M-4		4	26.71	1430	8.17	85.1	0.83	2.5	7.1	2.9	2.05	65	29.0		
	112L-4		5.5	36.48	1440	11.2	86.4	0.82	2.5	7.2	2.95	2.2	68	35.7		
	132S-4		5.5	36.22	1450	10.8	86.5	0.85	2.15	7.5	2.85	1.8	71	39.0		
	132M-4		7.5	49.40	1450	14.2	87.6	0.87	2.1	8.6	2.9	1.7	71	48.6		
	132L1-4		9.2	60.18	1460	17.2	88.7	0.87	2.8	8.4	2.4	2.0	74	56.5		
	132L2-4		11	71.95	1460	20.5	90.1	0.86	2.2	8.9	2.5	2.0	74	64.0		
	(400-690 V - 50 Hz - 1500 min^{-1}) su richiesta- *on request* (230- 400V 50 Hz)															
	160M-4	B5 B14	11	71.95	1460	21.8	87.8	0.83	2.2	6.1	2.25	1.6	75	73.0	S3 70%	400-690V
	160L1-4		15	98.12	1460	28.5	88.3	0.86	2.2	7.3	2.45	1.4	75	88.5		
	160L2-4		18.5	121.01	1460	34.7	90.5	0.85	2.2	7.5	2.2	1.4	78	97.5		

MOTORI PREFERZIALI *PREFERED MOTORS*

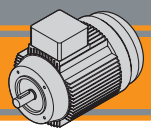

Dati tecnici — *Technical data*

TS Motori trifase / *TS Three phase motors*

(230-400 V / 50 Hz - 1000 min^{-1}) poli / *poles* 6

TS			P_n [kW]	M_n [Nm]	n_n [min^{-1}]	I_n (400V) [A]	η %	cosφ	M_s/M_n	I_s/I_n	M_k/M_n	M_{sel}/M_n	LR [dB]	Massa *Mass* [Kg]	Servizio *Duty*	
IE1	631-6	B5 B14	0.09	1.02	840	0.41	51.1	0.62	2.0	2.9	2.2	1.9	50	4.2	S1	230-400 V
	632-6		0.12	1.35	850	0.54	53.5	0.60	2.3	2.8	2.2	2.1	50	4.5	S3 70%	
	711-6		0.18	1.95	880	0.61	63.6	0.67	2.15	3.5	2.4	2.0	52	5.6		
	712-6		0.25	2.65	900	0.86	62.6	0.67	2.05	3.2	2.3	2.05	52	6.1		
	713-6		0.37	3.97	890	1.28	65.2	0.64	2.3	3.4	2.5	2.3	54	6.8		
	801-6		0.37	3.93	900	1.13	68.5	0.69	1.95	3.7	2.25	1.8	56	8.1		
	802-6		0.55	5.84	900	1.51	72.0	0.73	2.25	4.3	2.45	2.05	56	9.6		
	803-6		0.75	7.96	900	2.01	72.8	0.74	2.2	4.1	2.4	2.1	58	10.0		
	90S-6		0.75	7.79	920	2.11	72.3	0.71	1.8	4.1	2.2	1.7	59	11.3		
	90L1-6		1.1	11.36	925	3.01	73.3	0.72	1.95	4.2	2.25	1.85	59	14.4		
	100L1-6		1.5	15.16	945	3.72	78.7	0.74	2.05	5.0	2.35	1.8	61	18.8		
	112M-6		2.2	22.00	955	5.11	79.7	0.78	1.9	4.7	2.25	1.75	64	25.0		
	132S-6		3	29.84	960	6.86	82.0	0.77	1.7	5.3	2.15	1.45	64	35.0		
	132M1-6		4	39.79	960	8.92	85.2	0.76	2.3	6.6	2.9	1.6	68	47.6		
	132M2-6		5.5	54.71	960	11.8	86.3	0.78	2.5	6.7	2.7	1.7	68	50.7		
	132L-6		7.5	74.61	960	16.5	85.2	0.77	2.0	6.5	2.0	1.3	68	57.2		
	(400-690 V - 50 Hz - 1000 min^{-1}) su richiesta- *on request* (230- 400V 50 Hz)															
	160M-6	B5 B14	7.5	74.61	960	16.7	86.4	0.75	2.1	6.1	2.7	1.65	68	69.0	S3 70%	400-690V
	160L-6		11	109.43	960	23.4	87.0	0.78	2.25	6.9	2.35	1.5	73	86.0		

T2A Motori trifase / *T2A Three phase motors*

(230-400 V / 50 Hz - 3000 min^{-1}) poli / *poles* 2

T2A			P_n [kW]	M_n [Nm]	n_n [min^{-1}]	I_n (400V) [A]	η %	cosφ	M_s/M_n	I_s/I_n	M_k/M_n	M_{sel}/M_n	LR [dB]	Massa *Mass* [Kg]	Servizio *Duty*	
IE2	631-2	B5 B14	0.18	0.61	2840	0.54	64.5	0.75	2.0	4.7	2.5	1.7	61	3.6	S1	230-400 V
	632-2		0.25	0.84	2840	0.67	68.8	0.78	2.5	5.2	2.7	2.1	61	3.9		
	633-2		0.37	1.24	2840	0.98	69.8	0.78	2.0	5.1	2.4	1.8	62	4.6		
	712-2		0.55	1.85	2840	1.32	74.1	0.81	2.3	5.7	2.5	1.6	64	5.8		

PTO installato / *PTO on board*

T2A Motori trifase / *T2A Three phase motors*

(230-400 V / 50 Hz - 1500 min^{-1}) poli / *poles* 4

MOTORI PREFERZIALI *PREFERED MOTORS*

T2A			P_n [kW]	M_n [Nm]	n_n [min^{-1}]	I_n (400V) [A]	η %	cosφ	M_s/M_n	I_s/I_n	M_k/M_n	M_{sel}/M_n	LR [dB]	Massa *Mass* [Kg]	Servizio *Duty*	
IE2	632-4	B5 B14	0.18	1.25	1380	0.59	64.7	0.68	2.0	3.6	2.1	1.9	52	4.0	S1	230-400 V
	633-4		0.25	1.72	1385	0.79	68.5	0.67	2.1	4.0	2.3	2.0	54	5.0		
	712-4		0.37	2.52	1400	1.01	72.7	0.73	2.4	4.7	2.5	2.0	55	6.3		
	713-4		0.55	3.77	1395	1.41	77.1	0.73	2.5	4.9	2.6	2.4	57	7.5		
	801-4		0.55	3.70	1420	1.47	77.1	0.70	2.4	5.4	2.8	2.2	57	9.0		

PTO installato / *PTO on board*

T2A Motori trifase / *T2A Three phase motors*

(230-400 V / 50 Hz - 1000 min^{-1}) poli / *poles* 6

T2A			P_n [kW]	M_n [Nm]	n_n [min^{-1}]	I_n (400V) [A]	η %	cosφ	M_s/M_n	I_s/I_n	M_k/M_n	M_{sel}/M_n	LR [dB]	Massa *Mass* [Kg]	Servizio *Duty*	
IE2	711-6	B5 B14	0.18	2.02	850	0.69	56.6	0.67	2.0	3.0	2.2	1,8	52	5.1	S1	230-400 V
	712-6		0.25	2.62	910	0.89	61.6	0.66	2.1	3.3	2.3	2.0	52	6.0		
	801-6		0.37	3.82	925	1.20	67.6	0.66	2.0	3.8	2.3	1.8	56	8.9		
	802-6		0.55	5.62	935	1.60	73.1	0.68	2.0	4.0	2.4	2.0	56	10.2		

PTO installato / *PTO on board*

Dati tecnici — *Technical data*

T3A Motori trifase / *T3A Three phase motors* — (230-400 V / 50 Hz - 3000 min^{-1}) poli / *poles* 2

T3A			P_n [kW]	M_n [Nm]	n_n [min^{-1}]	I_n (400V) [A]	η %	cosφ	M_s/M_n	I_s/I_n	M_k/M_n	M_{sel}/M_n	LR [dB]	Massa *Mass* [Kg]	Servizio *Duty*	
IE3	713-2	B5 B14	0.75	2.50	2870	1.64	80.7	0.82	3.0	7.1	3.2	2.2	65	7.1	S1	230-400 V
	802-2		1.1	3.63	2890	2.31	82.7	0.83	3.4	8.7	3.4	2.0	67	10.6		
	803-2		1.5	4.92	2910	3.17	84.2	0.81	4.0	9.6	4.0	2.2	70	12.5		
	90S-2		1.5	4.94	2900	3.14	84.2	0.82	3.5	8.3	3.7	2.1	72	14.0		
	90L-2		2.2	7.22	2910	4.51	85.9	0.82	3.1	8.1	3.5	2.2	72	16.3		
	90L2-2		3	9.85	2910	6.21	87.1	0.80	4.0	9.6	4.1	2.6	74	18.5		
	100L-2		3	9.85	2910	5.59	87.1	0.89	3.2	9.4	3.6	2.6	76	23.7		
	100L2-2		4	13,13	2910	7.28	88.1	0.90	3.3	10.1	3.6	2.3	77	27.6		
	112M-2		4	13,08	2920	7.20	88.1	0.91	3.4	10.5	3.9	2.4	77	30.1		
	112M2-2		5.5	17,99	2920	9.78	89.2	0.91	3.3	11.9	4.2	2.9	78	35.7		
	132S1-2		5.5	17,93	2930	10.0	89.2	0.89	3.2	10.0	4.0	2.5	80	43.4		
	132S2-2		7.5	24,45	2930	13.4	90.1	0.90	3.6	11.9	4.7	2.4	80	51.7		
	132M1-2		9.2	29,99	2930	16.1	90.6	0.91	3.2	11.6	4.2	2.6	81	58.3		
	132M2-2		11	35,85	2930	18.9	91.2	0.92	3.6	12.2	4.1	2.4	83	63.5		
	(400-690 V - 50 Hz - 3000 min^{-1}) su richiesta- *on request* (230- 400V 50 Hz)															
	160M1-2	B5 B14	11	35,49	2960	19.8	91.2	0.88	3.2	10.3	4.0	1.4	86	85.5	S1	400-690V
	160M2-2		15	48,40	2960	26.5	91.9	0.89	3.9	11.4	4.2	1.4	86	104		
	160L1-2		18.5	59,89	2950	31.8	92.4	0.91	3.0	9.1	3.0	1.5	86	121		

PTO installato / *PTO on board*

T3A Motori trifase / *T3A Three phase motors* — (230-400 V / 50 Hz - 1500 min^{-1}) poli / *poles* 4

MOTORI PREFERZIALI *PREFERED MOTORS*

T3A			P_n [kW]	M_n [Nm]	n_n [min^{-1}]	I_n (400V) [A]	η %	cosφ	M_s/M_n	I_s/I_n	M_k/M_n	M_{sel}/M_n	LR [dB]	Massa *Mass* [Kg]	Servizio *Duty*	
IE3	802-4	B5 B14	0.75	4.97	1440	1.90	82.5	0.69	3.1	6.3	3.1	2.5	58	11.7	S1	230-400 V
	803-4		1.1	7.35	1430	2.55	84.1	0.74	3.0	6.6	3.1	2.6	61	13.8		
	90S-4		1.1	7.30	1440	2.59	84.1	0.73	4.0	7.1	3.4	2.5	61	15.1		
	90L1-4		1.5	9.95	1440	3.43	85.3	0.74	3.4	7.1	3.3	2.8	61	18.0		
	90L2-4		1.85	12.27	1440	4.28	85.4	0.73	3.2	7.5	3.3	2.7	61	18.0		
	90LB-4		2.2	14.59	1440	4.84	86.7	0.75	3.5	7.7	3.6	3.2	62	20.0		
	100L1-4		2.2	14.49	1450	4.58	86.7	0.80	2.8	7.9	3.3	2.3	64	23.9		
	100L2-4 *	B5	3	19.76	1450	6.33	87.7	0.78	3.3	8.1	3.4	2.7	64	28.3		
	100L3-4 *		4	26.25	1455	8.55	88.6	0.77	3.8	9.0	3.9	2.7	65	29.0		
	112M4 *		4	26.34	1450	7.95	88.6	0.82	3.1	8.6	3.7	2.6	65	33.9		
	112M2-4 *		5.5	36.22	1450	11.1	89.6	0.80	3.8	9.1	3.7	2.5	71	39.1		
	132S-4 *		5.5	36.22	1460	10.5	89.6	0.84	2.3	9.0	3.5	1.9	71	47.4		
	132M4 *		7.5	49.06	1460	14.3	90.4	0.84	2.6	8.9	3.4	2.2	71	57.4		
	132M2-4 *		9.2	60.18	1460	17.8	90.9	0.82	3.2	10.0	3.6	2.0	74	60		
	132M34 *		11	71.95	1460	20.7	91.4	0.84	3.5	10.5	3.7	2.1	75	67		
	(400-690 V - 50 Hz - 1500 min^{-1}) su richiesta- *on request* (230- 400V 50 Hz)															
	160M-4 *	B5	11	71.46	1470	20.9	91.4	0.83	2.6	7.6	2.8	1.8	75	89	S1	400-690V
	160L1-4 *		15	97.45	1470	27.7	92.1	0.85	3.0	9.2	3.0	2.0	75	111		
	160L2-4 *		18.5	120.2	1470	34.3	92.6	0.84	3.1	9.5	3.2	1.5	80	115		

PTO installato / *PTO on board*

* versione B14 a richihesta / *B14 version on request*

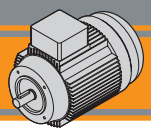

Dati tecnici — *Technical data*

T3A Motori trifase / *T3A Three phase motors*

(230-400 V / 50 Hz - 1000 min^{-1}) poli / *poles* 6

T3A			P_n [kW]	M_n [Nm]	n_n [min^{-1}]	I_n (400V) [A]	η %	cosφ	M_s/M_n	I_s/I_n	M_k/M_n	M_{sel}/M_n	LR [dB]	Massa *Mass* [Kg]	Servizio *Duty*	
IE3	90S-6	B5 B14	0.75	7.54	950	2.05	78.9	0.67	2.3	4.7	2.6	2.1	59	13.8	S1	230-400 V
	90L-6		1.1	11.06	950	2.93	81.0	0.67	2.7	5.2	2.9	2.5	59	16.2		
	90L2-6		1.5	15.08	950	3.92	82.5	0.67	2.9	5.6	3.0	2.6	61	21.3		
	100L6		1.5	15.00	955	3.75	82.5	0.70	2.4	5.5	2.9	2.2	61	22.1		
	100L2-6		2.2	22.00	955	5.23	84.3	0.72	2.5	6.2	3.0	2.3	64	27.7		
	112M-6		2.2	21.77	965	5.54	84.3	0.68	2.0	5.5	2.5	1.8	64	27.1		
	112M2-6		3	29.69	965	7.33	85.6	0.69	2.5	6.3	2.9	1.9	64	33.1		
	132S-6		3	29.69	965	6.84	85.6	0.74	2.0	6.0	2.7	1.7	64	38.6		
	132M1-6		4	39.38	970	8.99	86.8	0.74	2.3	6.8	3.0	1.8	68	47.6		
	132M2-6		5.5	53.87	975	12.7	88.0	0.71	2.9	7.4	3.5	2.2	68	55.7		
	132M3-6		7.5	73.84	970	16.9	89.1	0.72	3.3	8.3	3.3	2.0	68	67.6		
	(400-690 V - 50 Hz - 1000 min^{-1}) su richiesta- *on request* (230- 400V 50 Hz)															
	160M-6	B5 B14	7.5	73.46	975	16.0	89.1	0.76	2.2	7.3	2.9	1.8	68	79.6	S1	400-690V
	160L-6		11	107.74	975	22.5	90.3	0.78	2.7	8.4	2.9	1.2	73	105		

PTO installato / *PTO on board*

Dati tecnici: dimensioni motori — *Technical data : motor dimensions*

Dimensioni motori trifase serie TS — B5 — *TS Series three phase motor dimensions*

TS	Albero / *Shaft*					B5											
	D	E	DH	GA	F	P	M	N	S	T	AC	AD	AF	KK	L	LL	V
56	9	20	M3	10.2	3	120	100	80	7	3	110	98	88	1-M16x1.5	196	88	14
63	11	23	M4	12.5	4	140	115	95	10	3	121	108	94	1-M16x1.5	220	94	14
71 1/2 (3)	14	30	M5	16	5	160	130	110	10	3.5	139	116	94	1-M20x1.5	241 (255)	94	20
80	19	40	M6	21.5	6	200	165	130	12	3.5	156	133	105	1-M20x1.5	290	105	27
90S	24	50	M8	27	8	200	165	130	12	3.5	175	141	105	1-M20x1.5	312	105	30
90L1	24	50	M8	27	8	200	165	130	12	3.5	175	141	105	1-M20x1.5	337	105	30
100L 1/2	28	60	M10	31	8	250	215	180	15	4	196	152	105	2-M20x1.5	368/386	105	26
112M/L	28	60	M10	32	8	250	215	180	15	4	221	169	112	2-M25x1.5	397	112	32
132S	38	80	M12	41	10	300	265	230	15	4	256	187	112	2-M25x1.5	437	112	38
132M/L	38	80	M12	41	10	300	265	230	15	4	256	187	112	2-M25x1.5	475/501	112	38
160M/L	42	110	M16	49	12	350	300	250	19	5	313	226	143	2-M32x1.5	641	143	64

Dimensioni motori trifase serie TS — B14 — *TS Series three phase motor dimensions*

TS	Albero / *Shaft*					B14											
	D	E	DH	GA	F	P	M	N	S	T	AC	AD	AF	KK	L	LL	V
56	9	20	M3	10.2	3	80	65	50	M5	2.5	110	98	88	1-M16x1.5	196	88	14
63	11	23	M4	12.5	4	90	75	60	M5	2.5	121	108	94	1-M16x1.5	220	94	14
71 1/2 (3)	14	30	M5	16	5	105	85	70	M6	2.5	139	116	94	1-M20x1.5	241 (255)	94	20
80	19	40	M6	21.5	6	120	100	80	M6	3	156	133	105	1-M20x1.5	290	105	27
90S	24	50	M8	27	8	140	115	95	M8	3	175	141	105	1-M20x1.5	312	105	30
90L 1/2	24	50	M8	27	8	140	115	95	M8	3	175	141	105	1-M20x1.5	337 / 367	105	30
100L 1/2	28	60	M10	31	8	160	130	110	M8	3.5	196	152	105	2-M20x1.5	368/386	105	26
112M/L	28	60	M10	32	8	160	130	110	M8	4	221	169	112	2-M25x1.5	397	112	32
132S	38	80	M12	41	10	200	165	130	M10	4	256	187	112	2-M25x1.5	437	112	38
132M/L	38	80	M12	41	10	200	165	130	M10	4	256	187	112	2-M25x1.5	475/501	112	38
160M/L	42	110	M16	49	12	250	215	180	M12	4	313	226	143	2-M32x1.5	641	143	64

Dimensioni motori trifase serie TS — B3 — *TS Series three phase motor dimensions*

TS	Albero / *Shaft*					B3													
	D	E	DH	GA	F	A	E1	F1	G	G1	H	I	AC	AD	AF	KK	L	LL	V
56	9	20	M4	10.2	3	56	36	71	90	110	5.8x8.8	6.5	110	98	88	1-M16x1.5	196	88	14
63	11	23	M4	12.5	4	63	40	80	100	124	7x10	7	121	108	94	1-M16x1.5	218	94	14
71 1/2 (3)	14	30	M5	16	5	71	45	90	112	140	7x10	10	139	116	94	1-M20x1.5	241 (255)	94	20
80	19	40	M6	21.5	6	80	50	100	125	160	10x13	10	156	133	105	1-M20x1.5	290	105	27
90S	24	50	M8	28	8	90	56	100	140	175	10x13	12	175	141	105	1-M20x1.5	312	105	30
90L 1/2	24	50	M8	28	8	90	56	125	140	175	10x13	12	175	141	105	1-M20x1.5	337/367	105	30
100L 1/2	28	60	M10	32	8	100	63	140	160	200	12x15	14	198	152	105	2-M20x1.5	368/386	105	26
112M/L	28	60	M10	32	8	112	70	140	190	230	12x15	14	221	169	112	2-M25x1.5	397	112	32
132S	38	80	M12	41	10	132	89	140	216	255	12x15	16	256	187	112	2-M25x1.5	437	112	38
132M/L	38	80	M12	41	10	132	89	178	216	255	12x15	16	256	187	112	2-M25x1.5	475/501	112	38
160M/L	42	110	M16	49	12	160	108	210/254	254	314	15x19	16	313	226	143	2-M32x1.5	641	143	64

Nota: I piedi sono avvitati fino alla taglia 132 / **Note:** *foot removable up to size 132*

Dati tecnici: dimensioni motori | ***Technical data: motor dimensions***

Dimensioni motori trifase serie TS B5 — *TS Series three phase motor dimensions*

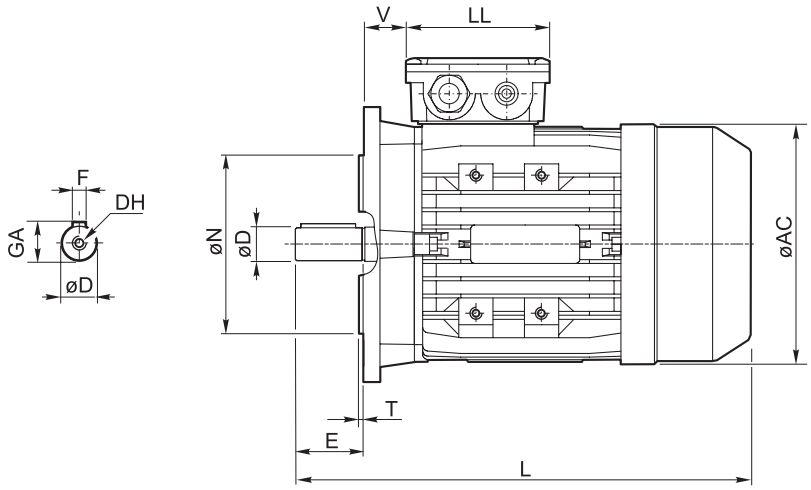

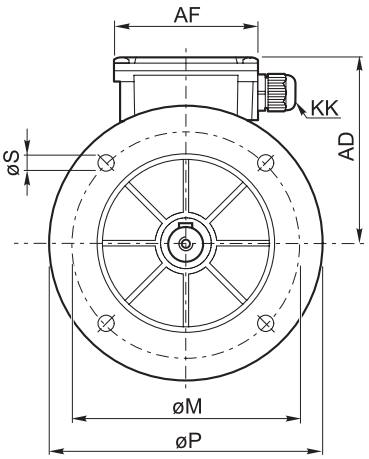

Dimensioni motori trifase serie TS B14 — *TS Series three phase motor dimensions*

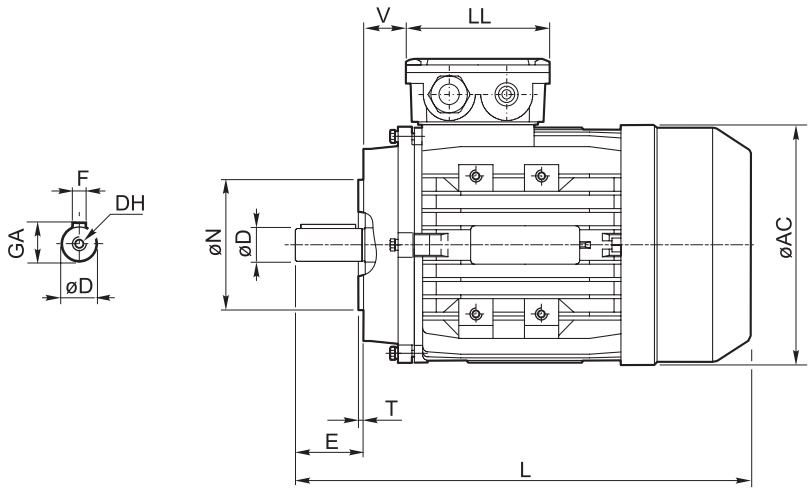

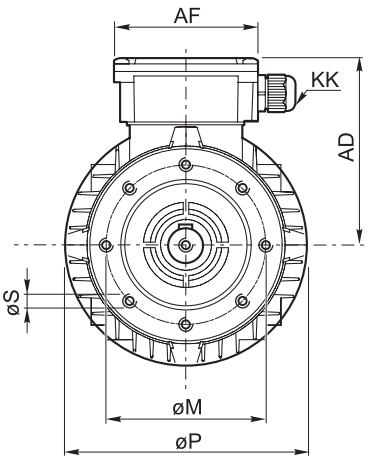

Dimensioni motori trifase serie TS B3 — *TS Series three phase motors dimensions*

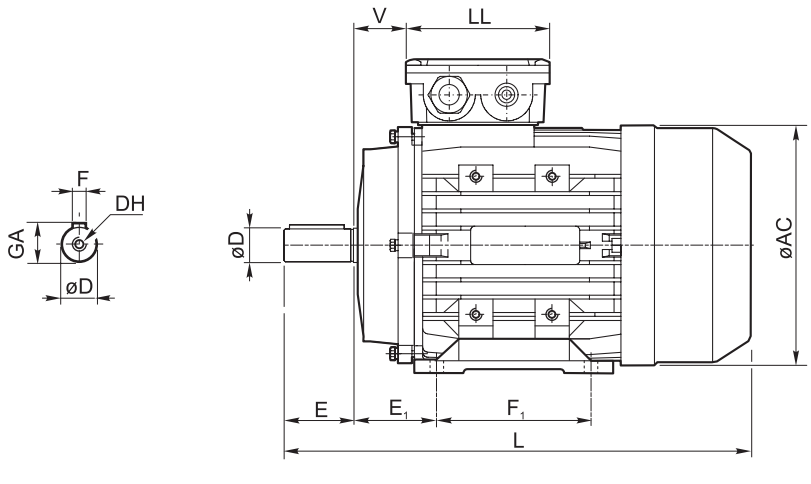

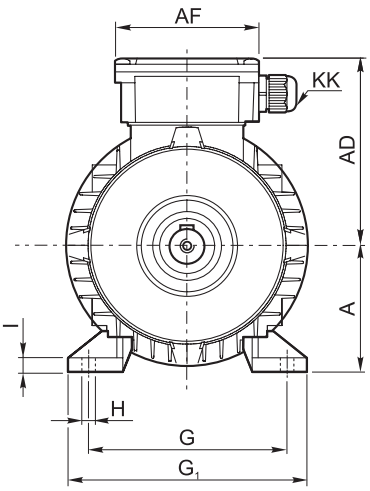

Dati tecnici: dimensioni motori — *Technical data: motor dimensions*

Dimensioni motori trifase serie T2A / T3A B5 *T2A / T3A Series three phase motor dimensions*

T2A T3A	Albero / *Shaft*					B5											
	D	E	DH	GA	F	P	M	N	S	T	AC	AD	AF	KK	L	LL	V
63	11	23	M4	12.5	4	140	115	95	10	3	122	110	98	1-M16x1.5	217	98	10
71 1/2/3	14	30	M5	16	5	160	130	110	10	3.5	138	119	98	1-M20x1.5	245	98	16
80	19	40	M6	21.5	6	200	165	130	12	3.5	157	137	109	1-M20x1.5	280	109	27
90S	24	50	M8	28	8	200	165	130	12	3.5	176	147	109	1-M20x1.5	315	109	28.5
90L1/L2/B	24	50	M8	28	8	200	165	130	12	3.5	176	147	109	1-M20x1.5	340	109	28.5
100L1/2/3	28	60	M10	32	8	250	215	180	15	4	199	162	118	2-M20x1.5	376	118	32
112M/L	28	60	M10	32	8	250	215	180	15	4	220	175	118	2-M25x1.5	398	118	33
132S	38	80	M12	41	10	300	265	230	15	4	260	195	118	2-M25x1.5	460	118	37
132M/L	38	80	M12	41	10	300	265	230	15	4	260	195	118	2-M25x1.5	498	118	37
160M/L	42	110	M16	49	12	350	300	250	19	5	314	235	148	2-M32x1.5	616-660	148	64

Dimensioni motori trifase serie T2A / T3A B14 *T2A / T3A Series three phase motor dimensions*

T2A T3A	Albero / *Shaft*					B14											
	D	E	DH	GA	F	P	M	N	S	T	AC	AD	AF	KK	L	LL	V
63	11	23	M4	12.5	4	90	75	60	M5	2.5	122	110	98	1-M16x1.5	217	98	10
71 1/2/3	14	30	M5	16	5	105	85	70	M6	2.5	138	119	98	1-M20x1.5	245	98	16
80	19	40	M6	21.5	6	120	100	80	M6	3	157	137	109	1-M20x1.5	280	109	27
90S	24	50	M8	28	8	140	115	95	M8	3	176	147	109	1-M20x1.5	315	109	28.5
90L1/L2/B	24	50	M8	28	8	140	115	95	M8	3	176	147	109	1-M20x1.5	340	109	28.5
100L1/2/3	28	60	M10	32	8	160	130	110	M8	3.5	199	162	118	2-M20x1.5	376	118	32
112M/L	28	60	M10	32	8	160	130	110	M8	3.5	220	175	118	2-M25x1.5	398	118	33
132S	38	80	M12	41	10	200	165	130	M10	3.5	260	195	118	2-M25x1.5	460	118	37
132M/L	38	80	M12	41	10	200	165	130	M10	3.5	260	195	118	2-M25x1.5	498	118	37
160M/L	42	110	M16	49	12	250	215	180	M12	4	314	235	148	2-M32x1.5	616-660	148	64

Dimensioni motori trifase serie T2A / T3A B3 *T2A / T3A Series three phase motor dimensions*

T2A T3A	Albero / *Shaft*					B3													
	D	E	DH	GA	F	A	E1	F1	G	G1	H	I	AC	AD	AF	KK	L	LL	V
63	11	23	M4	12.5	4	63	40	80	100	124	7x10	7	122	110	98	1-M16x1.5	217	98	10
71	14	30	M5	16	5	71	45	90	112	140	7x10	10	138	119	98	1-M20x1.5	245	98	16
80	19	40	M6	21.5	6	80	50	100	125	160	10x15	10	157	137	109	1-M20x1.5	280	109	27
90S	24	50	M8	28	8	90	56	100	140	176	10x15	12	176	147	109	1-M20x1.5	315	109	28.5
90L1/L2/B	24	50	M8	28	8	90	56	125	140	176	10x15	12	176	147	109	1-M20x1.5	340	109	28.5
100L1/2/3	28	60	M10	32	8	100	63	140	160	200	12x16	14	199	162	118	2-M20x1.5	376	118	32
112M/L	28	60	M10	32	8	112	70	140	190	224	12x16	14	220	175	118	2-M25x1.5	398	118	33
132S	38	80	M12	41	10	132	89	140	216	260	12x16	16	260	195	118	2-M25x1.5	460	118	37
132M/L	38	80	M12	41	10	132	89	178	216	260	12x16	16	260	195	118	2-M25x1.5	498	118	37
160M/L	42	110	M16	49	12	160	108	210/254	254	314	15x21	16	314	235	148	2-M32x1.5	616-660	148	64

Nota: I piedi sono avvitati fino alla taglia 132 / **Note:** *foot removable up to size 132*

Dati tecnici: dimensioni motori *Technical data: motor dimensions*

Dimensioni motori trifase serie T2A / T3A B5 *T2A / T3A Series three phase motor dimensions*

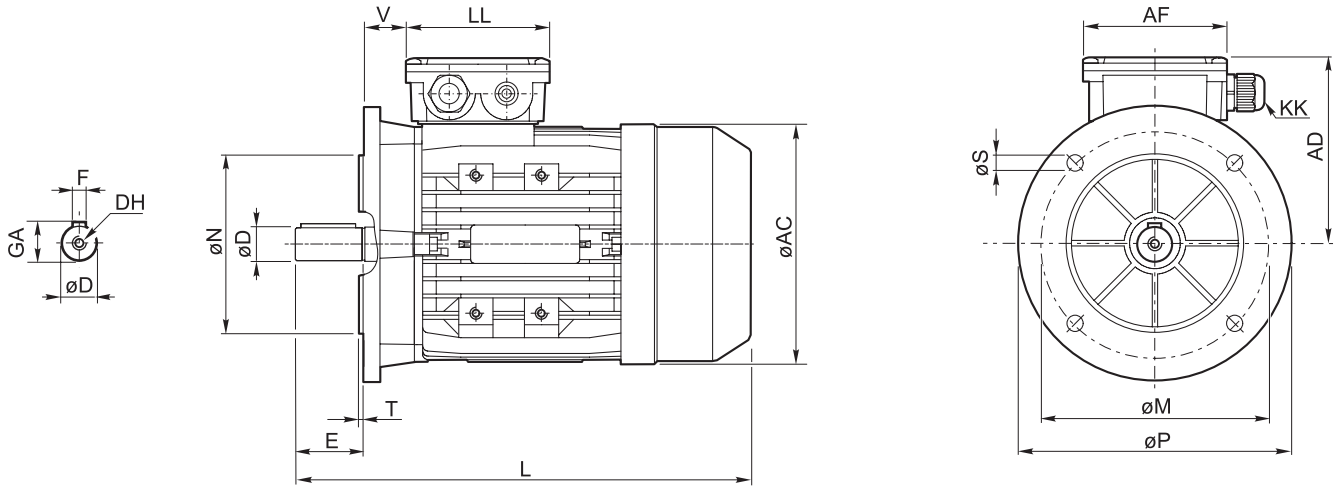

Dimensioni motori trifase serie T2A / T3A B14 *T2A / T3A Series three phase motor dimensions*

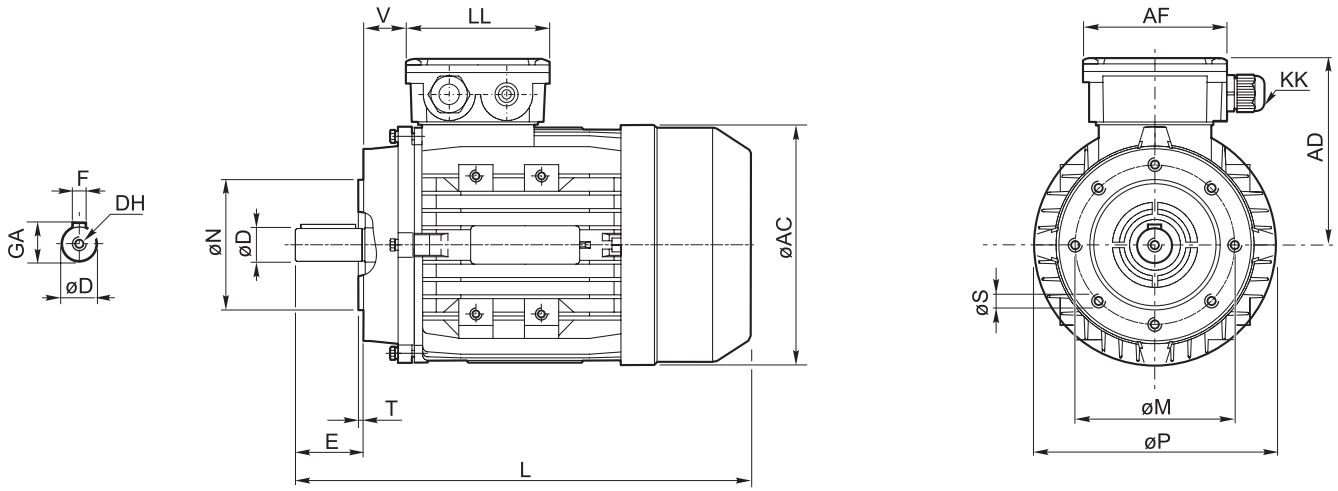

Dimensioni motori trifase serie T2A / T3A B3 *T2A / T3A Series three phase motor dimensions*

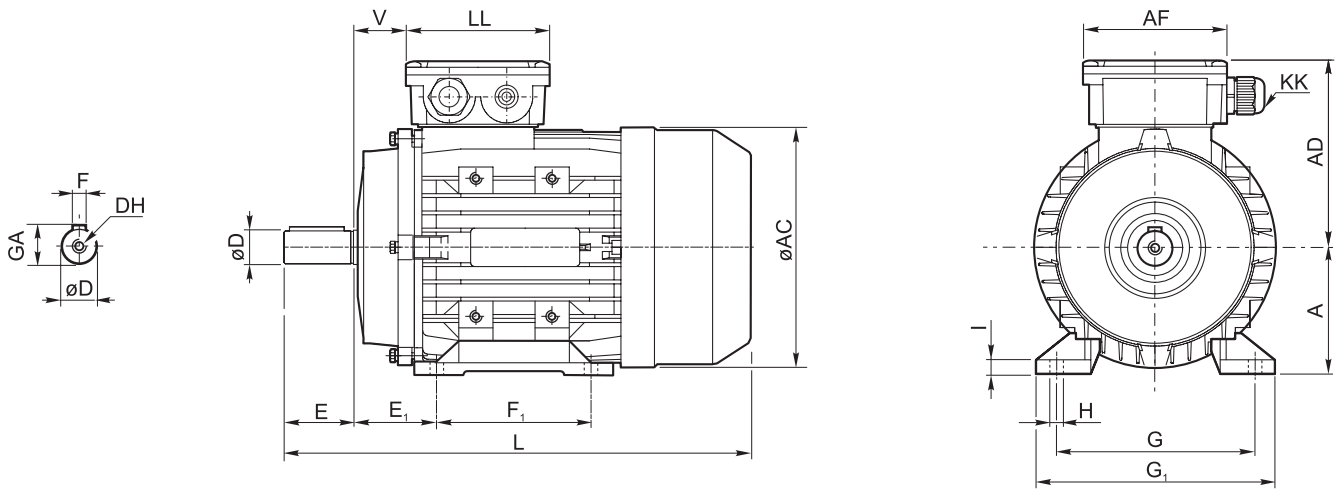

TS-T2A-T3A

Grado di protezione IP — *IP protection rating*

Indica il grado di isolamento meccanico del corpo motore.
1ª cifra protezione alla penetrazione di corpi solidi.

2ª cifra protezione contro la penetrazione d'acqua.

IP protection rating indicates the degree of mechanical insulation of the motor casing.
The 1st figure indicates the level of protection against the intrusion of solid matter.
The 2nd figure indicates to which degree the motor is waterproof.

IP		Definizione / *Description*	IP		Definizione / *Description*
0		Non protetto / *No protection*	0		Non protetto / *No protection*
1		Protetto da corpi solidi superiori a Ø 50 mm. *Protected against solid matter (over Ø 50 mm).*	1		Protetto contro la caduta verticale di gocce d'acqua. *Protected against drops of water falling vertically.*
2		Protetto da corpi solidi superiori a Ø 12 mm. *Protected against solid matter (over Ø 12 mm).*	2	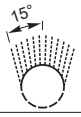	Protetto contro la caduta verticale di gocce d'acqua con inclinazione max di 15°. *Protected against drops of water falling up to 15°.*
3		Protetto da corpi solidi superiori a Ø 2.5 mm. *Protected against solid matter (over Ø 2.5 mm).*	3	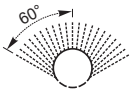	Protetto contro la pioggia. *Rain proof.*
4		Protetto da corpi solidi superiori a Ø1 mm. *Protected against solid matter (over Ø1 mm).*	4		Protetto contro gli spruzzi. *Splash proof.*
5	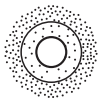	Protetto contro la polvere. *Dust protected.*	5	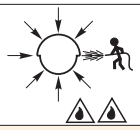	Protetto contro getti d'acqua. *Water jet proof.*
6	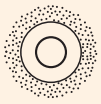	Totalmente protetto contro la polvere. *Fully dust tight.*	6		Protetto dalle ondate. *Waveproof.*
7		N.A.	7		Protetto contro immersione. *Immersion up to 1 metre.*
8		N.A.	8		Protetto contro immersione/sommersione prolungata. *Immersion beyond 1 metre.*

Protezione termica bimetallica (PTO) - solo IE2 e IE3 — *Thermal bimetallic protector (PTO) – IE2 and IE3 only*

La serie T2A/T3A (IE2 e IE3) è dotata di pastiglia termica bimetallica (PTO) per il monitoraggio del superamento della soglia termica (135°C ± 5°C). Utile per applicazioni che possono raggiungere temperature elevate. Sotto alcuni esempi dell'utilizzo.La pastiglia termica in dotazione standard è un contatto normalmente chiuso: si apre al superamento della temperatura di soglia. La protezione termica PTO (Power Take Off), è un contatto bimetallico, cioè composto da 2 metalli, abbracciati da una molla. La diversa dilatazione termica induce lo scostamento dei due metalli al superamento della soglia di intervento. La lettura del segnale è un semplice chiuso-aperto.
Esso può essere letto da un PLC, oppure portato all'ingresso di un terminale di un convertitore di frequenza. Solitamente la PTO viene gestita attraverso un teleruttore: utilizzata per interrompere l'alimentazione di un teleruttore che, a sua volta, interrompe l'alimentazione del motore.
Attenzione: il riarmo è automatico a circa 90-95°C. si consiglia fortemente l'istallazione da parte di personale esperto, in grado di mettere in opera un circuito con autoritenuta (o similare) che impedisca l'automatica ripartenza del motore alla richiusura della PTO.

T2A/T3A series (IE2 and IE3) is provided with standard bimetallic thermal protector (PTO) monitoring overtemperature (135°C ± 5°C). Suggested in high temperature motor applications. Below some examples.
Standard built in thermal protector is a normally closed contact. It opens over temperature threshold.
The PTO (Power Take Off) thermal protection is a bimetallic contact, i.e. composed of 2 metals, embraced by a spring. The different thermal expansion causes the two metals to move apart when the intervention threshold is exceeded. The signal reading is a simple closed-open.
It can be read by a PLC, or brought to the input of a terminal of a frequency converter. Usually the PTO is managed through a contactor: used to interrupt the power supply of a contactor which, in turn, interrupts the power supply to the motor.
Warning: the reset is automatic at about 90-95°C. It is strongly recommended that installation is carried out by expert personnel, capable of implementing a self-retaining circuit (or similar) that prevents the automatic restart of the motor when the PTO closes.

Tipi di servizio IEC

IEC duty cycles

Il servizio di un motore indica il tipo di utilizzo e la gravosità del ciclo di lavoro. Lo stesso motore può funzionare in tutti i servizi, purché si moduli la potenza nominale al fine di consentire il corretto equilibrio termico.
Lo stesso motore è dichiarato per potenze diverse se è diverso il servizio.

The duty cycle of a motor indicates its use and running cycle. The same motor can work under all these conditions by adjusting the rated power in order to maintain the correct temperature balance. The same motor can be declared as having a different power if it has a different duty cycle.

S1	**Servizio continuo.** Funzionamento a carico costante per una durata sufficiente al raggiungimento dell'equilibrio termico.	***Continuous duty.*** *The motor works at a constant load for enough time to reach temperature equilibrium*
S2	**Servizio di durata limitata.** Funzionamento a carico costante per una durata inferiore a quella necessaria al raggiungimento dell'equilibrio termico, seguito da un periodo di riposo tale da riportare il motore alla temperatura ambiente.	***Short time duty****. The motor works at a constant load, but not long enough to reach temperature equilibrium, and the rest periods are long enough for the motor to reach ambient temperature.*
S3	**Servizio periodico intermittente.** Sequenze di cicli identici di marcia e di riposo a carico costante, senza raggiungimento dell'equilibrio termico. La corrente di spunto ha effetti trascurabili sul surriscaldamento del motore.	***Intermittent periodic duty.*** *Sequential, identical run and rest cycles with constant load. Temperature equilibrium is never reached. Starting current has little effect on temperature rise.*
S4	**Servizio periodico intermittente con avviamento.** Sequenza di cicli di funzionamento identici di avviamento, marcia e riposo a carico costante, senza raggiungimento dell'equilibrio termico. La corrente di spunto ha effetti sul riscaldamento del motore.	***Intermittent periodic duty with starting.*** *Sequential identical start, run and rest cycles with constant load. Temperature equilibrium is not reached, but starting current affects temperature rise.*
S5	**Servizio periodico intermittente con frenatura elettrica.** Sequenza di cicli di funzionamento identici di avviamento, marcia a carico costante, frenatura elettrica e riposo, senza raggiungimento dell'equilibrio termico.	***Intermittent periodic duty with electric braking.*** *Sequential, identical cycles of starting, running at constant load, electric braking and rest. Temperature equilibrium is not reached.*
S6	**Servizio periodico ininterrotto con carico intermittente.** Sequenza di cicli di lavoro identici con carico costante e senza carico. Non ci sono periodi di riposo.	***Continuous operation with intermittent load.*** *Sequential, identical cycles of running with constant load and running with no load. No rest periods.*
S7	**Servizio periodico ininterrotto con frenatura elettrica.** Sequenza di cicli di funzionamento identici di avviamento, marcia a carico costante e frenatura elettrica, senza periodi di riposo.	***Continuous operation with electric braking.*** *Sequential, identical cycles of starting, running at constant load and electric braking. No rest periods.*
S8	**Servizio periodico ininterrotto con variazioni di carico e di velocità.** Sequenza di cicli identici di avviamento, marcia a carico costante e velocità definita, seguiti da marcia a carico costante differente e velocità differente dalla precedente. Non ci sono periodi di riposo.	***Continuous operation with periodic changes in load and speed.*** *Sequential, identical, duty cycles of start, run at constant load and given speed, then run at other constant loads and speeds. No rest periods.*
S9	**Servizio con variazioni di carico e velocità non periodiche**	***Load and speed non periodic variations***

Grafico servizi più comuni

Most common services diagram

N = funzionamento / *run*
R = riposo / *rest*

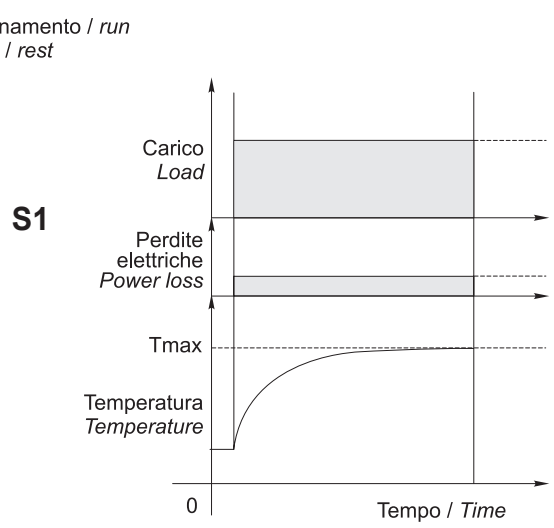

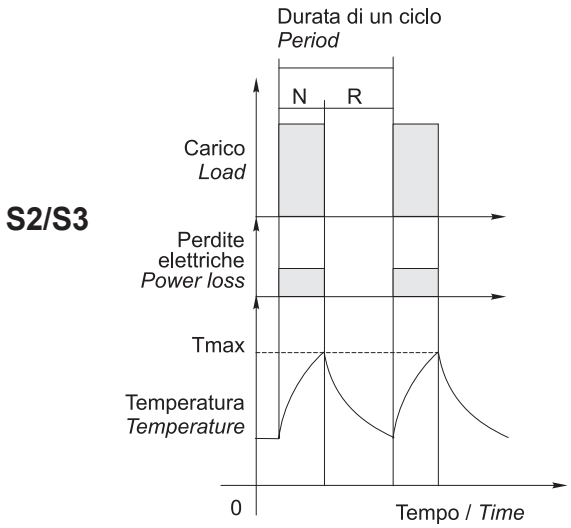

NOTA: Lo stesso motore può essere usato per cicli e servizi diversi, con l'unica limitazione che la temperatura interna non superi mai la Tmax stabilita dalla classe di isolamento termico del motore.

NOTE: The same motor can run under all duty services, limitation is due to internal temperature that must not override Tmax stated by motor thermal class.

Classe di isolamento termico — *Insulation class*

La classe termica indica il grado di resistenza alla temperatura interna, nel punto più caldo (avvolgimenti).
Isolamento termico di classeF.

Thermal insulation class indicates the level of thermal protection measured at the hottest point inside the motor (windings). Thermal insulation class F.

Classe ***Class***	Massima temperatura interna Max. *windings temp.*
E	120°C
B	130°C
F	155°C
H	180°C

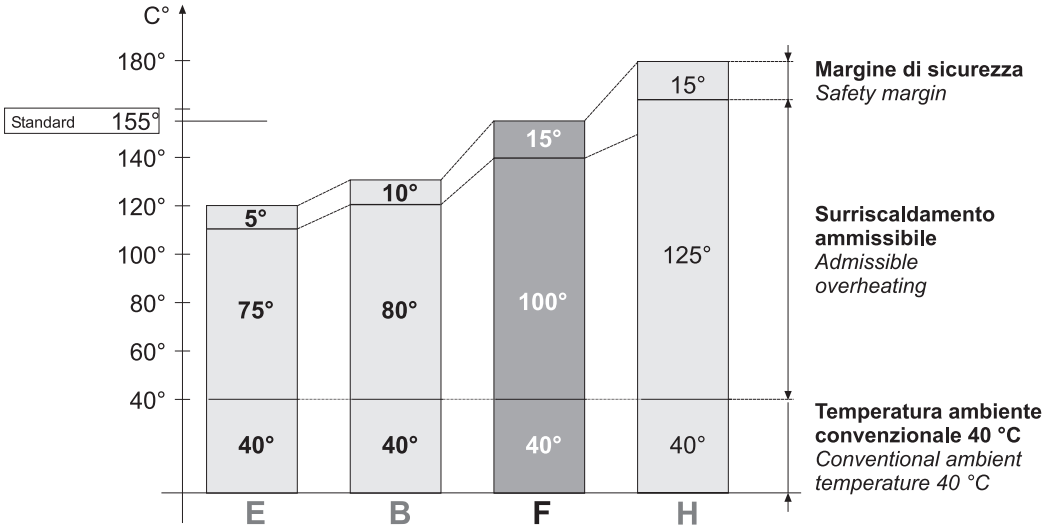

Tabella pressacavi — *Table of cable glands data*

TS - T2A - T3A	Pressacavi *Cable glands*
56	1-M16x1.5
63	1-M16x1.5
71	1-M20x1.5
80	1-M20x1.5
90	1-M20x1.5
100	2-M20x1.5
112	2-M25x1.5
132	2-M25x1.5
160	2-M32x1.5

Connessioni e collegamenti — *Connection diagram*

TS - T2A - T3A - 230 V - 50 Hz (275 V 60Hz) / **400 V - 50 Hz** (480 V 60Hz)

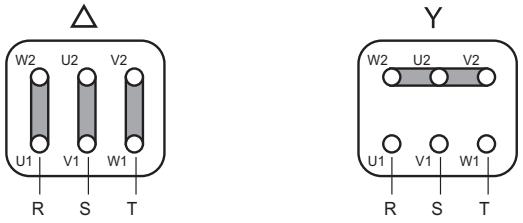

Nota: per invertire il senso di rotazione spostare tra loro 2 cavi
Note: swap the 2 leads to reverse rotation

Sopra i 3 kW disponibile alimentazione 400 V (triangolo) / 690 V (stella).
Over 3 kW available supply voltage 400 V (delta) / 690 V (star).

Targhetta / *Nameplate*

TS

IMPORTED BY
TRANSTECNO®
Via Caduti di Sabbiuno 11D/E, 40011 Anzola Emilia (BO)
www transtecno com

3 ASINCHR. MOTOR

03 Type TS6334B14			SN 1912-016
	µF	VL	
	Serv. S3 70%	cos φ	
50 Hz.	0.25 kW 1400 rpm	Δ 220 - 240/380 - 415 Y 1.45-1.33 / 0.84-0.77	V A
60 Hz.	0.3 kW 1650 rpm	Δ 264 - 288/456 - 498 Y 1.45-1.33 / 0.84-0.77	V A
IP 55 Is.cl. F	Kg.	OP	warranty void if removed

T2A

IMPORTED BY
TRANSTECNO®
Via Caduti di Sabbiuno 11D/E, 40011 Anzola Emilia (BO)
www transtecno com

IE2
3 ASINCHR. MOTOR

03 Type T2A8014B14PTO			SN 2408-039	
µF	VL	Serv. S1	OP	
IP 55 Is.cl. F		8.6 Kg.	cos φ 0.70	
50	0.55 kW	Δ 230/400 Y		V
Hz.	1420 rpm	2.55/1.47		A
60	0.66 kW	Δ 275/480 Y		V
Hz.	1710 rpm	2.55/1.47		A
Year of manufacture 2024	50	100%	75%	50%
warranty void if removed	Hz	77.1%	77.1%	73.9%

T3A

IMPORTED BY
TRANSTECNO®
Via Caduti di Sabbiuno 11D/E, 40011 Anzola Emilia (BO)
www transtecno com

IE3
3 ASINCHR. MOTOR

03 Type T3A132M24B5PTO			SN 2408-039	
µF	VL	Serv. S1	OP	
IP 55 Is.cl. F		60.2 Kg.	cos φ 0.82	
50	9.2 kW	Δ 220-240/380-415 Y		V
Hz.	1460 rpm	30.8/17.8		A
60	11.04 kW	Δ 264-288/456-498 Y		V
Hz.	1760 rpm	30.8/17.8		A
Year of manufacture 2024	100%	75%	50%	
warranty void if removed	91.0%	91.5%	90.9%	

Note / *Notes*

TRANSTECNO®
the modular gearmotor

AC Alu

Appendice
Appendix

Indice	*Index*	Pag. *Page*
Liste parti di ricambio	*Spare parts list*	
CMG..2	*CMG..2*	**U2**
CMG..3	*CMG..3*	**U3**
CMB..2	*CMB..2*	**U4**
CMB..3	*CMB..3*	**U5**
KFT105-FT105	*KFT105-FT105*	**U6**
FT146-FT176-FT196	*FT146-FT176-FT196*	**U7**
ATS..2	*ATS..2*	**U8**
ATS..3	*ATS..3*	**U9**
CM026..CM130	*CM026..CM130*	**U10**
CL026..CL070	*CL026..CL070*	**U10**
PU	*PU*	**U11**
Boccole di riduzione in acciaio	*Metal shaft sleeves*	**U11**
TS - T2A - T3A	*TS - T2S -T3A*	**U12**

Questa sezione annulla e sostituisce ogni precedente edizione o revisione. Qualora questa sezione non Vi sia giunta in distribuzione controllata, l'aggiornamento dei dati ivi contenuto non è assicurato. **In tal caso la versione più aggiornata è disponibile sul nostro sito internet www.transtecno.com**

This section replaces any previous edition and revision. If you obtained this catalogue other than through controlled distribution channels, the most up to date content is not guaranteed. ***In this case the latest version is available on our web site www.transtecno.com***

Lista parti di ricambio *Spare parts list*

CMG..2

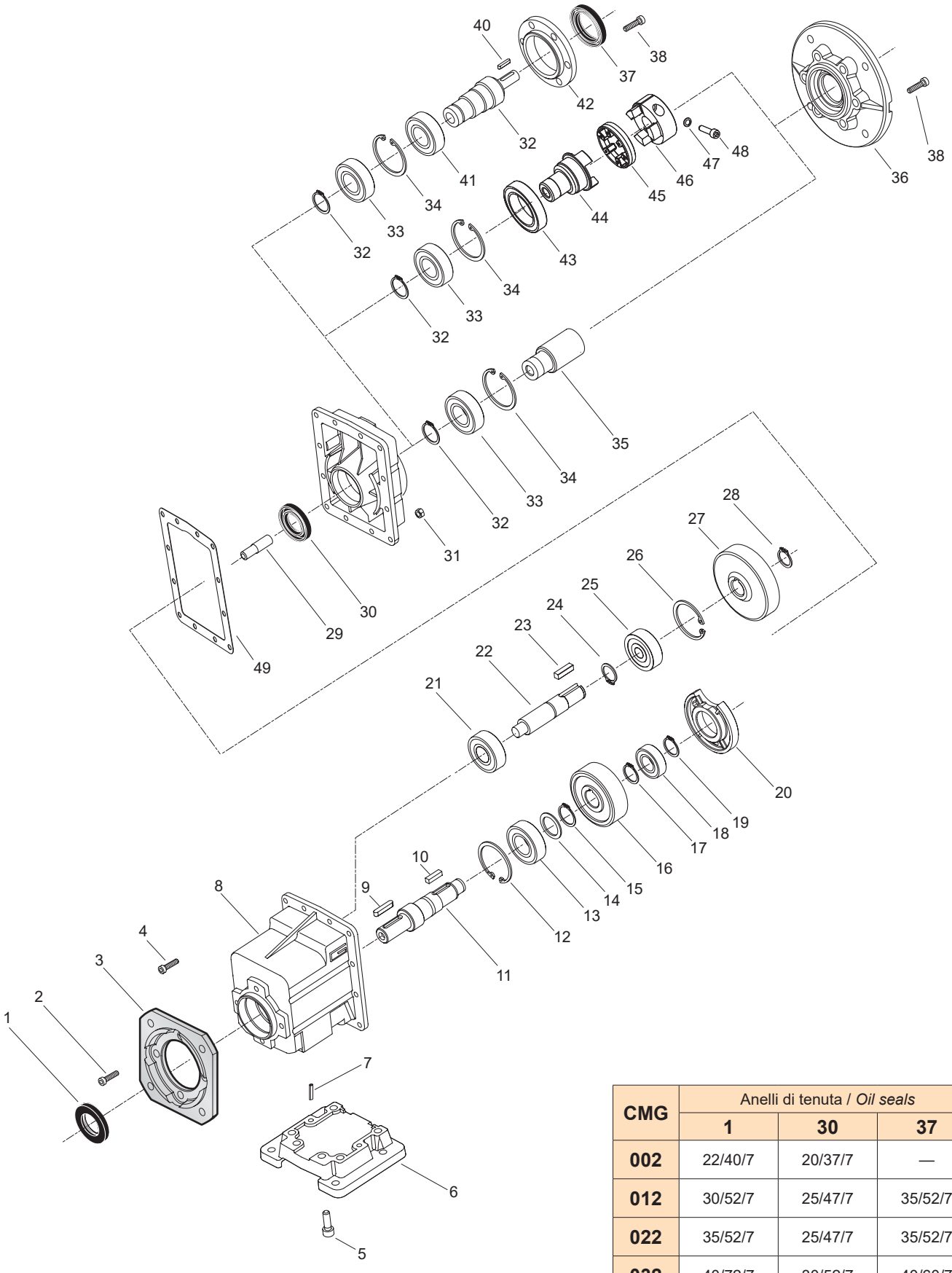

CMG	Anelli di tenuta / *Oil seals*		
	1	30	37
002	22/40/7	20/37/7	—
012	30/52/7	25/47/7	35/52/7
022	35/52/7	25/47/7	35/52/7
032	40/72/7	30/52/7	40/60/7
042	45/72/7	30/52/7	40/60/7

Lista parti di ricambio *Spare parts list*

CMG..3

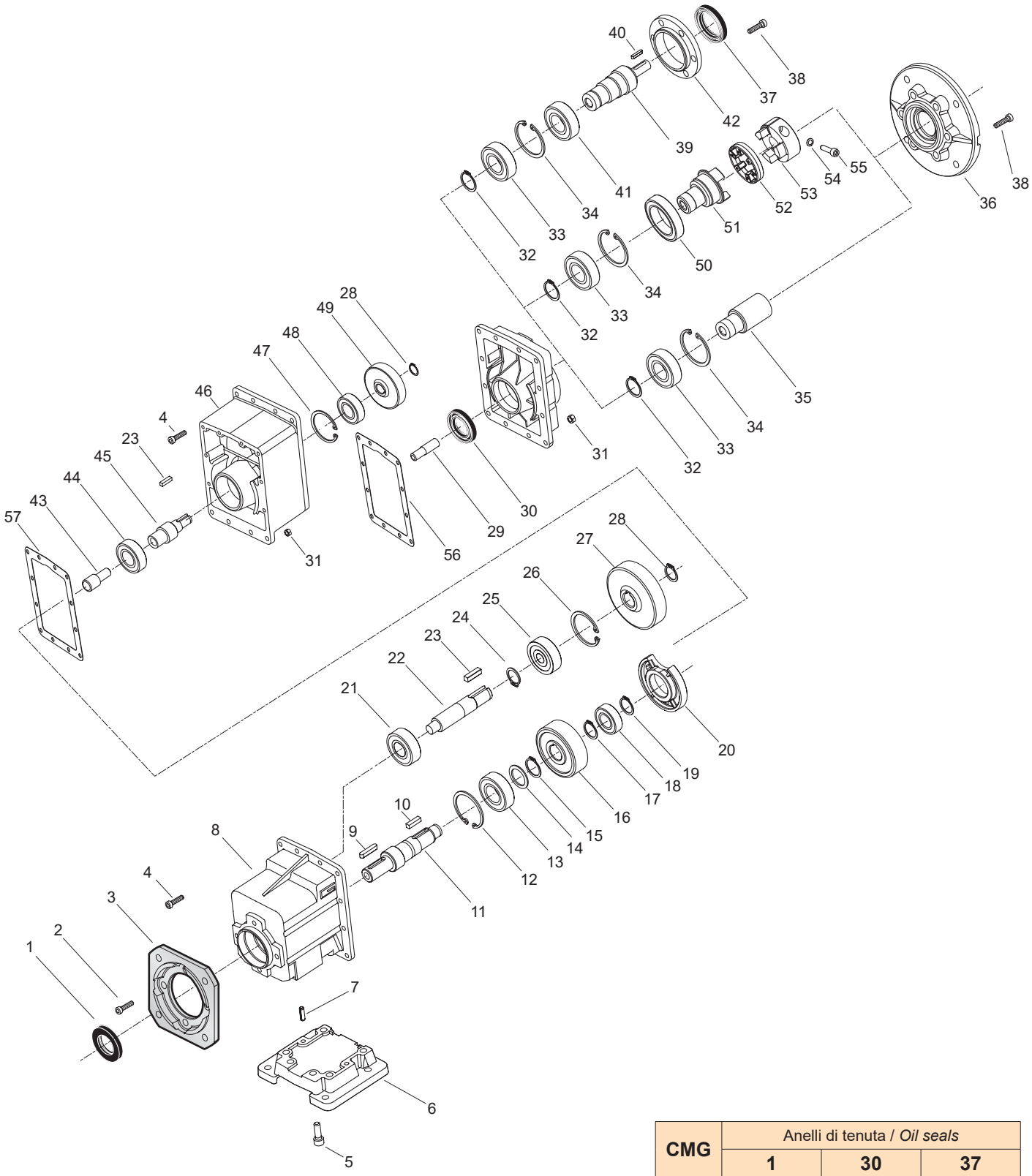

CMG	Anelli di tenuta / *Oil seals*		
	1	**30**	**37**
013	30/52/7	25/47/7	35/52/7
023	35/52/7	25/47/7	35/52/7
033	40/72/7	30/52/7	40/60/7
043	45/72/7	30/52/7	40/60/7

Lista parti di ricambio ***Spare parts list***

CMB ..2

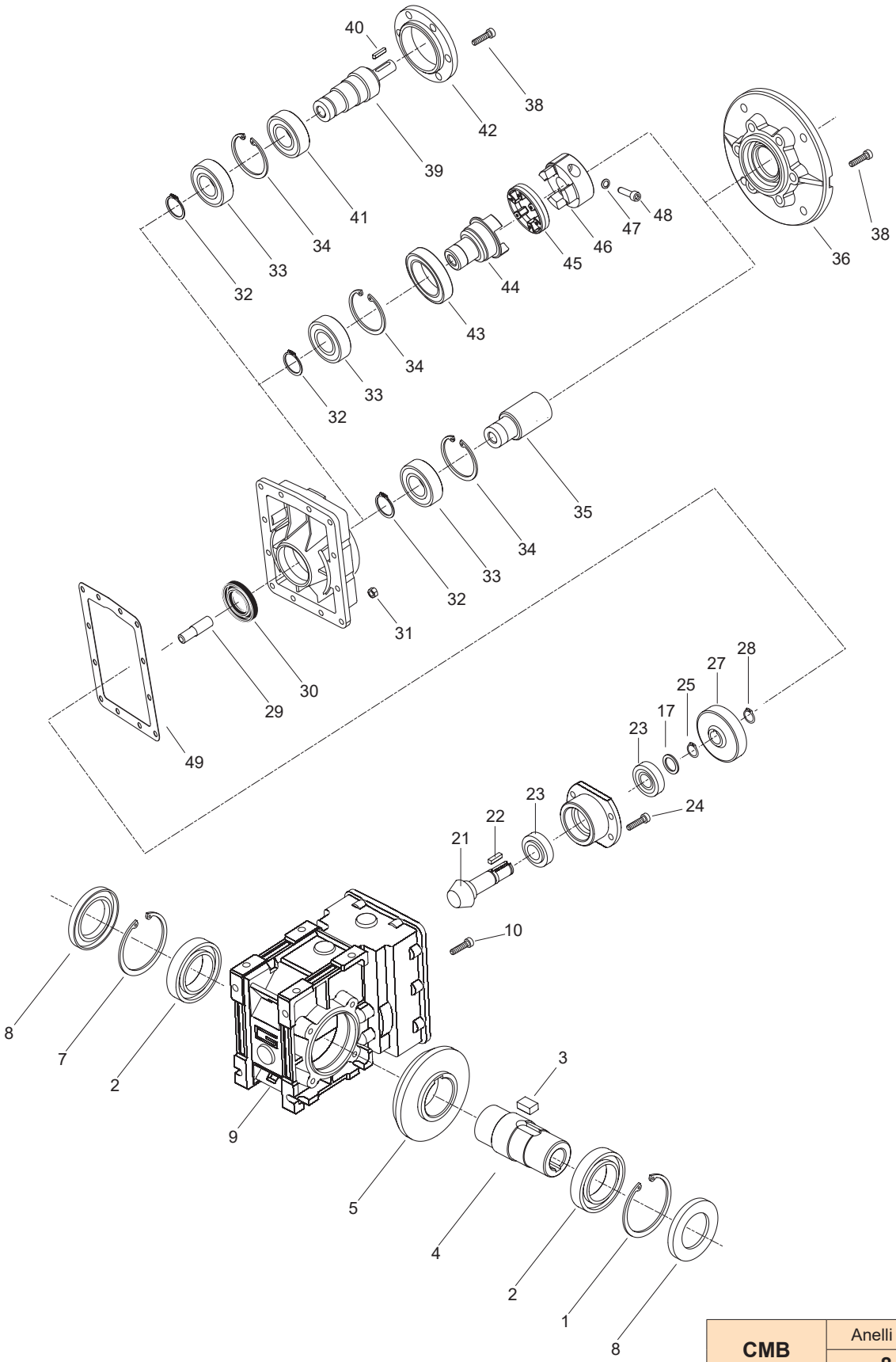

CMB	Anelli di tenuta / *Oil seals*	
	8	**30**
402	30/55/7	20/37/7
502	40/62/7	20/37/7

Lista parti di ricambio *Spare parts list*

CMB ..3

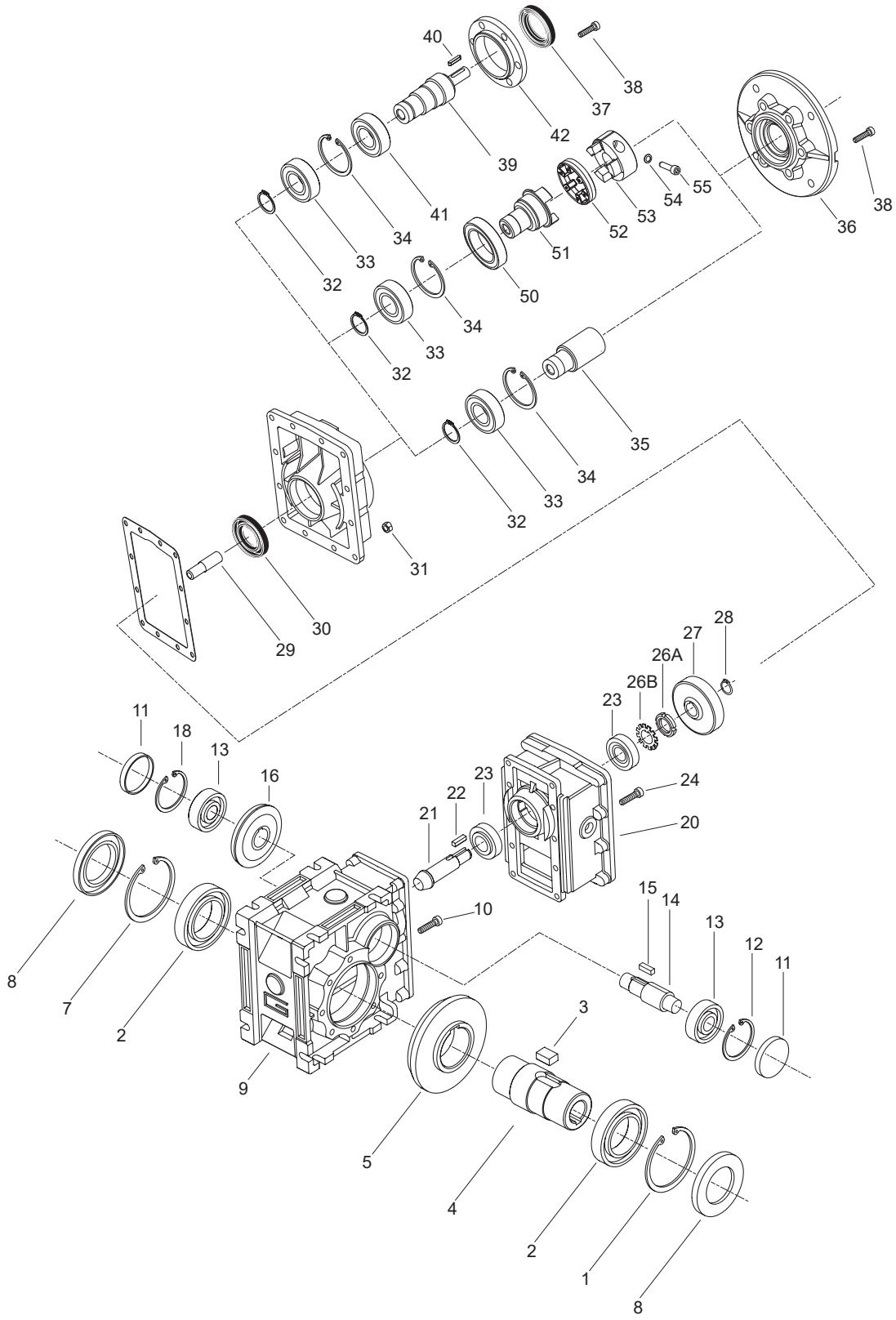

CMB	Anelli di tenuta / *Oil seals*			RCA
	8	**30**	**37**	**11**
633	45/75/8	25/47/7	35/52/7	47/7
903	55/90/10	30/52/7	40/60/7	52/7

Lista parti di ricambio *Spare parts list*

KFT105 - FT105

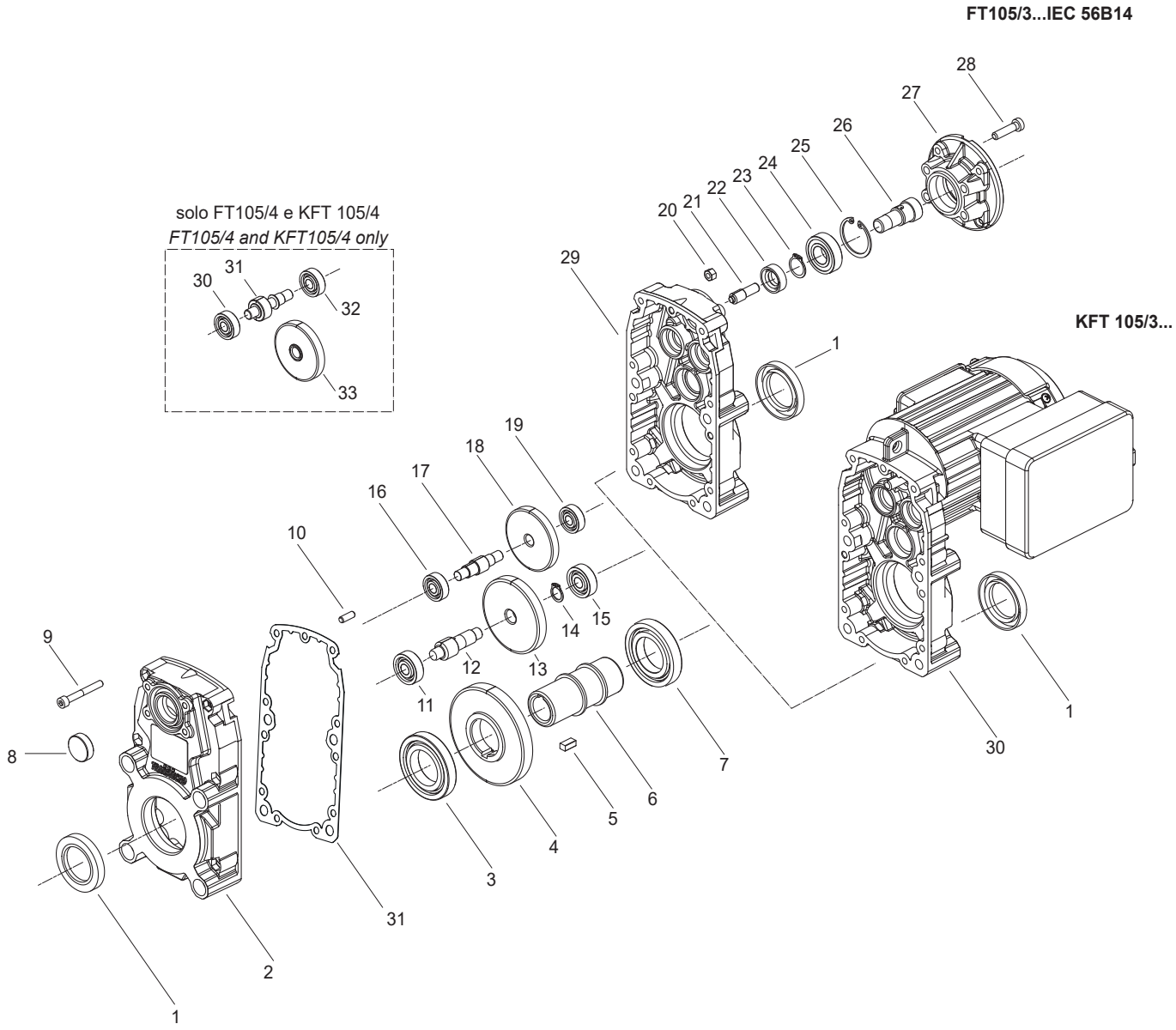

	Anelli di tenuta / *Oil seals*		RCA
	1	**22**	**8**
FT105	30/47/07	12/22/07	22x7
KFT105			

Lista parti di ricambio ***Spare parts list***

FT146 - FT176 - FT196

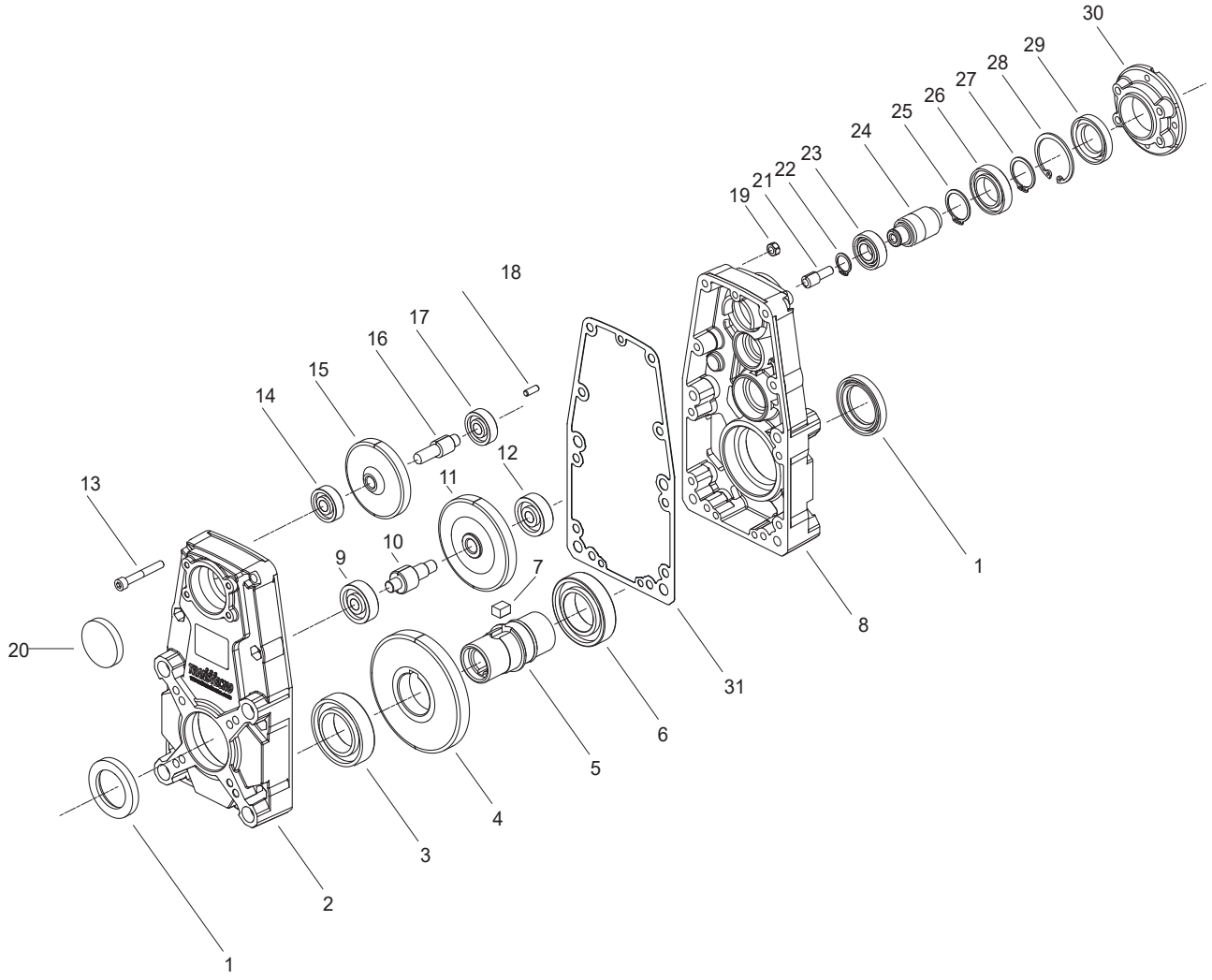

FT	Anelli di tenuta / *Oil seals*		RCA
	1	**29**	**20**
146	35/52/07	25/42/07	42x7
176	45/65/08	30/47/7	47x7
196	50/72/08	30/47/08	47x7

Lista parti di ricambio ***Spare parts list***

ATS ..2

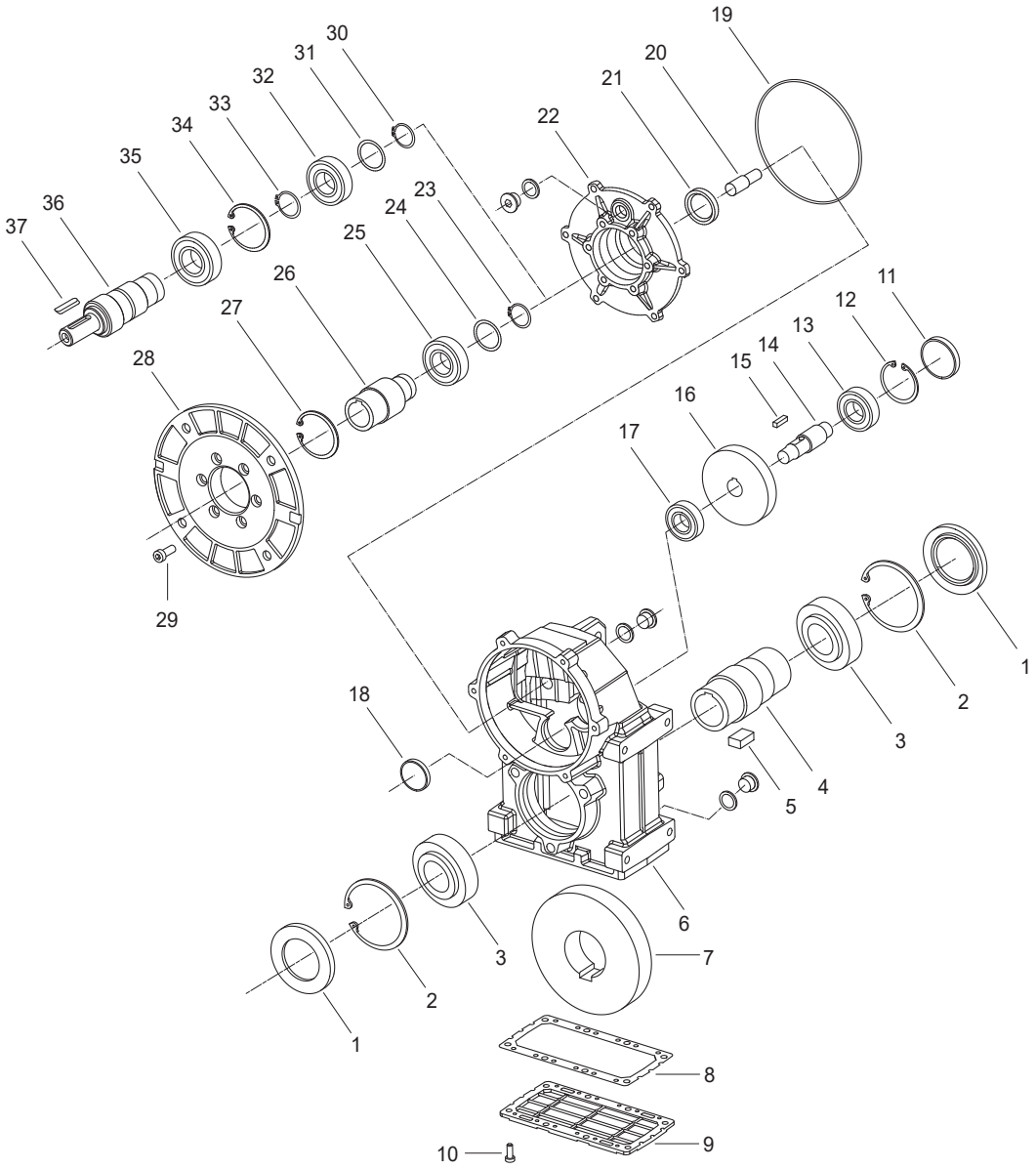

ATS	Anelli di tenuta / *Oil seals*		RCA
	1	**21**	**11**
902	50/80/8	30/42/7	47x7
912	60/95/8	30/42/7	47x7

Lista parti di ricambio ***Spare parts list***

ATS ..3

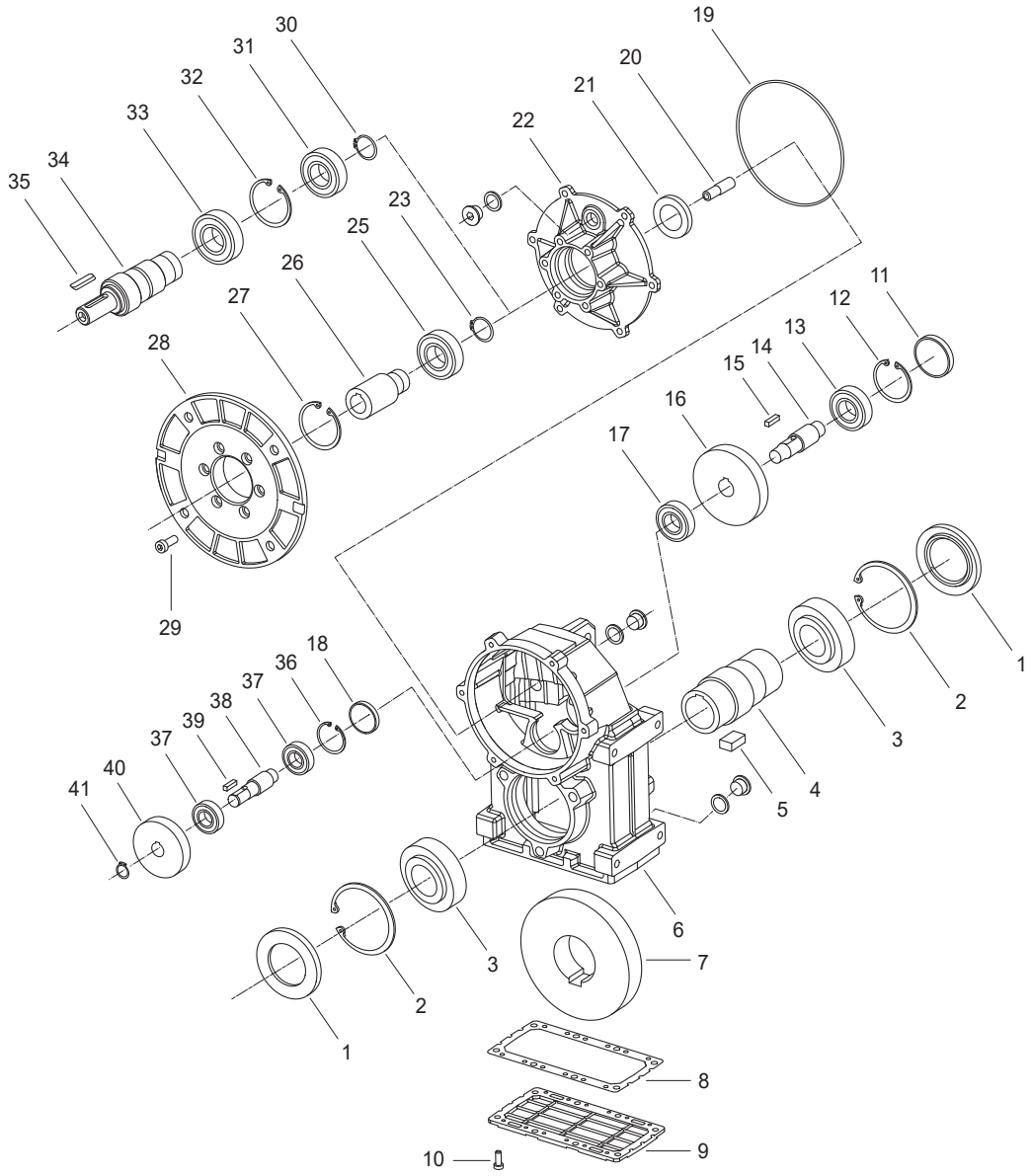

ATS	Anelli di tenuta / *Oil seals*		RCA
	1	**21**	**11**
903	50/80/8	25/47/7	47x7
913	60/95/8	25/47/7	47x7

Lista parti di ricambio *Spare parts list*

CM026..CM130 - CL026..CL070

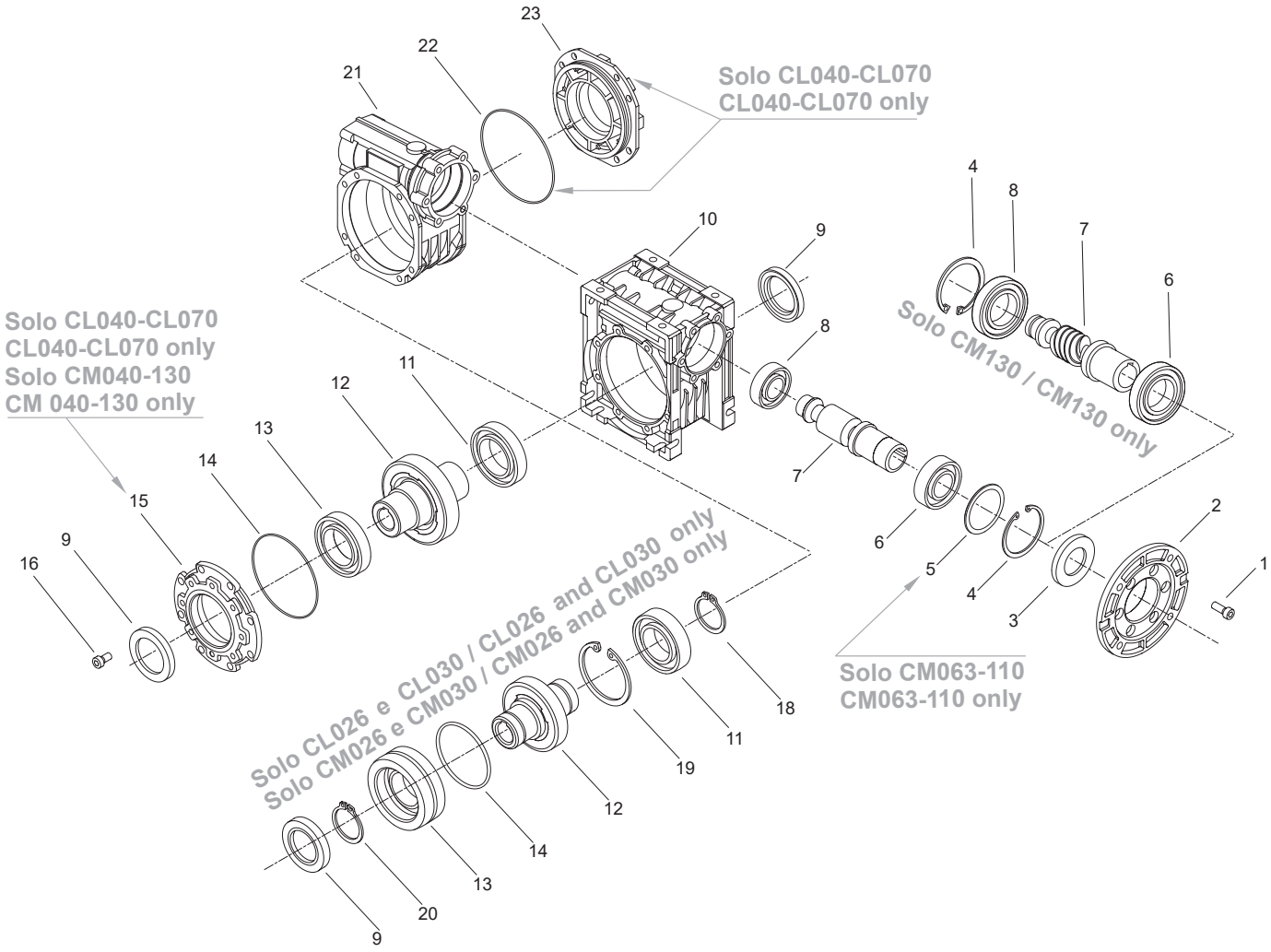

CM	Anelli di tenuta / *Oil seals*	
	3	9
026	15/28/7	20/32/5
030	20/37/7	25/40/7
040	25/42/7	30/47/7
050	30/47/7	40/55/7
063	35/62/7	45/65/8
070	40/68/8	45/65/8
075	40/68/7	50/72/8
090	40/68/7	60/85/8
110	50/80/8	65/85/10
130	50/65/8	70/90/10

CL	Anelli di tenuta / *Oil seals*	
	3	9
026	15/28/7	20/32/5
030	20/37/7	25/40/7
040	25/42/7	30/47/7
050	30/47/7	40/55/7
070	40/68/8	45/65/8

Lista parti di ricambio — *Spare parts list*

PU

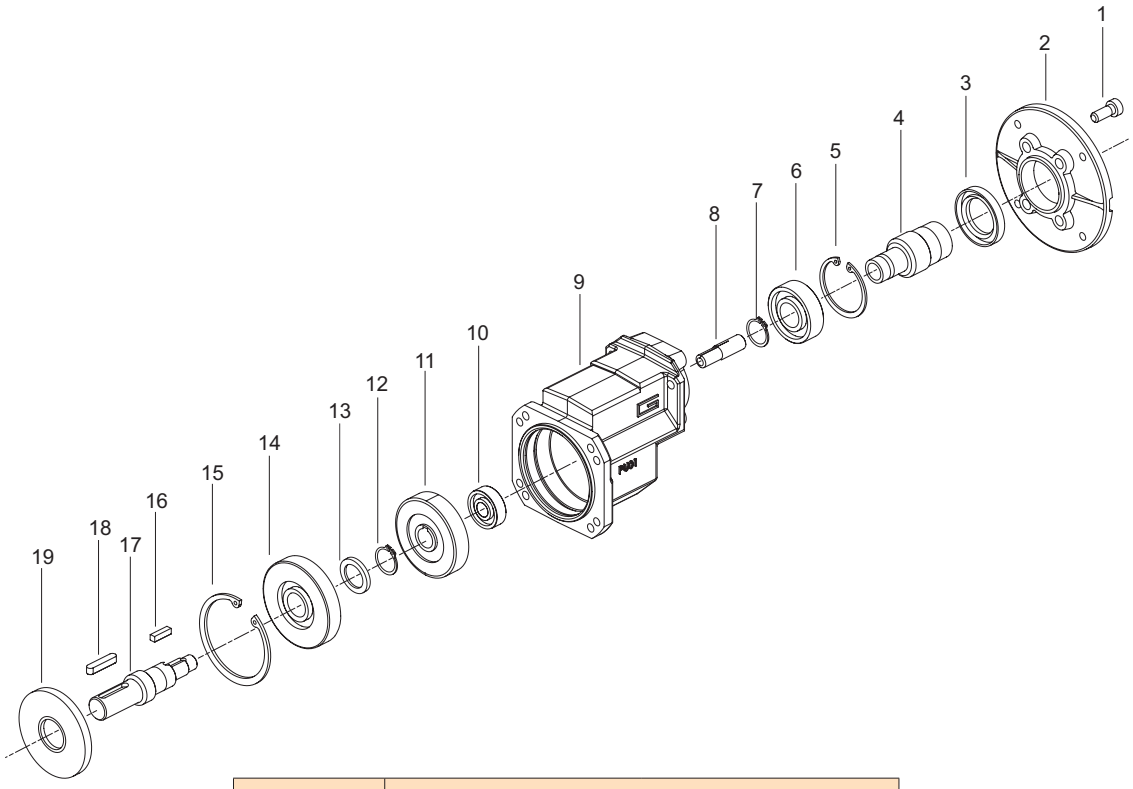

PU	Anelli di tenuta / *Oil seals*	
	3	**19**
01	30/47/7	25/72/7

Boccole di riduzione in acciaio — *Metal shaft sleeves*

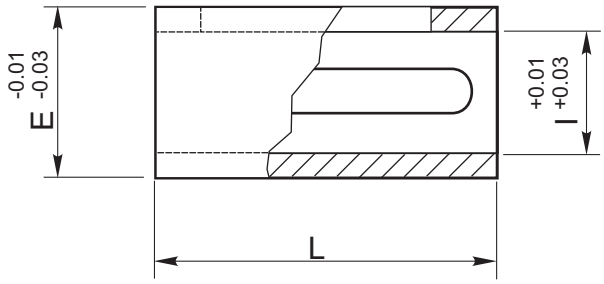

Tipo / Type	*Dimensioni mm. / Dimensions mm.*		
	E	**I**	**L**
B 0911	11	9	22
B 1114	14	11	28
B 1419	19	14	40
B 1924	24	19	50
B 2428	28	24	60
B 2838	38	28	70
BS 0914	14	9	26
BS 1119	19	11	35
BS 1424	24	14	50
BS 1928	28	19	40
BS 2438	38	24	70

Nota: Le boccole in acciaio sono fornite complete di linguette.
Note: The metal shaft sleeves are supplied complete with keys.

Lista parti di ricambio *Spare parts list*

TS - T2A - T3A

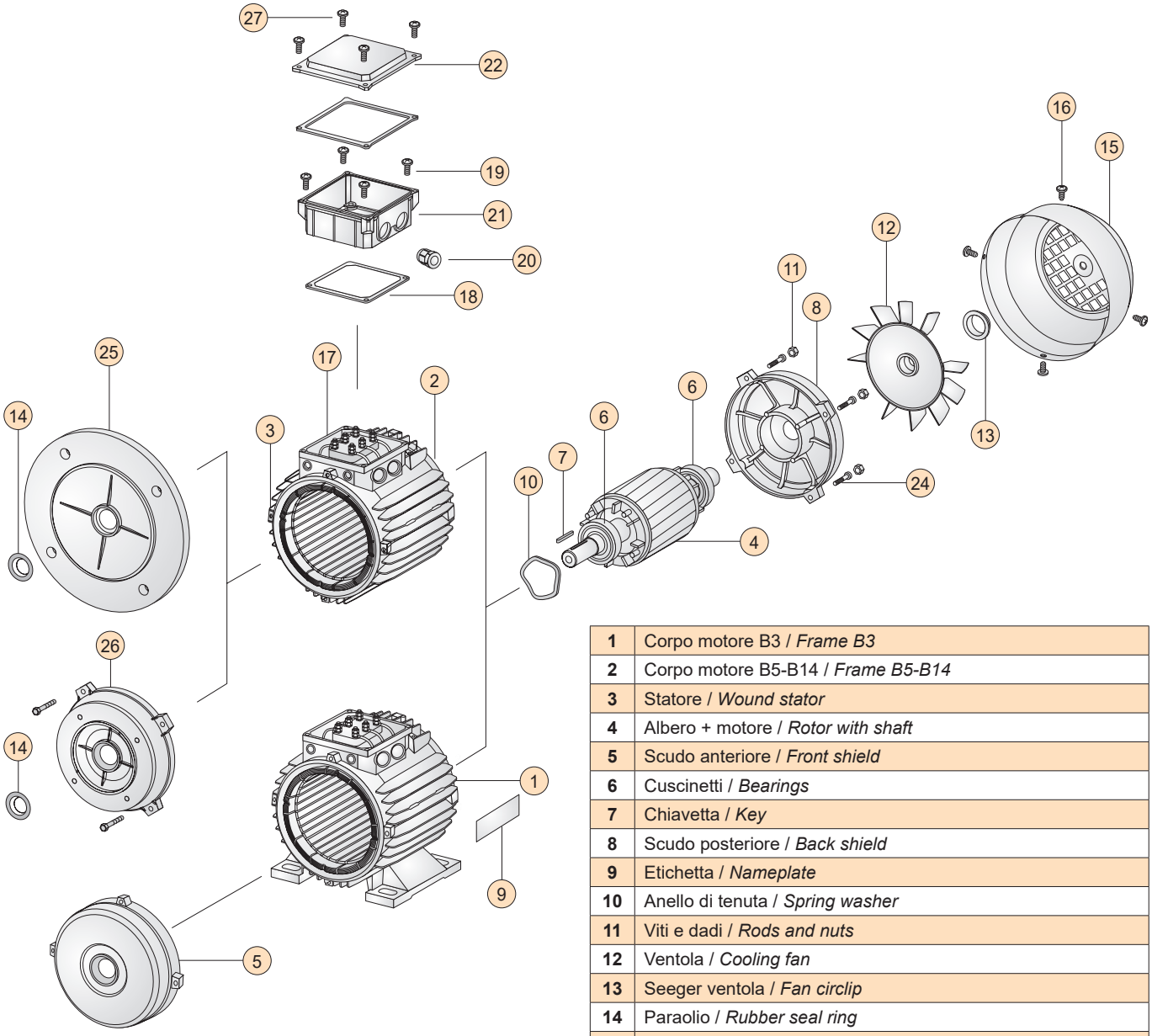

1	Corpo motore B3 / *Frame B3*
2	Corpo motore B5-B14 / *Frame B5-B14*
3	Statore / *Wound stator*
4	Albero + motore / *Rotor with shaft*
5	Scudo anteriore / *Front shield*
6	Cuscinetti / *Bearings*
7	Chiavetta / *Key*
8	Scudo posteriore / *Back shield*
9	Etichetta / *Nameplate*
10	Anello di tenuta / *Spring washer*
11	Viti e dadi / *Rods and nuts*
12	Ventola / *Cooling fan*
13	Seeger ventola / *Fan circlip*
14	Paraolio / *Rubber seal ring*
15	Copriventola / *Fan cover*
16	Viti copriventola / *Self-threading screws for fan cover fixing*
17	Porta terminali completo / *Terminal board complete*
18	Guarnizione / *Terminal seal*
19	Viti scatola morsettiera / *Screws for terminal box fixing*
20	Pressacavo / *Cable gland*
21	Scatola morsettiera / *Terminal box* (base)
22	Coperchio scatola morsettiera / *Terminal box* (cover)
24	Viti scudi / *Mounting studs screws*
25	Flangia B5 / *Flange B5*
26	Flangia B14 / *Flange B14*
27	Viti coperchio / *Screws for terminal box fixing*

TRANSTECNO SRL
HEADQUARTERS
Company subject to the management
and coordination of INTERPUMP GROUP SPA
Via Caduti di Sabbiuno, 11
40011 Anzola dell'Emilia (BO)
ITALY
T+39 051 64 25 811
F +39 051 73 49 43
sales@transtecno.com
www.transtecno.com

TRANSTECNO®
the modular gearmotor

MEMBER OF INTERPUMP GROUP

CATACALUSEPT2026



HANGZHOU INTERPUMP POWER TRANSMISSIONS CO LTD
No.4 Xiuyan Road Fengdu Industry Zone
Pingyao Town Yuhang District
Hangzhou City, Zhejiang Province
311115 – CHINA
T +86 571 86 92 02 60
info-china@transtecno.cn
www.transtecno.cn

TRANSTECNO IBÉRICA THE MODULAR GEARMOTOR, S.A.
Carrer de la Ciència, 45
08840 Viladecans (Barcelona) - SPAIN
T +34 931 598 950
info@transtecno.es
www.transtecno.es

TRANSTECNO B.V.
Siliciumweg 32
3812 SX Amersfoort - NETHERLANDS
T +31(0) 33 45 19 505
info@transtecno.nl
www.transtecno.nl

TRANSTECNO AANDRIJFTECHNIEK B.V.
Siliciumweg 32
3812 SX Amersfoort - NETHERLANDS
T +31 (0) 33 20 4 7 006
info@transtecnoaandrijftechniek.nl
www.transtecnoaandrijftechniek.nl

MA TRANSTECNO S.A.P.I. DE C.V.
Julián Sepúlveda Dávila #107,
Parque Industrial SG
Apodaca, Nuevo León, CP. 66640
MÉXICO
T +52 8113340920
info@transtecno.com.mx
www.transtecno.com.mx

TRANSTECNO USA
8 Creek Parkway,
Boothwyn PA 19061-8136 - UNITED STATES
T + 1 (610) 4970154

TRANSTECNO USA – WEST COAST BRANCH
14561 Fryelands Blvd SE
Monroe, WA 98272 - UNITED STATES
T +1 360-863-1300
usaoffice@transtecno.com
www.transtecno.com

TRANSTECNO AUSTRALIA
1/2 Access Way, Carrum Downs, Victoria, 3201
AUSTRALIA
T +61 (03) 9775 1077
Unit 5/205 Camboon Road
Malaga WA 6090 - AUSTRALIA
T +61 (03) 9775 1077
australiaoffice@transtecno.com
www.transtecno.com

SALES OFFICE OCEANIA
Unit 5, 12 Nyholt Drive, Yatala 4207
Queensland - AUSTRALIA
T +61 07 3800 0103
M +61 04 38060997
88 Technology Drive, Sunshine West,
Victoria 3020 - AUSTRALIA
T + 61 03 9312 4722
oceaniaoffice@transtecno.com
www.transtecno.com.au

INTERPUMP ANTRIEBSTECHNIK GMBH
Büro Stuttgart - Dieselstraße 6
70738 Fellbach - GERMANY
T +49 (0)171 4781909
germanoffice@transtecno.com
www.transtecno.com

TRANSTECNO BRAZIL – SÃO PAULO BRANCH
Rua Fortunato Jose Deltreggia, 745 – CEP: 13347-441
Indaiatuba, São Paulo – BRAZIL
T +55 19 98927 3906

TRANSTECNO BRAZIL – PORTO ALEGRE BRANCH
Rua Dr. Freire Alemão 155 / 402 - CEP. 90450-060
Auxiliadora Porto Alegre RS - BRAZIL
T +55 51 4042 0916
M +55 51 811 45 962
braziloffice@transtecno.com
www.transtecno.com.br

TRANSTECNO CANADA
51 B Caldari Road Unit 10
Vaughan, ON L4K 4G3 - CANADA
T +1 905 761 0762
canadaoffice@transtecno.com
www.transtecno.com

TRANSTECNO INDIA
#6A, Sipcot Industrial complex, Phase-1, Elasagiri Road
Hosur – 635126 Tamilnadu - INDIA
Phone: +91 7305873501

TRANSTECNO INDIA - PUNE OFFICE
Regus – Office No. 911, 9th Floor,
The Platinum Towers – 23A,
Old Mundhwa Rd, Tukaram Nagar,
Kharadi, Pune,
Maharashtra 411014 – India
Phone: +91 7305873501
indiaoffice@transtecno.com
www.transtecno.com

www.transtecno.com